BARIS 52 LED LINEARVERBINDERS

GENERELLE PRODUKTGRUPPENKARTE

TECHNISCHE PARAMETER

IP-Schutzart:	IP20; IP44
IK-Stoßfestigkeitsgrad:	IK03
Nennleistung der Leuchte [W]*:	16.00; 17.00
Lichtstrom [lm]*:	1450; 1950; 2100
Farbtemperatur [K]:	3000; 4000; 6500
Farbe [K] - Reichweite:	2700-6500
Farb- wiedergabe- index (Ra) >:	80
SDCM:	3
Material Diffusor:	PC
Typ Diffusor:	OPAL; UGR
Material Gehäuse:	Aluminium
Farbe Gehäuse:	C0-Anode; grau; schwarz; weiss
Montage:	Anbau-, Hänge-; Hänge-/abgehängt; zwieszany/natynk
Garantie [Jahre]:	5
Abmessungen (H/B/T/H) [mm]:	560/560/52 - 1101/194/52

CHARAKTERISTIK

Die Hauptsache der L-, T-, X-, V- Schalter ist, dass sie mit einer integrierten Elektronik und einem Diffusor ausgestattet sind, dank derer die Kurven der Profiltrasse auf der gesamten Länge beleuchtet bleiben. Der Korpus ist aus eloxiertem Aluminiumprofil in grau, weiß oder schwarz lackiertem Aluminiumprofil gefertigt (andere Farben auf Anfrage erhältlich). Das optische System wird durch eine spezielle, flexible Opalabdeckung ergänzt, die den Schalter gleichmäßig ausleuchtet. Die fehlende Unterteilung in Aufputz- und Hängeversionen erhöht die Vielseitigkeit der Lösung.
Linearverbinders (T, X, L, V) werden mit einem OPAL-Diffusor geliefert.

Linearverbinders T, X, L, V UGR und PRM Diffusoren sind auf Anfrage erhältlich.

ANWENDUNGSBEREICHE

BARIS 52 LED-Verbinder in Form des Buchstabens L, T, X, V und gerade Verbinder schaffen außergewöhnliche Möglichkeiten für die Konfiguration der Lichtlinie, abgestimmt auf den Charakter und die Form des Raumes, so dass sich nahezu unbegrenzte Abfolgen von Geraden, Figuren und Mustern realisieren lassen.

BARIS 52 LED LINEARVERBINDERS

GENERELLE PRODUKTGRUPPENKARTE

VERFÜGBARE VERSIONEN

Click index >>, to see details

BARIS 52 LED LINEARVERBINDERS L

Nennleistung der Leuchte [W]*	Lichtstrom [lm]*	Farbtemperatur [K]	Farbe [K] - Reichweite	Typ Diffusor	Farbe Gehäuse	DIMM DALI	Produktlinie	Abmessungen (H/B/T/H) [mm]	Index
16	1450		2700-6500	UGR	weiss	ja	L	560/560/52	>> 470547
17	2100	4000		OPAL	grau		L	560/560/52	>> 317712
17	2100	4000		OPAL	weiss		L	560/560/52	>> 317743
17	2100	4000		OPAL	schwarz		L	560/560/52	>> 317774
17	2100	6500		OPAL	weiss		L	560/560/52	>> 675935
17	2100	4000		OPAL	grau	ja	L	560/560/52	>> 317804
17	2100	4000		OPAL	weiss	ja	L	560/560/52	>> 317835
17	2100	4000		OPAL	schwarz	ja	L	560/560/52	>> 317866

BARIS 52 LED LINEARVERBINDERS T

Nennleistung der Leuchte [W]*	Lichtstrom [lm]*	Farbtemperatur [K]	Farbe [K] - Reichweite	Typ Diffusor	Farbe Gehäuse	DIMM DALI	Produktlinie	Abmessungen (H/B/T/H) [mm]	Index
17	2100	4000		OPAL	grau		T	560/560/52	>> 317729
17	2100	4000		OPAL	weiss		T	560/560/52	>> 317750
17	2100	4000		OPAL	schwarz		T	560/560/52	>> 317781
17	1950	3000		OPAL	grau		T	560/560/52	>> 927973
17	2100	4000		OPAL	grau	ja	T	560/560/52	>> 317811
17	2100	4000		OPAL	weiss	ja	T	560/560/52	>> 317842
17	2100	4000		OPAL	schwarz	ja	T	560/560/52	>> 317873
17	1950	3000		OPAL	schwarz	ja	T	560/560/52	>> 320064

BARIS 52 LED LINEARVERBINDERS V 115°

Nennleistung der Leuchte [W]*	Lichtstrom [lm]*	Farbtemperatur [K]	Farbe [K] - Reichweite	Typ Diffusor	Farbe Gehäuse	DIMM DALI	Produktlinie	Abmessungen (H/B/T/H) [mm]	Index
17	2100	4000		OPAL	C0-Anode		V 115°	823/546/52	>> 677274
17	2100	4000		OPAL	weiss		V 115°	823/546/52	>> 677281
17	2100	4000		OPAL	schwarz		V 115°	823/546/52	>> 677298

BARIS 52 LED LINEARVERBINDERS V 125°

Nennleistung der Leuchte [W]*	Lichtstrom [lm]*	Farbtemperatur [K]	Farbe [K] - Reichweite	Typ Diffusor	Farbe Gehäuse	DIMM DALI	Produktlinie	Abmessungen (H/B/T/H) [mm]	Index
17	2100	4000		OPAL	C0-Anode		V 125°	903/500/52	>> 677304
17	2100	4000		OPAL	weiss		V 125°	903/500/52	>> 677311
17	2100	4000		OPAL	schwarz		V 125°	903/500/52	>> 677328

BARIS 52 LED LINEARVERBINDERS

GENERELLE PRODUKTGRUPPENKARTE

BARIS 52 LED LINEARVERBINDERS V 145°

Nennleistung der Leuchte [W]*	Lichtstrom [lm]*	Farbtemperatur [K]	Farbe [K] - Reichweite	Typ Diffusor	Farbe Gehäuse	DIMM DALI	Produktlinie	Abmessungen (H/B/T/H) [mm]	Index
17	2100	4000		OPAL	C0-Anode		V 145°	1031/367/52	>> 677335
17	2100	4000		OPAL	weiss		V 145°	1031/367/52	>> 677342
17	2100	4000		OPAL	schwarz		V 145°	1031/367/52	>> 677359

BARIS 52 LED LINEARVERBINDERS V 150°

Nennleistung der Leuchte [W]*	Lichtstrom [lm]*	Farbtemperatur [K]	Farbe [K] - Reichweite	Typ Diffusor	Farbe Gehäuse	DIMM DALI	Produktlinie	Abmessungen (H/B/T/H) [mm]	Index
17	2100	4000		OPAL	C0-Anode		V 150°	1054/327/52	>> 677366
17	2100	4000		OPAL	weiss		V 150°	1054/327/52	>> 677373
17	2100	4000		OPAL	schwarz		V 150°	1054/327/52	>> 677380

BARIS 52 LED LINEARVERBINDERS V 160°

Nennleistung der Leuchte [W]*	Lichtstrom [lm]*	Farbtemperatur [K]	Farbe [K] - Reichweite	Typ Diffusor	Farbe Gehäuse	DIMM DALI	Produktlinie	Abmessungen (H/B/T/H) [mm]	Index
17	2100	4000		OPAL	C0-Anode		V 160°	1090/240/52	>> 677397
17	2100	4000		OPAL	weiss		V 160°	1090/240/52	>> 677403
17	2100	4000		OPAL	schwarz		V 160°	1090/240/52	>> 677410

BARIS 52 LED LINEARVERBINDERS V 165°

Nennleistung der Leuchte [W]*	Lichtstrom [lm]*	Farbtemperatur [K]	Farbe [K] - Reichweite	Typ Diffusor	Farbe Gehäuse	DIMM DALI	Produktlinie	Abmessungen (H/B/T/H) [mm]	Index
17	2100	4000		OPAL	C0-Anode		V 165°	1101/194/52	>> 677427
17	2100	4000		OPAL	weiss		V 165°	1101/194/52	>> 677434
17	2100	4000		OPAL	schwarz		V 165°	1101/194/52	>> 677441

BARIS 52 LED LINEARVERBINDERS X

Nennleistung der Leuchte [W]*	Lichtstrom [lm]*	Farbtemperatur [K]	Farbe [K] - Reichweite	Typ Diffusor	Farbe Gehäuse	DIMM DALI	Produktlinie	Abmessungen (H/B/T/H) [mm]	Index
17	2100	4000		OPAL	grau		X	560/560/52	>> 317736
17	2100	4000		OPAL	weiss		X	560/560/52	>> 317767
17	2100	4000		OPAL	schwarz		X	560/560/52	>> 317798
17	2100	4000		OPAL	grau	ja	X	560/560/52	>> 317828
17	2100	4000		OPAL	weiss	ja	X	560/560/52	>> 317859
17	2100	4000		OPAL	schwarz	ja	X	560/560/52	>> 317880
17	1950	3000		OPAL	schwarz	ja	X	560/560/52	>> 320071

BARIS 52 LED LINEARVERBINDERS

GENERELLE PRODUKTGRUPPENKARTE

ZUBEHÖR ERHÄLTLICH

index	Name
318023	Baris 52 – Linearverbinder. gerade

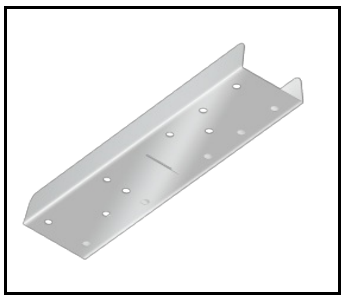

Baris 52 – Linearverbinder.
gerade (318023)

BARIS 52 LED LINEARVERBINDERS

GENERELLE PRODUKTGRUPPENKARTE

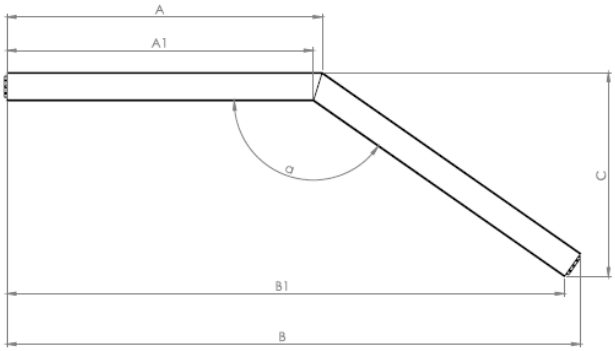

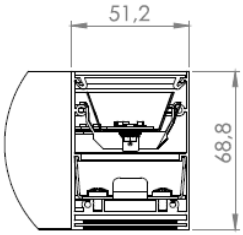

α	A	A1	B	B1	C
115°	578 [mm]	546 [mm]	823 [mm]	776 [mm]	546 [mm]
125°	574 [mm]	547 [mm]	903 [mm]	861 [mm]	500 [mm]
145°	567 [mm]	551 [mm]	1031 [mm]	1002 [mm]	367 [mm]
150°	565 [mm]	551 [mm]	1054 [mm]	1029 [mm]	327 [mm]
160°	562 [mm]	553 [mm]	1090 [mm]	1072 [mm]	240 [mm]
165°	560 [mm]	553 [mm]	1101 [mm]	1088 [mm]	194 [mm]

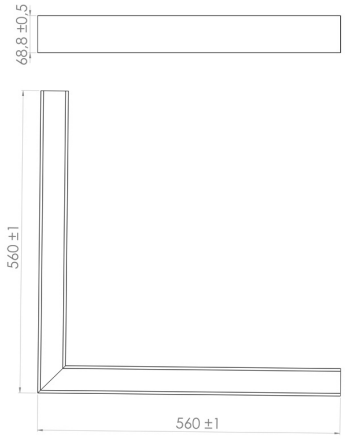

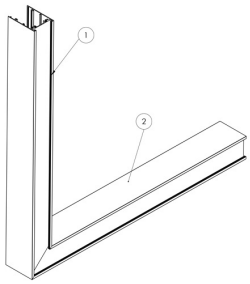

NR ELEMENTU	NUMER CZĘŚCI	OPIS	ILOŚĆ
1	Profil L lewy 560 mm		1
2	Profil L prawy 560 mm		1

Erstellungsdatum der Karte: 03 September 2025

Der Hersteller behält sich das Recht vor, Produktverbesserungen und Designänderungen oder Modernisierung in den Produkten vorzunehmen. * Parametertoleranz beträgt +/- 10 %Das Produktdatenblatt ist kein kommerzielles Angebot.

Dieses Produkt unterliegt dem Recycling von elektrischen und elektronischen Geräten(WEEE)

Zertifikat CE - Nr: 07/2023; 338/2023; 342/2023

LENA LIGHTING
Lena Lighting S.A.
ul. Kórnicka 52, 63-000 Środa Wielkopolska
tel. +48 61 28 60 333 (Pn-Pt, 8-16), e-mail: hello@lenalighting.pl, www.lenalighting.pl

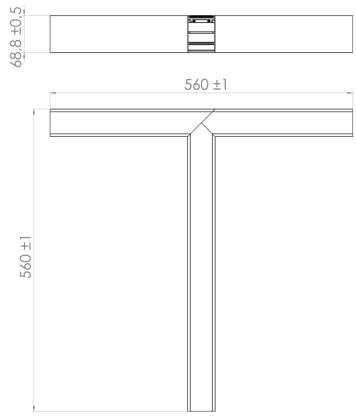

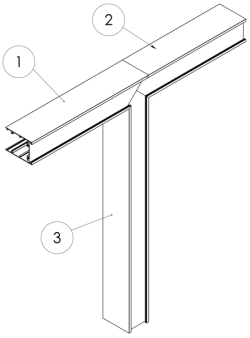

NR ELEMENTU	NUMER CZĘŚCI	OPIS	ILOŚĆ
1	Profil T 1x45 305,6 mm		1
2	Profil łącznik X,T 2x45 280mm		1
3	Profil łącznik T 2x45 534,4 mm		1

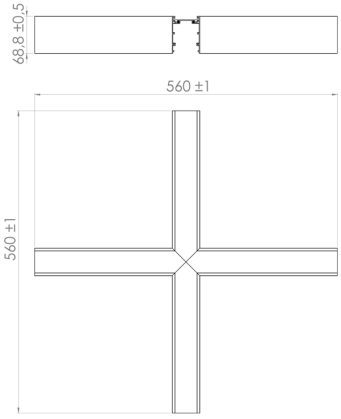

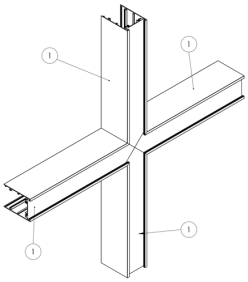

NR ELEMENTU	NUMER CZĘŚCI	OPIS	ILOŚĆ
1	Profil łącznik X,T 2x45 280 mm		4