BARIS 52 LED DIR/IND IOT BT PIR HYT 1423MM 4425/2700LM 830 IP40 I CL. DALI PLX NOIR 36W/22W SINGLE CAPTEUR AVEC INCL.

FICHE DÉTAILLÉE DE PRODUIT

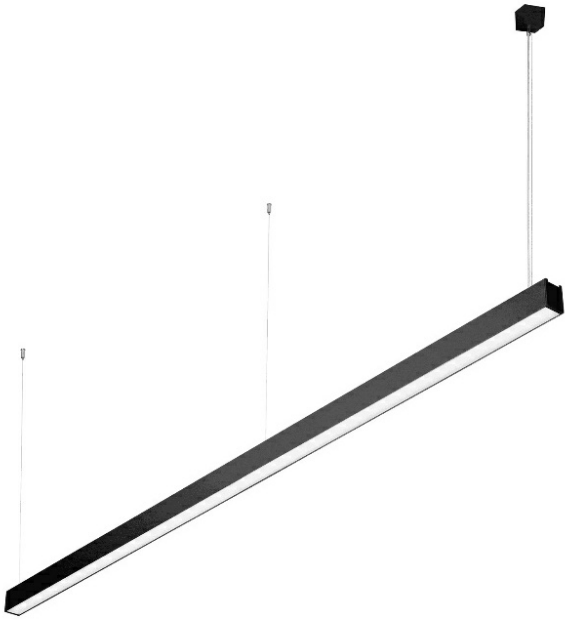

PARAMÈTRES TECHNIQUE

Degré d'étanchéité:	IP40
Résistance aux chocs:	IK06
Puissance nominale [W]:	58
Flux lumineux du luminaire [lm]*:	7125
Température de couleur [K]:	3000
Matériau du corps:	aluminium
Couleur du corps:	noir
Matériau du diffuseur:	PC
Type de diffuseur:	OPALE
Méthode de montage:	suspendu

CARACTÉRISTIQUES DU PRODUIT

Baris 52 LED IoT est une lampe suspendue moderne qui allie un design élégant à une technologie avancée. La conception modulaire facilite l'entretien et le système de suspension unique assure une installation simple. Disponible avec un boîtier de montage ou, en option, avec une prise de courant.

Caractéristiques IoT La version **IoT BT PIR HYT DALI** dispose : d'un module **BT HYT** intégré qui permet de programmer des fonctions dans l'application Lena Lighting Clue et de les contrôler en temps réel ; d'un capteur de mouvement **PIR** et de lumière du jour et d'un pilote **DALI** pour la gradation de la source lumineuse.

APPLICATION

Le luminaire est destiné à un usage intérieur. Il est utilisé comme source de lumière pour les bureaux nécessitant une vision focalisée, où un faible UGR et l'éclairage de zones sombres (par exemple, les plafonds) sont nécessaires. Le design unique, les modules LED à haute efficacité énergétique et la possibilité de coopérer avec des systèmes de contrôle d'éclairage externes selon la norme DALI dédient le luminaire à être utilisé dans les immeubles de bureaux modernes de classe A+, avec une attention particulière pour les bureaux, les salles de représentation, les salles de conférence et les passages.

Baris 52 LED DIR/IND Single, comme son nom l'indique, est un luminaire unique de longueur prédéterminée. Pour créer une ligne de longueur jusqu'à 6 mètres sans joindre le profil et jusqu'à 25 mètres sans joindre le diffuseur permet la version BARIS 52 LED.

BARIS 52 LED DIR/IND IOT BT PIR HYT 1423MM 4425/2700LM 830 IP40 I CL. DALI PLX NOIR 36W/22W SINGLE CAPTEUR AVEC INCL.

FICHE DÉTAILLÉE DE PRODUIT

TABLEAU DES PARAMÈTRES TECHNIQUES

Référence:	932540
EAN:	5905963932540
Source de lumière:	Module LED
Puissance nominale du luminaire [W]:	58
Flux lumineux du luminaire [lm]:	7125
Tension d'alimentation nominale [V]:	220 - 240
Fréquence [Hz]:	50 - 60
Efficacité lumineuse du luminaire [lm / W]:	123
Classe énergétique:	D
Classe de protection:	I
Température de couleur [K]:	3000
SDMC:	3
Durée de vie de la LED L70B50 [h]:	150000
Durée de vie de la LED L80B10 [h]:	100000
Durée de vie de la LED L90B10 [h]:	50000
Matériau du diffuseur:	PC
Type de diffuseur:	OPALE
Couleur du diffuseur:	laitier
Matériau du corps:	aluminium

Couleur du corps:	noir
Dimensions (H/L/P/S) [mm]:	1423/69/52
Résistance aux chocs:	IK06
Degré d'étanchéité:	IP40
Méthode de montage:	suspendu
Température de travail [° C]:	de 0 à +35
DIMM DALI:	oui
Version:	BT PIR HYT DALI
Poids net [kg]:	2.800
Classe ETIM:	EC000109
Garantie [ans]:	5
Certificat CE:	40/2026
Certificat PZH:	B-BK-60112-0357/2023
Instructions d'installation:	Download PDF
Déclaration Environnementale (FEP):	852/2025
Catégorie d'application:	éclairage de bureau
Certificat ISO:	9001:2015, 14001:2015, 45001:2018, 50001:2018
Plik LDT:	Download

BARIS 52 LED DIR/IND IOT BT PIR HYT 1423MM 4425/2700LM 830 IP40 I CL. DALI PLX NOIR 36W/22W SINGLE CAPTEUR AVEC INCL.

TECHNICAL PICTURES

FICHE DÉTAILLÉE DE PRODUIT

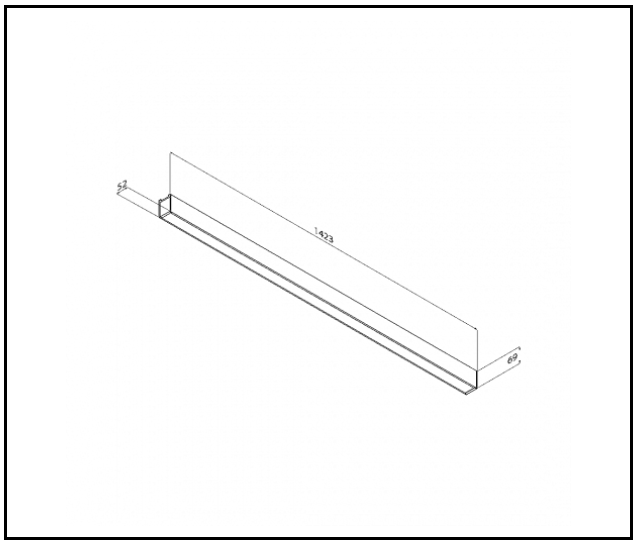

Date de création de la carte: 17 mars 2026

Le fabricant se réserve le droit d'apporter des modifications au cours de l'amélioration du produit ainsi que des modifications de conception ou de modernisation du produit présenté. La fiche technique du produit n'est pas une offre commerciale * La tolérance des paramètres est de +/- 10 %

Ce produit est soumis aux règles de recyclage des équipements électriques et électroniques

Certificat CE - Nr: 40/2026

LENA LIGHTING

Lena Lighting S.A.
ul. Kórnicka 52, 63-000 Środa Wielkopolska
tel. +48 61 28 60 333 (Pn-Pt, 8-16), e-mail: hello@lenalighting.pl, www.lenalighting.pl