BARIS 52 LED P SM 1795MM 5675LM 840 IP44/ IP20 I SCHUTZKLASSE DALI PRM ANODE CO 45W

DETAILLIERTE PRODUKTKARTE

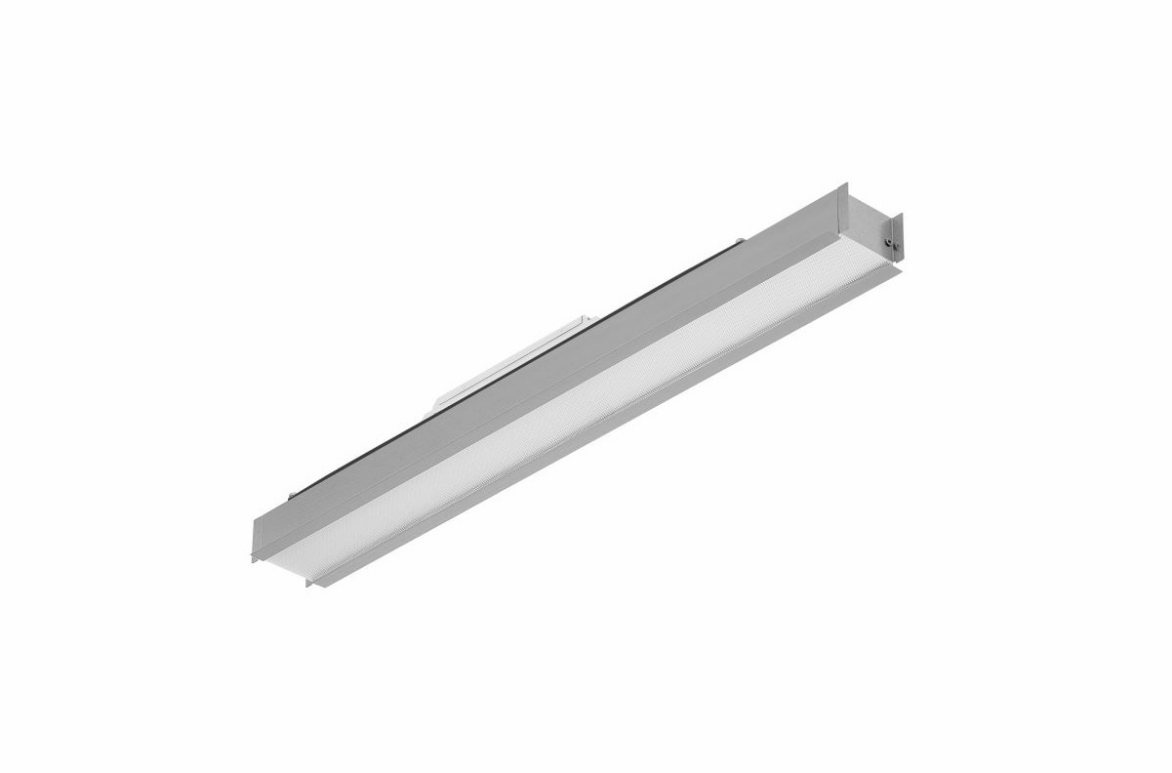

TECHNISCHE PARAMETER

IP-Schutzart:	IP44/IP20
IK-Stoßfestigkeitsgrad:	IK03
Nennleistung der Leuchte [W]*:	45
Lichtstrom [lm]*:	5675
Farbtemperatur [K]:	4000
Material Gehäuse:	aluminium
Farbe Gehäuse:	grau
Material Diffusor:	PC
Typ Diffusor:	PRM
Montage:	Einbau

CHARAKTERISTIK

Eine Einbauleuchte mit klassischen Proportionen und modernem Design, bestimmt für den Einbau in Moduldecken. Die Leuchte ist in drei Längen erhältlich: 595mm, 1195mm, 1795mm. Das Gehäuse der Leuchte besteht aus einem grau eloxierten Aluminiumprofil oder einem weiß oder schwarz lackierten Aluminiumprofil (andere Farben auf Anfrage erhältlich). Das optische System besteht aus einem speziellen, flexiblen Opaldiffusor, der die Leuchte gleichmäßig ausleuchtet, mit einem prismatischen PRM-Diffusor. Die Leuchte ist mit einem kompletten Montagesystem ausgestattet, das eine schnelle und einfache Installation in Moduldecken ermöglicht.

ANWENDUNGSBEREICHE

Die Leuchte ist für den Einsatz in Innenräumen bestimmt. Sie wird als Hauptlichtquelle eingesetzt und begünstigt Büroarbeiten, die eine konzentrierte Sehleistung erfordern. Klassisches Design, energiesparende LED-Module und die Möglichkeit der Zusammenarbeit mit externen Lichtsteuerungssystemen im DALI-Standard prädestinieren die Leuchte für den Einsatz in modernen Bürogebäuden der Klasse A+, unter besonderer Berücksichtigung von repräsentativen Räumen, Konferenzsälen, Gängen.

BARIS 52 LED P SM 1795MM 5675LM 840 IP44/ IP20 I SCHUTZKLASSE DALI PRM ANODE CO 45W

DETAILLIERTE PRODUKTKARTE

TABLE TECHNISCHE PARAMETER

Index:	928635
EAN:	95905963928635
Lichtquelle:	LED modul
Leistung [W]:	44
Nennleistung der Leuchte [W]:	45
Lichtstrom [lm]:	5675
Versorgungsspannung [V]:	220 - 240
Frequenz:	50 - 60
Lichtausbeute [lm/W]:	131
Energieeffizienzklasse:	D
Schutzklasse:	I
Farbtemperatur [K]:	4000
Farb- wiedergabe- index (Ra) >:	80
SDCM:	3
Lebensdauer LED L70B50 [h]:	150000
Lebensdauer LED L80B10 [h]:	100000
Lebensdauer LED L90B10 [h]:	50000
Material Diffusor:	PC
Typ Diffusor:	PRM

Farbe Diffusor:	transparent
Optik:	Mikroprisma
Material Gehäuse:	aluminium
Farbe Gehäuse:	grau
Abmessungen (H/B/T/H) [mm]:	1793/69/60
IK-Stoßfestigkeitsgrad:	IK03
IP-Schutzart:	IP44/IP20
Montage:	Einbau
Betriebstemperatur [°C]:	von 0 bis +35
DIMM DALI:	ja
Eigengewicht [kg]:	2.160
Kategorie der Anwendung:	Bürobeleuchtung
Garantie [Jahre]:	5
CE-Zertifikat:	38/2026
PZH-Zertifikat:	B-BK-60112-0357/2023
Anleitung:	Download PDF
Umwelterklärung (EPD):	852/2025
ISO Zertifikat:	9001:2015, 14001:2015, 45001:2018, 50001:2018
Plik LDT:	Download

LIGHT CURVES

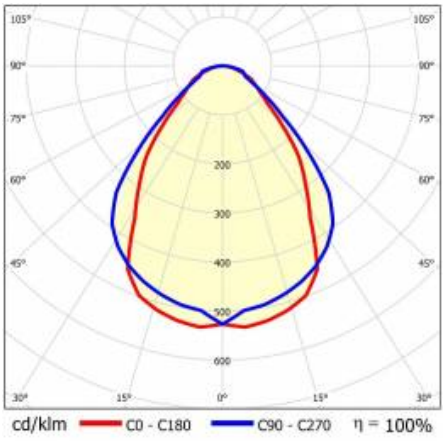

Erstellungsdatum der Karte: 02 April 2026

Der Hersteller behält sich das Recht vor, Produktverbesserungen und Designänderungen oder Modernisierung in den Produkten vorzunehmen. * Parametertoleranz beträgt +/- 10 %Das Produktdatenblatt ist kein kommerzielles Angebot.

Dieses Produkt unterliegt dem Recycling von elektrischen und elektronischen Geräten(WEEE)

CE Zertifikat CE - Nr: 38/2026

LENA LIGHTING
Lena Lighting S.A.
ul. Kórnicka 52, 63-000 Środa Wielkopolska
tel. +48 61 28 60 333 (Pn-Pt, 8-16), e-mail: hello@lenalighting.pl, www.lenalighting.pl