BARIS 52 LED KINKIET 860MM 3350LM 840 IP44 I SCHUTZKLASSE PLX ANODE CO 26W

DETAILLIERTE PRODUKTKARTE

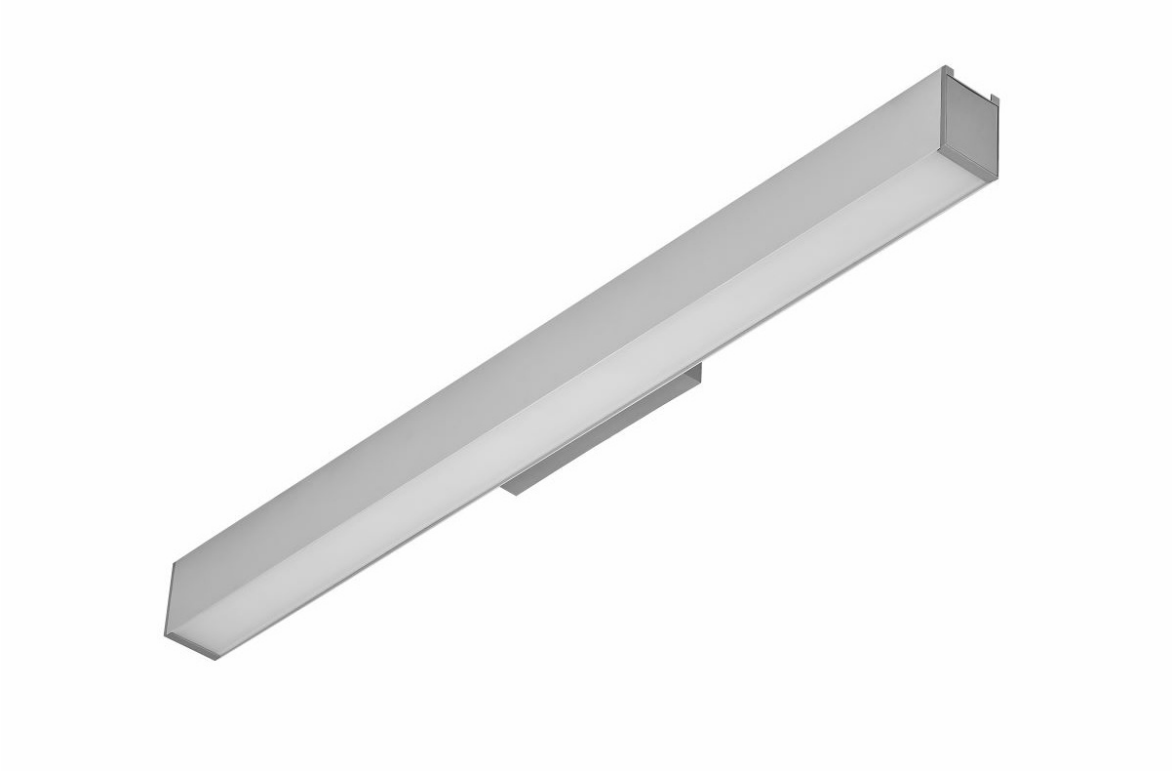

TECHNISCHE PARAMETER

Nennleistung [W] - Reichweite:	26
Lumenoutput [lm] - Reichweite:	3350
Farbtemperatur [K]:	4000
IP-Schutzart:	IP44
IK-Stoßfestigkeitsgrad:	IK06
Material Gehäuse:	aluminium
Farbe Gehäuse:	grau
Material Diffusor:	PC
Typ Diffusor:	OPAL
Montage:	Anbau- und Wandmontage

CHARAKTERISTIK

Dezente Eleganz und Energieeffizienz sind die besonderen Merkmale der Leuchtenfamilie BARIS 52 LED Wandleuchte. Das Gehäuse der Leuchte besteht aus einem grau eloxierten Aluminiumprofil oder einem weiß oder schwarz lackierten Aluminiumprofil (andere Farben auf Anfrage erhältlich). Die Ergänzung ist ein Abstandshalter aus Kunststoff. Das optische System wird von einem opalen Diffusor gekrönt, der für weiches Licht sorgt. Das optische System in Form einer Prismenblende reduziert die Blendung und zeichnet sich durch eine höhere Lichtdurchlässigkeit als die opale Abdeckung aus, was sich direkt auf einen höheren Lichtausbeutewert auswirkt. Die verfügbaren DIR / IND-Versionen bieten eine Up / Down-Gegenlichtverteilung im Verhältnis 65/35.

ANWENDUNGSBEREICHE

Ein einzigartiges Design prädisponiert diese Leuchten für die Beleuchtung: Flure, Sanitärräume und Bäder sowie Wohn- und Hotelzimmer.
Die Baris 52 Wandleuchten Leuchten bringen Lichtbilder, Poster oder andere an den Wänden aufgehängte Werke perfekt zur Geltung.

BARIS 52 LED KINKIET 860MM 3350LM 840 IP44 I SCHUTZKLASSE PLX ANODE CO 26W

DETAILLIERTE PRODUKTKARTE

TABLE TECHNISCHE PARAMETER

Index:	455988
EAN:	5905963455988
Lichtquelle:	LED modul
Nennleistung [W] - Reichweite:	26
Nennleistung [W] - Reichweite:	25
Lumenoutput [lm] - Reichweite:	3350
Versorgungsspannung [V]:	220 - 240
Frequenz:	50 - 60
Lichtausbeute [lm/W]:	129
Energieeffizienzklasse:	D
Schutzklasse:	I
Farbtemperatur [K]:	4000
Farb- wiedergabe- index (Ra) >:	80
SDCM:	3
Lebensdauer LED L70B50 [h]:	150000
Lebensdauer LED L80B10 [h]:	100000
Lebensdauer LED L90B10 [h]:	50000
Material Diffusor:	PC
Typ Diffusor:	OPAL

Farbe Diffusor:	milchig
Optik:	keine
Material Gehäuse:	aluminium
Farbe Gehäuse:	grau
Abmessungen (H/B/T/H) [mm]:	82/69/864
IK-Stoßfestigkeitsgrad:	IK06
IP-Schutzart:	IP44
Montage:	Anbau- und Wandmontage
Betriebstemperatur [°C]:	von 0 bis +35
Eigengewicht [kg]:	1.500
Kategorie der Anwendung:	Bürobeleuchtung
Garantie [Jahre]:	5
CE-Zertifikat:	39/2026
ENEC-Zertifikat:	PL BBJ/006/2022/M1
PZH-Zertifikat:	B-BK-60112-0357/2023
Anleitung:	Download PDF
Umwelterklärung (EPD):	852/2025
ISO Zertifikat:	9001:2015, 14001:2015, 45001:2018, 50001:2018
Plik LDT:	Download

LIGHT CURVES

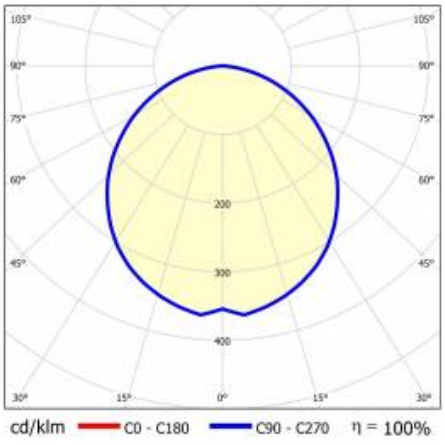

Erstellungsdatum der Karte: 15 Juli 2026

Der Hersteller behält sich das Recht vor, Produktverbesserungen und Designänderungen oder Modernisierung in den Produkten vorzunehmen. * Parametertoleranz beträgt +/- 10 %Das Produktdatenblatt ist kein kommerzielles Angebot.

Dieses Produkt unterliegt dem Recycling von elektrischen und elektronischen Geräten(WEEE)

CE Zertifikat CE - Nr: 39/2026

LENA LIGHTING
Lena Lighting S.A.
ul. Kórnicka 52, 63-000 Środa Wielkopolska
tel. +48 61 28 60 333 (Pn-Pt, 8-16), e-mail: hello@lenalighting.pl, www.lenalighting.pl