BARIS 52 LED KINKIET 860MM 3350LM 840 IP44 I SCHUTZKLASSE DALI PLX ANODE CO 26W

DETAILLIERTE PRODUKTKARTE

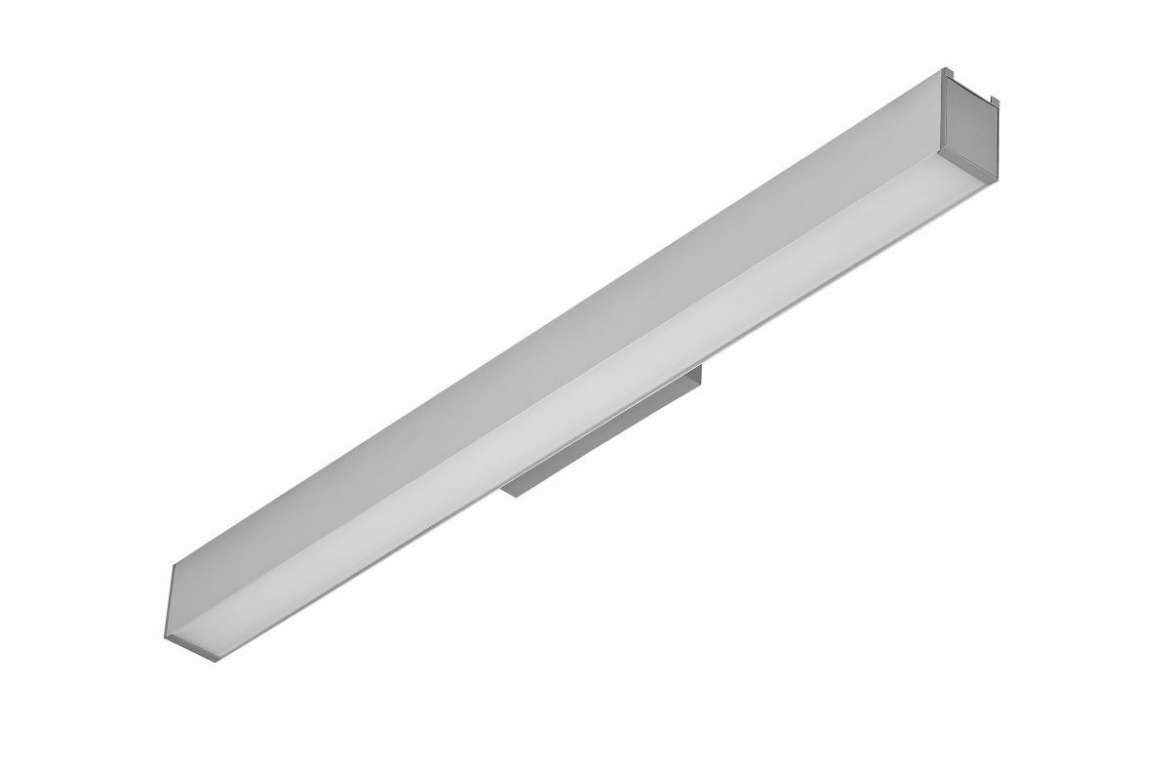

TECHNISCHE PARAMETER

Nennleistung [W] - Reichweite:	26
Lumenoutput [lm] - Reichweite:	3350
Farbtemperatur [K]:	4000
IP-Schutzart:	IP44
IK-Stoßfestigkeitsgrad:	IK06
Material Gehäuse:	aluminium
Farbe Gehäuse:	grau
Material Diffusor:	PC
Typ Diffusor:	OPAL
Montage:	Anbau- und Wandmontage

CHARAKTERISTIK

Dezente Eleganz und Energieeffizienz sind die besonderen Merkmale der Leuchtenfamilie BARIS 52 LED Wandleuchte. Das Gehäuse der Leuchte besteht aus einem grau eloxierten Aluminiumprofil oder einem weiß oder schwarz lackierten Aluminiumprofil (andere Farben auf Anfrage erhältlich). Die Ergänzung ist ein Abstandshalter aus Kunststoff. Das optische System wird von einem opalen Diffusor gekrönt, der für weiches Licht sorgt. Das optische System in Form einer Prismenblende reduziert die Blendung und zeichnet sich durch eine höhere Lichtdurchlässigkeit als die opale Abdeckung aus, was sich direkt auf einen höheren Lichtausbeutewert auswirkt. Die verfügbaren DIR / IND-Versionen bieten eine Up / Down-Gegenlichtverteilung im Verhältnis 65/35.

ANWENDUNGSBEREICHE

Ein einzigartiges Design prädisponiert diese Leuchten für die Beleuchtung: Flure, Sanitärräume und Bäder sowie Wohn- und Hotelzimmer.
Die Baris 52 Wandleuchten Leuchten bringen Lichtbilder, Poster oder andere an den Wänden aufgehängte Werke perfekt zur Geltung.

BARIS 52 LED KINKIET 860MM 3350LM 840 IP44 I SCHUTZKLASSE DALI PLX ANODE CO 26W

DETAILLIERTE PRODUKTKARTE

TABLE TECHNISCHE PARAMETER

Index:	674150	**Optik:**	keine
EAN:	5905963674150	**Material Gehäuse:**	aluminium
Lichtquelle:	LED modul	**Farbe Gehäuse:**	grau
Nennleistung [W] - Reichweite:	26	**Abmessungen (H/B/T/H) [mm]:**	82/69/864
Nennleistung [W] - Reichweite:	25	**IK-Stoßfestigkeitsgrad:**	IK06
Lumenoutput [lm] - Reichweite:	3350	**IP-Schutzart:**	IP44
Versorgungsspannung [V]:	220 - 240	**Montage:**	Anbau- und Wandmontage
Frequenz:	50 - 60	**Betriebstemperatur [°C]:**	von 0 bis +35
Lichtausbeute [lm/W]:	129	**DIMM DALI:**	ja
Energieeffizienzklasse:	D	**Steuerung:**	DALI
Schutzklasse:	I	**Eigengewicht [kg]:**	1.600
Farbtemperatur [K]:	4000	**Kategorie der Anwendung:**	Bürobeleuchtung
Farb- wiedergabe- index (Ra) >:	80	**Garantie [Jahre]:**	5
SDCM:	3	**CE-Zertifikat:**	39/2026
Lebensdauer LED L70B50 [h]:	150000	**ENEC-Zertifikat:**	PL BBJ/006/2022/M1
Lebensdauer LED L80B10 [h]:	100000	**PZH-Zertifikat:**	B-BK-60112-0357/2023
Lebensdauer LED L90B10 [h]:	50000	**Anleitung:**	Download PDF
Material Diffusor:	PC	**Umwelterklärung (EPD):**	852/2025
Typ Diffusor:	OPAL	**ISO Zertifikat:**	9001:2015, 14001:2015, 45001:2018, 50001:2018
Farbe Diffusor:	milchig	**Plik LDT:**	Download

LIGHT CURVES

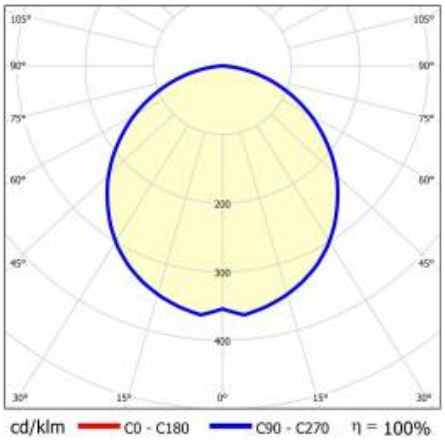

Erstellungsdatum der Karte: 15 Juli 2026

Der Hersteller behält sich das Recht vor, Produktverbesserungen und Designänderungen oder Modernisierung in den Produkten vorzunehmen. * Parametertoleranz beträgt +/- 10 %Das Produktdatenblatt ist kein kommerzielles Angebot.

Dieses Produkt unterliegt dem Recycling von elektrischen und elektronischen Geräten(WEEE)

CE Zertifikat CE - Nr: 39/2026

LENA LIGHTING
Lena Lighting S.A.
ul. Kórnicka 52, 63-000 Środa Wielkopolska
tel. +48 61 28 60 333 (Pn-Pt, 8-16), e-mail: hello@lenalighting.pl, www.lenalighting.pl