ELEGANTE SYSTEM LED CONJONCTEUR T 315X580MM 1800LM OPAL DALI IP40 840 (23W)

FICHE DÉTAILLÉE DE PRODUIT

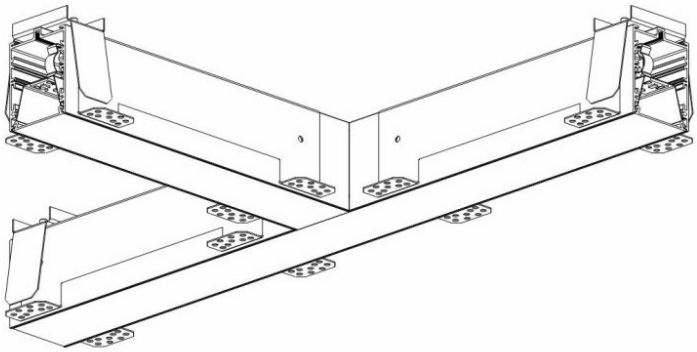

PARAMÈTRES TECHNIQUE

Référence:	388675
Degré d'étanchéité:	IP40/20
Résistance aux chocs:	IK04
Puissance nominale [W]:	23
Flux lumineux du luminaire [lm]*:	1800
Température de couleur [K]:	4000
SDMC:	≤ 3
Classe énergétique:	G
Matériau du corps:	aluminium
Couleur du corps:	d'argent

CARACTÉRISTIQUES DU PRODUIT

ELEGANTE LED est une famille des luminaires de bureau conçue pour un montage encastré. Il offre une combinaison de paramètres d'éclairage élevés et d'un effet décoratif moderne. Le système optique a été conçu en utilisant un diffuseur OPAL à transmission élevée et à répartition uniforme de la lumière. ELEGANTE LED SYSTEM est une solution complète pour la création de lignes lumineuses diverses. Les connecteurs de système disponibles permettent de concevoir des lignes dans différentes configurations (T, X, L). La particularité des luminaires à assembler en ligne est un vasque esthétique sans joints (jusqu'à une longueur maximale de 25 m). La famille comprend également des luminaires individuels. Note : pour les luminaires ELEGANTE LED SYSTEM, il est nécessaire de commander séparément un vasque (disponible comme accessoire) de longueur appropriée pour chaque ligne individuellement. Les connecteurs (T, X, L) sont équipés d'un vasque. Variantes disponibles des luminaires ELEGANTE LED SYSTEM - pour une connexion dans la gamme de puissance indiquée : - 16 W et 8 W, - 30 W et 15 W. Remarque : la lampe nécessite une installation professionnelle par un installateur du placoplâtre et un électricien. Nous vous invitons à contacter nos concepteurs d'éclairage.

APPLICATION

Luminaire dédié à un usage intérieur. Pour une utilisation dans les bureaux et les établissements commerciaux, notamment dans les locaux de représentation.

ELEGANTE SYSTEM LED CONJONCTEUR T 315X580MM 1800LM OPAL DALI IP40 840 (23W)

FICHE DÉTAILLÉE DE PRODUIT

TABLEAU DES PARAMÈTRES TECHNIQUES

Source de lumière:	Module LED
Puissance nominale [W]:	23
Puissance nominale du luminaire [W]:	26.79
Tension d'alimentation nominale [V]:	220-240
Fréquence [Hz]:	50-60
Flux lumineux de la source [lm] *:	3686
Flux lumineux du luminaire [lm]:	1800
Efficacité lumineuse du luminaire [lm / W]:	67
Classe énergétique:	G
Classe de protection:	I
Température de couleur [K]:	4000
Indice de rendu des couleurs (Ra):	>80
SDMC:	≤ 3
Facteur de puissance:	0.86
Durée de vie de la LED L70B50 [h]:	115000
Matériau du diffuseur:	PC
Type de diffuseur:	OPALE
Couleur du diffuseur:	blanc
Matériau du corps:	aluminium
Couleur du corps:	d'argent
Dimensions (H/L/P/S) [mm]:	580/580/65
Dimensions de montage [mm]:	580/55/315/55
Résistance aux chocs:	IK04

Degré d'étanchéité:	IP40/20
Méthode de montage:	encastré
Température de travail [° C]:	de -20 à +35
DIMM DALI:	oui
Accessoires inclus:	diffuseur
Câblage traversant:	5x2.5
Poids net [kg]:	1.800
Poids brut [kg]:	2.300
Référence:	388675
EAN:	5905963388675
Type de catégorie:	systèmes
Version:	Connecteur T
Gamme de produits:	SYSTÈME30W/15W
Durée de vie de la LED L80B20 [h]:	73000
Durée de vie de la LED L90B10 [h]:	36000
Type de diffusion:	open space
Ordre:	D
Classe ETIM:	EC000282
Certificat CE:	244/2023
Sécurité photobiologique:	groupe de risque 1 (faible risque)
Garantie [ans]:	5
Instructions d'installation:	Download PDF

ELEGANTE SYSTEM LED CONJONCTEUR T 315X580MM 1800LM OPAL DALI IP40 840 (23W)

FICHE DÉTAILLÉE DE PRODUIT

ACCESSOIRES DISPONIBLES

Référence	NOM
81000945	ELEGANTE SYSTEM LED - diffuseur OPAL - 1 m (max 25 m) / diffuseur OPAL - 1 rm (max 25 rm)
388736	Kit de terminaison LED ELEGANTE SYSTEM
388743	Prise 3 pôles LED ELEGANTE SYSTEM
388750	Prise LED 5 pôles ELEGANTE SYSTEM
388767	Fiche 3 pôles LED ELEGANTE SYSTEM
388774	Fiche 5 pôles ELEGANTE SYSTEM LED
388729	ELEGANTE SYSTEM LED PC diffuseur co-extrusion opale + partie de fixation souple 25m

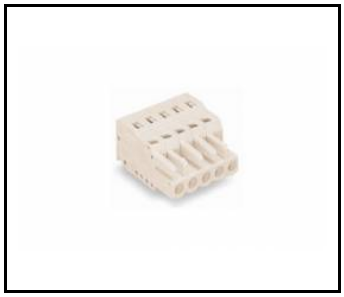

Prise 3 pôles LED ELEGANTE SYSTEM (388743)

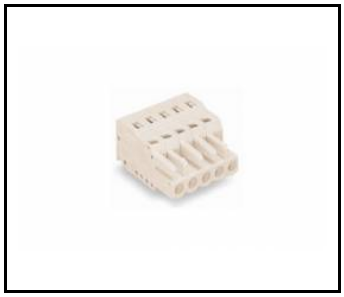

Prise LED 5 pôles ELEGANTE SYSTEM (388750)

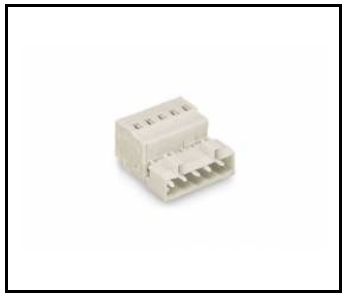

Fiche 3 pôles LED ELEGANTE SYSTEM (388767)

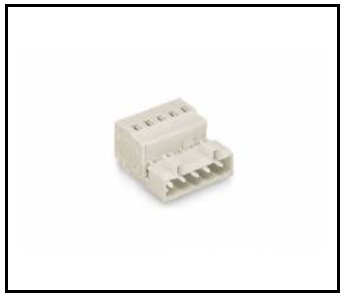

Fiche 5 pôles ELEGANTE SYSTEM LED (388774)

ELEGANTE SYSTEM LED PC diffuseur co-extrusion opale + partie de fixation souple 25m (388729)

Date de création de la carte: 01 décembre 2021

Le fabricant se réserve le droit d'apporter des modifications au cours de l'amélioration du produit ainsi que des modifications de conception ou de modernisation du produit présenté. La fiche technique du produit n'est pas une offre commerciale * La tolérance des paramètres est de +/- 10 %

Ce produit est soumis aux règles de recyclage des équipements électriques et électroniques

Certificat CE - Nr: 244/2023

LENA LIGHTING

Lena Lighting S.A.
ul. Kórnicka 52, 63-000 Środa Wielkopolska
tel. +48 61 28 60 333 (Pn-Pt, 8-16), e-mail: hello@lenalighting.pl, www.lenalighting.pl