BARIS 52 LED Z 1423MM 5700LM 840 IP44 I CL. DALI EM3H PLX ANODA CO 37W SINGLE (GKO)

PODROBNÁ PRODUKTOVÁ KARTA

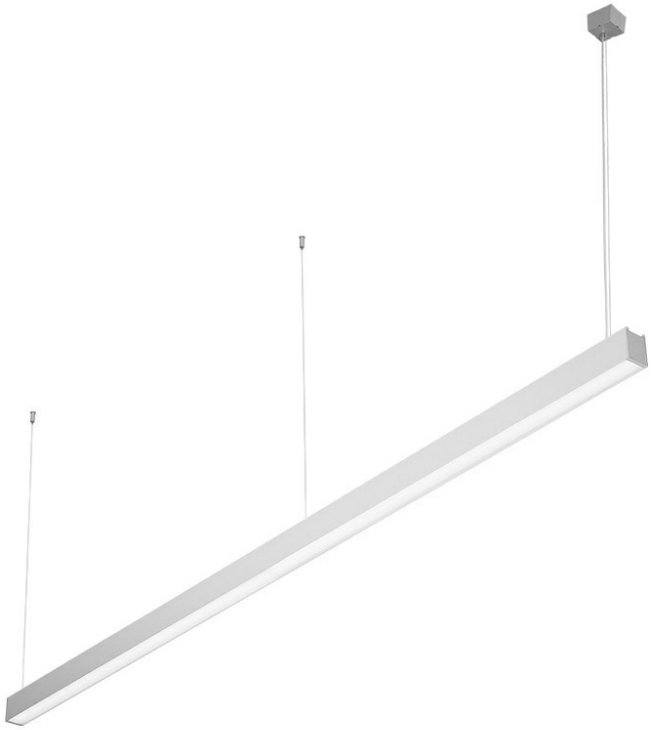

TECHNICKÉ PARAMETRY

Stupeň těsnosti:	IP44
Odolnost proti nárazu:	IK06
Jmenovitý výkon svítidla [W]*:	37
Světelný tok svítidla [lm]*:	5700
Teplota barvy [K]:	4000
Barva těla:	anoda C0
Materiál difuzoru:	PC
Typ difuzoru:	OPÁL
Montážní verze:	závěsné

VLASTNOSTI PRODUKTU

Závěsné nebo povrchové svítidlo s klasickými proporcemi a moderním designem. Kryt svítidla je vyroben z eloxovaného hliníkového profilu v šedé barvě nebo z hliníkového profilu lakovaného bílou nebo černou barvou (další barvy jsou k dispozici na vyžádání). Optický systém má podobu prizmatického difuzoru (PRM); speciálního pružného opálového difuzoru rovnoměrně osvětlujícího svítidlo nebo s žaluzií splňující přísné požadavky na oslnění UGR <19 zakrytou průhledným krytem. Modularita a rozebíratelnost svítidla umožňují výměnu elektronických součástí, jako je LED pásek, napájecí zdroj, a výměnu stínidla kvalifikovanými osobami. Profil svítidla byl přizpůsoben pro práci s inteligentními moduly IoT, které dodatečně optimalizují úroveň a množství jím poskytovaného světla, a také pro verzi direct/indirect, která umožňuje část světla nasměrovat vzhůru a osvětlit tak strop. Svítidlo je vybaveno jedinečným závěsným systémem, který usnadňuje instalaci svítidla a nastavení závěsu. Všechna závěsná svítidla Baris 52 LED Single obsahují 1,2 m dlouhé závěsy s objímkou v sadě a jsou vybavena difuzorem.

APLIKACE

Svítidlo je určeno pro vnitřní použití. Používá se jako hlavní zdroj světla a je vhodné pro kancelářskou práci, která vyžaduje soustředěný pohled. Jedinečný design, energeticky úsporné LED moduly a možnost spolupráce s externími systémy řízení osvětlení ve standardu DALI předurčují svítidlo k použití v moderních kancelářských budovách třídy A+, se zvláštním zaměřením na kanceláře, prestižní místnosti, konferenční sály, chodby a všude tam, kde je vyžadováno krytí IP44. Baris 52 LED Single je, jak už název napovídá, jediný osvětlovací prvek s určitou délkou. Pro vytvoření linie o délce až 6 metrů bez připojení profilu a až 25 metrů bez připojení stínidla je určena verze

BARIS 52 LED Z 1423MM 5700LM 840 IP44 I CL. DALI EM3H PLX ANODA CO 37W SINGLE (GKO)

PODROBNÁ PRODUKTOVÁ KARTA

TABULKA TECHNICKÝCH PARAMETRŮ

Index:	164798
Zdroj světla:	LED modul
Jmenovitý výkon svítidla [W]:	37
Světelný tok svítidla [lm]:	5700
Jmenovité napájecí napětí [V]:	220–240
Frekvence [Hz]:	50–60
Světelná účinnost svítidla [lm/W]:	154
Energetická třída:	D
Třída ochrany:	I
Teplota barvy [K]:	4000
Index podání barev (Ra) >:	80
SDCM:	3
Životnost LED L70B50 [h]:	150000
Životnost LED L80B10 [h]:	100000
Životnost LED L90B10 [h] [h]:	50000
Materiál difuzoru:	PC
Typ difuzoru:	OPÁL
Barva těla:	anoda C0
Rozměry (V/Š/H/V) [mm]:	1423/69/52
Odolnost proti nárazu:	IK06

Stupeň těsnosti:	IP44
Montážní verze:	závěsné
Provozní teplota [°C]:	od 0 do +35
DIMM DALI:	ano
Čistá hmotnost [kg]:	2.400
Nouzový modul - provozní doba [h]:	3
Kategorie použití:	osvětlení kanceláří
Typ baterie:	Li-Ion
Kapacita baterie [mAh]:	5000
Autotest:	ano
Nouzový provoz:	nouzový a síťový
Světelný tok v nouzovém režimu [lm]*:	450
Záruka [roky]:	5
Certifikát CE:	233/2023
Certifikace ENEC:	
Atest PZH:	B-BK-60112-0357/2023
Environmentální deklarace (EPD):	852/2025
Manuál:	Download PDF
Certifikáty ISO:	9001:2015, 14001:2015, 45001:2018, 50001:2018

BARIS 52 LED Z 1423MM 5700LM 840 IP44 I CL. DALI EM3H PLX ANODA CO 37W SINGLE (GKO)

PODROBNÁ PRODUKTOVÁ KARTA

TECHNICKÉ VÝKRESY

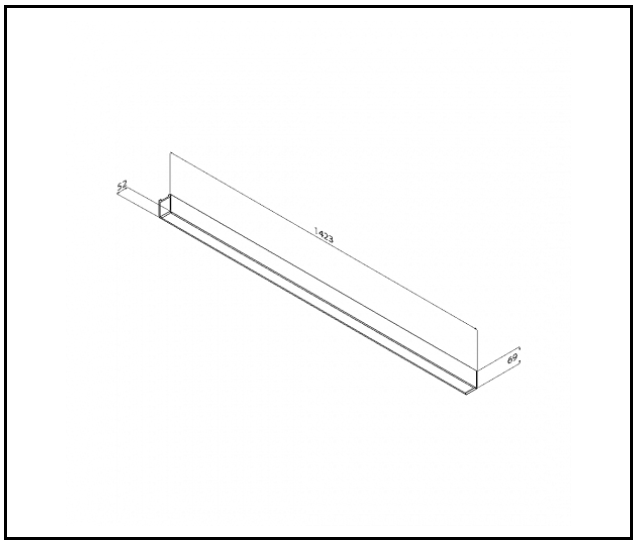

Datum vytvoření karty: 10 září 2026

Výrobce si vyhrazuje právo na změny v průběhu zdokonalování výrobku a na konstrukční změny nebo modernizaci prezentovaného výrobku. Svítidlo splňuje požadavky směrnice EU ROHS 2001/65/EU. Produktový list není obchodní nabídkou. *Tolerance parametrů je +/- 10%.

Tento produkt podléhá pravidlům recyklace elektrické a elektronické zařízení

Certifikát CE - č.: 233/2023

LENA LIGHTING

Lena Lighting S.A.
ul. Kórnicka 52, 63-000 Środa Wielkopolska
tel. +48 61 28 60 333 (Pn-Pt, 8-16), e-mail: hello@lenalighting.pl, www.lenalighting.pl