# BARIS 52 LED N 1423MM 6450LM 840 IP44 I CL. EM3H PLX ANODA CO 41W SINGLE (GKO)

PODROBNÁ PRODUKTOVÁ KARTA

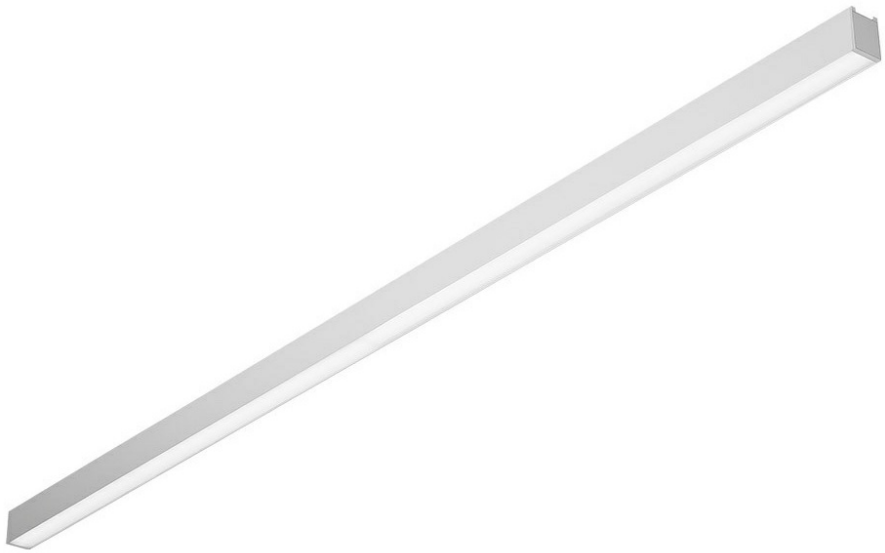

## TECHNICKÉ PARAMETRY

| | |
|---|---|
| **Stupeň těsnosti:** | IP44 |
| **Odolnost proti nárazu:** | IK06 |
| **Jmenovitý výkon svítidla [W]*:** | 41 |
| **Světelný tok svítidla [lm]*:** | 6450 |
| **Teplota barvy [K]:** | 4000 |
| **Barva těla:** | anoda C0 |
| **Materiál difuzoru:** | PC |
| **Typ difuzoru:** | OPÁL |
| **Montážní verze:** | povrchová montáž |

## VLASTNOSTI PRODUKTU

Závěsné nebo povrchové svítidlo s klasickými proporcemi a moderním designem. Kryt svítidla je vyroben z eloxovaného hliníkového profilu v šedé barvě nebo z hliníkového profilu lakovaného bílou nebo černou barvou (další barvy jsou k dispozici na vyžádání). Optický systém má podobu prizmatického difuzoru (PRM); speciálního pružného opálového difuzoru rovnoměrně osvětlujícího svítidlo nebo s žaluzií splňující přísné požadavky na oslnění UGR <19 zakrytou průhledným krytem. Modularita a rozebíratelnost svítidla umožňují výměnu elektronických součástí, jako je LED pásek, napájecí zdroj, a výměnu stínidla kvalifikovanými osobami. Profil svítidla byl přizpůsoben pro práci s inteligentními moduly IoT, které dodatečně optimalizují úroveň a množství jím poskytovaného světla, a také pro verzi direct/indirect, která umožňuje část světla nasměrovat vzhůru a osvětlit tak strop. Svítidlo je vybaveno jedinečným závěsným systémem, který usnadňuje instalaci svítidla a nastavení závěsu. Všechna závěsná svítidla Baris 52 LED Single obsahují 1,2 m dlouhé závěsy s objímkou v sadě a jsou vybavena difuzorem.

## APLIKACE

Svítidlo je určeno pro vnitřní použití. Používá se jako hlavní zdroj světla a je vhodné pro kancelářskou práci, která vyžaduje soustředěný pohled. Jedinečný design, energeticky úsporné LED moduly a možnost spolupráce s externími systémy řízení osvětlení ve standardu DALI předurčují svítidlo k použití v moderních kancelářských budovách třídy A+, se zvláštním zaměřením na kanceláře, prestižní místnosti, konferenční sály, chodby a všude tam, kde je vyžadováno krytí IP44. Baris 52 LED Single je, jak už název napovídá, jediný osvětlovací prvek s určitou délkou. Pro vytvoření linie o délce až 6 metrů bez připojení profilu a až 25 metrů bez připojení stínidla je určena verze

# BARIS 52 LED N 1423MM 6450LM 840 IP44 I CL. EM3H PLX ANODA CO 41W SINGLE (GKO)

PODROBNÁ PRODUKTOVÁ KARTA

## TABULKA TECHNICKÝCH PARAMETRŮ

| | |
|---|---|
| **Index:** | 164521 |
| **Zdroj světla:** | LED modul |
| **Jmenovitý výkon svítidla [W]:** | 41 |
| **Světelný tok svítidla [lm]:** | 6450 |
| **Jmenovité napájecí napětí [V]:** | 220–240 |
| **Frekvence [Hz]:** | 50–60 |
| **Světelná účinnost svítidla [lm/W]:** | 157 |
| **Energetická třída:** | D |
| **Třída ochrany:** | I |
| **Teplota barvy [K]:** | 4000 |
| **Index podání barev (Ra) >:** | 80 |
| **SDCM:** | 3 |
| **Životnost LED L70B50 [h]:** | 150000 |
| **Životnost LED L80B10 [h]:** | 100000 |
| **Životnost LED L90B10 [h] [h]:** | 50000 |
| **Materiál difuzoru:** | PC |
| **Typ difuzoru:** | OPÁL |
| **Barva těla:** | anoda C0 |
| **Rozměry (V/Š/H/V) [mm]:** | 1423/69/52 |

| | |
|---|---|
| **Odolnost proti nárazu:** | IK06 |
| **Stupeň těsnosti:** | IP44 |
| **Montážní verze:** | povrchová montáž |
| **Provozní teplota [°C]:** | od 0 do +35 |
| **Čistá hmotnost [kg]:** | 2.100 |
| **Nouzový modul - provozní doba [h]:** | 3 |
| **Kategorie použití:** | osvětlení kanceláří |
| **Typ baterie:** | Li-Ion |
| **Kapacita baterie [mAh]:** | 5000 |
| **Autotest:** | ano |
| **Nouzový provoz:** | nouzový a síťový |
| **Světelný tok v nouzovém režimu [lm]*:** | 450 |
| **Záruka [roky]:** | 5 |
| **Certifikát CE:** | 31/2026 |
| **Certifikace ENEC:** | |
| **Atest PZH:** | B-BK-60112-0357/2023 |
| **Environmentální deklarace (EPD):** | 852/2025 |
| **Manuál:** | Download PDF |
| **Certifikáty ISO:** | 9001:2015, 14001:2015, 45001:2018, 50001:2018 |

## SVĚTELNÁ KŘIVKA

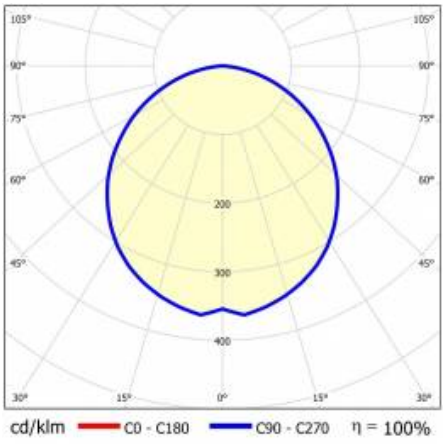

# BARIS 52 LED N 1423MM 6450LM 840 IP44 I CL. EM3H PLX ANODA CO 41W SINGLE (GKO)

PODROBNÁ PRODUKTOVÁ KARTA

**TECHNICKÉ VÝKRESY**

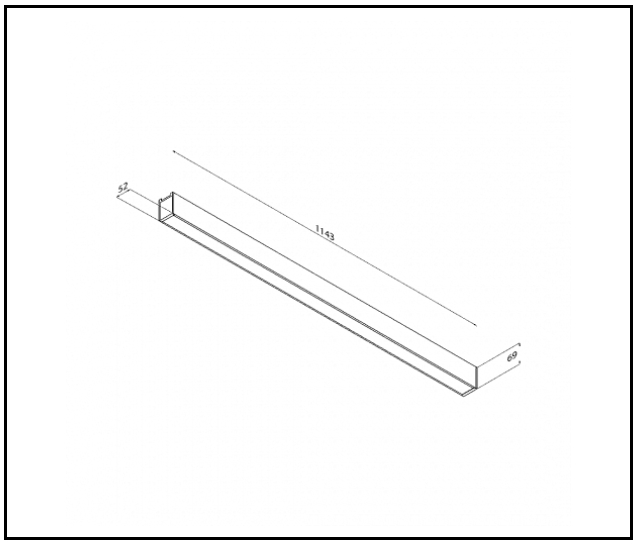


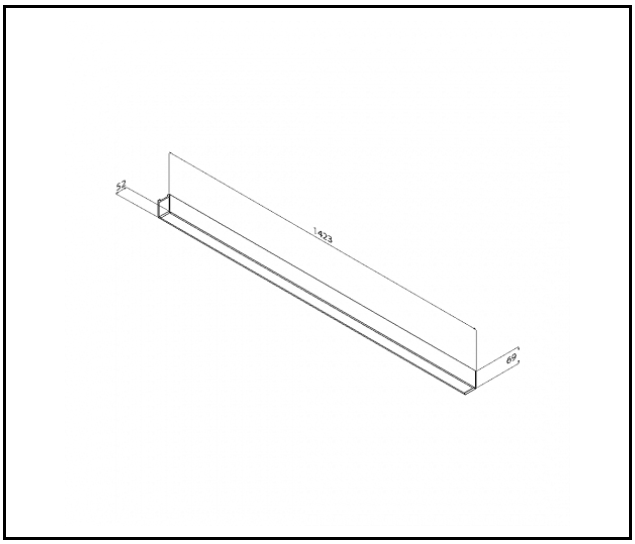


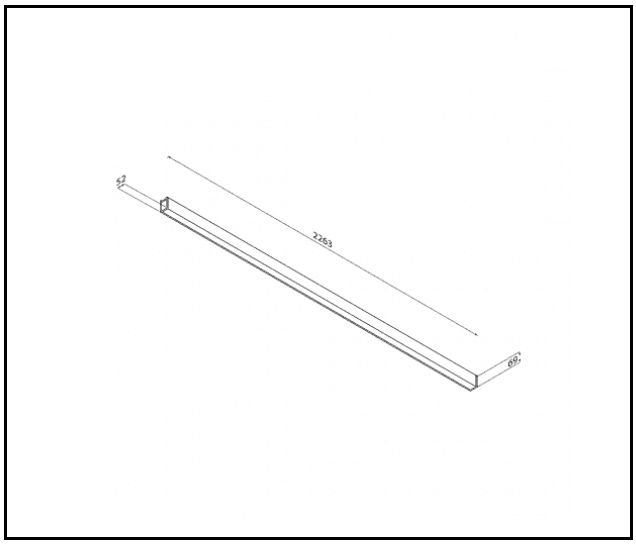


Datum vytvoření karty: 10 září 2026

Výrobce si vyhrazuje právo na změny v průběhu zdokonalování výrobku a na konstrukční změny nebo modernizaci prezentovaného výrobku. Svítidlo splňuje požadavky směrnice EU ROHS 2001/65/EU. Produktový list není obchodní nabídkou. *Tolerance parametrů je +/- 10%.

Tento produkt podléhá pravidlům recyklace elektrické a elektronické zařízení

Certifikát CE - č.: 31/2026

LENA LIGHTING

Lena Lighting S.A.
ul. Kórnicka 52, 63-000 Środa Wielkopolska
tel. +48 61 28 60 333 (Pn-Pt, 8-16), e-mail: hello@lenalighting.pl, www.lenalighting.pl