BARIS 52 LED Z SVÍTIDLO X 3975LM 840 IP20 I CL. PLX ČERNÁ 30W

PODROBNÁ PRODUKTOVÁ KARTA

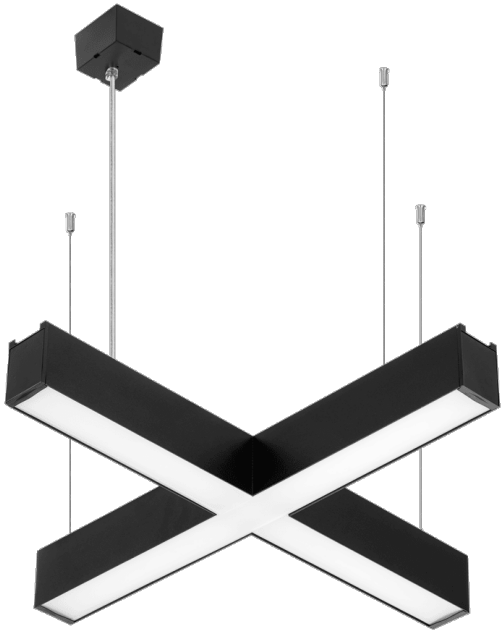

TECHNICKÉ PARAMETRY

Index:	159992
Stupeň těsnosti:	IP20
Odolnost proti nárazu:	IK03
Jmenovitý výkon svítidla [W]*:	30
Světelný tok svítidla [lm]*:	3975
Teplota barvy [K]:	4000
Materiál difuzoru:	PC
Barva těla:	černá
Typ difuzoru:	OPÁL
Montážní verze:	závěsné

VLASTNOSTI PRODUKTU

Závěsné svítidlo klasických rozměrů a moderního designu. Tělo lampy je vyrobeno z eloxovaného hliníkového profilu v šedé barvě nebo z hliníkového profilu lakovaného bílou nebo černou barvou (jiné barvy jsou k dispozici na vyžádání). Optický systém v podobě prizmatického difuzoru (PRM) nebo vyhrazeného pružného opálového stínidla rovnoměrně osvětluje svítidlo. Modularita a rozebíratelnost svítidla umožňují výměnu elektronických součástí, jako je LED pásek, napájecí zdroj a výměnu difuzoru, kvalifikovanými osobami. Profil lampy byl přizpůsoben pro spolupráci s inteligentními moduly IoT, které dále optimalizují úroveň a množství světla, jež poskytuje. Lampa je vybavena jedinečným závěsným systémem pro snadnou instalaci lampy a nastavení závěsu. Všechna závěsná svítidla Baris 52 LED Single obsahují 1,2m závěs s krabičkou v ceně a jsou vybavena difuzorem.

APLIKACE

Baris 52 LED Single ve tvaru L, X, T vytváří mimořádné možnosti konfigurace osvětlení podle charakteru a tvaru místnosti a umožňuje vytvářet různé obrazce a vzory.

BARIS 52 LED Z SVÍTIDLO X 3975LM 840 IP20 I CL. PLX ČERNÁ 30W

PODROBNÁ PRODUKTOVÁ KARTA

TABULKA TECHNICKÝCH PARAMETRŮ

Index:	159992
EAN:	5905963159992
Jmenovitý výkon svítidla [W]:	30
Jmenovité napájecí napětí [V]:	220–240
Frekvence [Hz]:	50–60
Světelný tok svítidla [lm]:	3975
Světelná účinnost svítidla [lm/W]:	139
Energetická třída:	C
Třída ochrany:	I
Teplota barvy [K]:	4000
Index podání barev (Ra) >:	80
SDCM:	3
Životnost LED L70B50 [h]:	150000
Životnost LED L80B10 [h]:	100000
Životnost LED L90B10 [h] [h]:	50000
Materiál difuzoru:	PC

Typ difuzoru:	OPÁL
Barva těla:	černá
Rozměry (V/Š/H/V) [mm]:	599/599/52
Odolnost proti nárazu:	IK03
Stupeň těsnosti:	IP20
Montážní verze:	závěsné
Provozní teplota [°C]:	od 0 do +35
Typ kategorie:	svítidla a lineární systémy
Produktová řada:	X
Kategorie použití:	osvětlení kanceláří
Záruka [roky]:	5
Certifikát CE:	33/2026
Environmentální deklarace (EPD):	852/2025
Manuál:	Download PDF
Certifikáty ISO:	9001:2015. 14001:2015, 45001:2018, 50001:2018

BARIS 52 LED Z SVÍTIDLO X 3975LM 840 IP20 I CL. PLX ČERNÁ 30W

PODROBNÁ PRODUKTOVÁ KARTA

TECHNICKÉ VÝKRESY

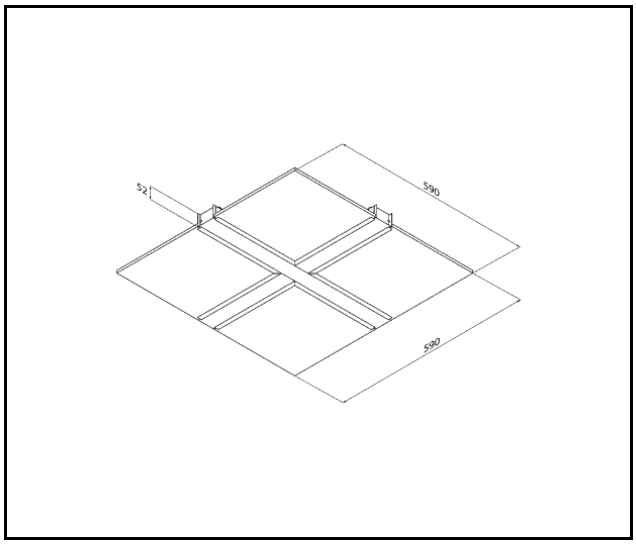

Datum vytvoření karty: 02 září 2026

Výrobce si vyhrazuje právo na změny v průběhu zdokonalování výrobku a na konstrukční změny nebo modernizaci prezentovaného výrobku. Svítidlo splňuje požadavky směrnice EU ROHS 2001/65/EU. Produktový list není obchodní nabídkou. *Tolerance parametrů je +/- 10%.

Tento produkt podléhá pravidlům recyklace elektrické a elektronické zařízení

Certifikát CE - č.: 33/2026

LENA LIGHTING

Lena Lighting S.A.
ul. Kórnicka 52, 63-000 Środa Wielkopolska
tel. +48 61 28 60 333 (Pn-Pt, 8-16), e-mail: hello@lenalighting.pl, www.lenalighting.pl