SKVER S R2 6625LM 830 RM7 WJ IP66 II SCHUTZKLASSE DALI B 0 (50W)

DETAILLIERTE PRODUKTKARTE



TECHNISCHE PARAMETER

IP-Schutzart:	IP66
IK-Stoßfestigkeitsgrad:	IK10
Nennleistung der Leuchte [W]*:	50
Lichtstrom [lm]*:	6625
Farbtemperatur [K]:	3000
Farb- wiedergabe- index (Ra) >:	80
Schutzklasse:	II
Optik:	RM7
Steuerung:	Ja + 5-stufige Leistungsreduzierung
Farbe Gehäuse:	schwarz

CHARAKTERISTIK

Skver LED S (R2 WJ) – eine modulare, hängende, innovative LED-Leuchte für Parks und städtische Bereiche, ausgestattet mit einer Halterung zur Aufhängung an Seilen mit einem Durchmesser von 6 mm bis 16 mm, wobei die Position der Leuchte um 360° verstellbar ist. Die Halterung verfügt über eine integrierte Verriegelung sowie ein zusätzliches Sicherheitsseil aus Edelstahl mit einem speziellen Karabinerhaken, der eine blitzschnelle Montage und Demontage ermöglicht. LED-Leuchte für Parks und städtische Bereiche mit werkzeuglosem Zugang zum Geräteschacht, ausgestattet mit einer werkzeuglosen Wartungsplatte gemäß den Standards Zhaga Book 13 und Zhaga Book 15. Hergestellt aus druckgegossenem Aluminium, ausgestattet mit einer Abdeckung aus PC, die sich durch einen niedrigen ULR-Wert, eine erhöhte Stoßfestigkeit sowie einen erhöhten Farbwiedergabeindex auszeichnet. Die Leuchte ist sowohl in Varianten mit omnidirektionaler als auch mit gerichteter Lichtverteilung erhältlich. Dank ihrer Modularität lassen sich spezielle funktionale Zubehörteile einsetzen, mit denen sich die Leuchte hinsichtlich Montageart, Lichtverteilung und Design an die jeweiligen Anforderungen anpassen lässt.

Besondere Merkmale:
Rundstrahl- und Richtstrahlausführung; Varianten mit Standard-Farbwiedergabeindex (CRI70) und erhöhtem Farbwiedergabeindex (CRI80) erhältlich; architektonisch hochwertige Verarbeitung; höchste Schutzart IK10; hohe Lichtausbeute von bis zu 161 lm/W; um 360° verstellbare Seilhalterung aus Edelstahl für das Aufhängesystem; Montage an Seilen mit einem Durchmesser von 6–16 mm möglich; zusätzliches Sicherheitsseil; werkzeugloser Zugang zum Zubehörfach; Möglichkeit der Ausstattung mit einem speziellen Zubehörteil in Form einer Blendschutzblende; Möglichkeit der Ausstattung mit speziellem Zubehör: ULR < 1-Blende, Stadtblende; Möglichkeit der Ausstattung der Leuchte mit einem Zhaga-Anschluss gemäß Zhaga-D4i (ZD4i); vielfältige Montagemöglichkeiten; zertifizierte höchste Nutzungs- und Umweltqualität: ENEC, ENEC+, ZD4i, Umweltproduktdeklaration (EPD); werkzeuglose Wartungsplatte, konform mit den Standards ZhagaBook13 und ZhagaBook15; Messerklemme zur Spannungsabschaltung bei Wartungsarbeiten.

ANWENDUNGSBEREICHE

Äußere Bereiche von Orten wie: Rathäuser, Bibliotheken, städtische Ämter, Gesundheitseinrichtungen, Schulen, Kindergärten, öffentliche Gärten, Straßen, Gehwege, Erholungsgebiete: Sportplätze, Spielplätze, Radwege, historische Stätten, Altstädte. Biologisch aktiver Raum; Parks; Plätze; städtische Grüninseln; städtische Innenräume nach photometrischem Entwurf; Fußgängerwege; Siedlungsstraßen; Parkplätze; Gartenanlagen. Verschiedene hängende Standards. Die Variante R WJ ist ideal für städtische Infrastrukturanlagen, bei denen eine optimale Servicezeit und die Möglichkeit, die Leuchte ohne Demontage zu warten, besonders wichtig sind.

SKVER S R2 6625LM 830 RM7 WJ IP66 II SCHUTZKLASSE DALI B 0 (50W)

DETAILLIERTE PRODUKTKARTE

TABLE TECHNISCHE PARAMETER

Index:	492778
Kategorietyp:	Park- und Stadtbeleuchtung
Kategorie der Anwendung:	Parkplätze und Radwege
Lichtquelle:	LED modul
Nennleistung der Leuchte [W]:	50
Lichtstrom [lm]:	6625
Frequenz:	50 - 60
Lichtausbeute [lm/W]:	133
Energieeffizienzklasse:	D
Schutzklasse:	II
Farbtemperatur [K]:	3000
Farb- wiedergabe- index (Ra) >:	80
SDCM:	4
Power Factor:	0.97
Überspannungsschutz [kV]:	10
Material Diffusor:	PC
Typ Diffusor:	transparent
Optik:	RM7
Material Gehäuse:	Aluminium pulverbeschichtet
Farbe Gehäuse:	schwarz

Abmessungen (H/B/T/H) [mm]:	ø360/436
Einbaumaße [mm]:	ø42
IK-Stoßfestigkeitsgrad:	IK10
IP-Schutzart:	IP66
Montage:	am Seil
Betriebstemperatur [°C]:	von -40 bis +50
Version:	S
DIMM DALI:	ja
Steuerung:	Ja + 5-stufige Leistungsreduzierung
Schutzart:	NTC
Menge auf der Palette [Stück]:	18
Garantie [Jahre]:	5 z możliwością przedłużenia do 10
CE-Zertifikat:	113/2026
ENEC-Zertifikat:	0351/ENEC/24/M1; 0121/ENEC+/24/M2
Zhaga-D4i:	ZG430121062024
Umwelterklärung (EPD):	683/2024
ENEC Plus:	0121/ENEC+/24/M2
Anleitung:	Download PDF
ISO Zertifikat:	9001:2015, 14001:2015, 45001:2018, 50001:2018

SKVER S R2 6625LM 830 RM7 WJ IP66 II SCHUTZKLASSE DALI B 0 (50W)

DETAILLIERTE PRODUKTKARTE

TECHNICAL PICTURES

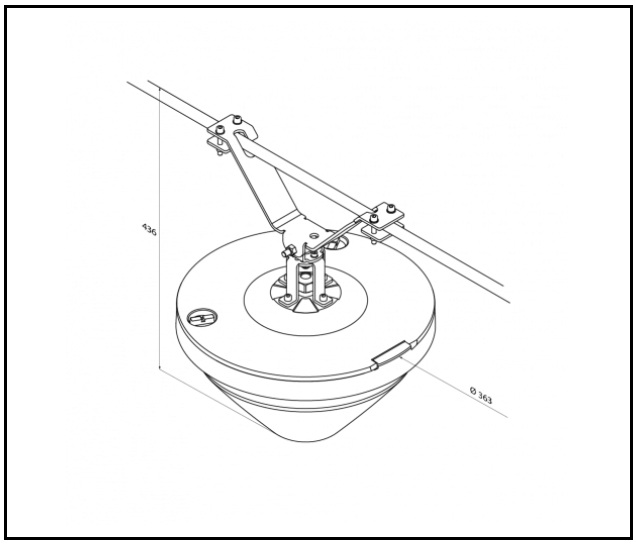

SKVER S R2 6625LM 830 RM7 WJ IP66 II SCHUTZKLASSE DALI B 0 (50W)

DETAILLIERTE PRODUKTKARTE

ZUBEHÖR ERHÄLTLICH

index	Name
WSEL431	RC-Programmierfernbedienung HAI HD05R für HD0406VRH IoT



RC-Programmierfernbedienung HAI HD05R für HD0406VRH IoT (WSEL431)

Der Hersteller behält sich das Recht vor, Produktverbesserungen und Designänderungen oder Modernisierung in den Produkten vorzunehmen. * Parametertoleranz beträgt +/- 10 %Das Produktdatenblatt ist kein kommerzielles Angebot.

Dieses Produkt unterliegt dem Recycling von elektrischen und elektronischen Geräten(WEEE)

Zertifikat CE - Nr: 113/2026

LENA LIGHTING

Lena Lighting S.A.
ul. Kórnicka 52, 63-000 Środa Wielkopolska
tel. +48 61 28 60 333 (Pn-Pt, 8-16), e-mail: hello@lenalighting.pl, www.lenalighting.pl