LINEA S LED 1764MM 18550LM 840 IP40 CW (100W)

FICHE DÉTAILLÉE DE PRODUIT



PARAMÈTRES TECHNIQUE

Référence:	276613
Puissance nominale du luminaire [W]*:	100
Flux lumineux du luminaire [lm]*:	18550
Fréquence [Hz]:	50-60
Classe énergétique:	A
Classe de protection:	I
Température de couleur [K]:	4000
Degré d'étanchéité:	IP40

CARACTÉRISTIQUES DU PRODUIT

LINEA S LED est un système de ligne lumineuse monté en surface et suspendu, représentant une nouvelle génération de luminaires dédiés à la technologie LED. Le système de connexion innovant et le câblage en boucle permettent l'assemblage rapide des luminaires dans une ligne d'éclairage et le remplacement flexible des modules d'éclairage pour répondre aux besoins actuels. Le design utilisé permet un montage et un raccordement électrique faciles. Le corps en acier, conçu de A à Z, assure la solidité et la robustesse du luminaire, tandis que le profil latéral étroit permet l'installation dans des zones difficiles d'accès. Les diodes d'un fabricant renommé et les nouveaux modules LED contribuent à l'efficacité lumineuse très élevée.

APPLICATION

Une lampe LED polyvalente pour une utilisation intérieure, particulièrement adaptée à l'éclairage de grandes installations commerciales, de fabrication et d'entrepôt. Une lampe destinée à la fois aux nouvelles applications et au remplacement des luminaires T8 et T5 traditionnels par des solutions LED à haut rendement énergétique.

LINEA S LED 1764MM 18550LM 840 IP40 CW (100W)

FICHE DÉTAILLÉE DE PRODUIT

TABLEAU DES PARAMÈTRES TECHNIQUES

Référence:	276613
EAN:	5905963276613
Source de lumière:	LED
Puissance nominale du luminaire [W]:	100
Flux lumineux du luminaire [lm]:	18550
Plage de tension alternative [V]:	198-264
Fréquence [Hz]:	50-60
Efficacité lumineuse du luminaire [lm / W]:	197
Classe énergétique:	A
Classe de protection:	I
Température de couleur [K]:	4000
Indice de rendu des couleurs (Ra) >:	80
SDMC:	3
Durée de vie de la LED L70B50 [h]:	196000
Durée de vie de la LED L80B10 [h]:	123000
Durée de vie de la LED L90B10 [h]:	60000
Angle d'éclairage [°]:	25x80
Type de diffusion:	CW
Matériau du diffuseur:	PC
Matériau du corps:	acier galvanisé
Couleur du corps:	RAL9010

Dimensions (H/L/P/S) [mm]:	1764/53/26
Degré d'étanchéité:	IP40
Température de travail [° C]:	de -25 à +35
Nombre de pièces sur une palette [pcs]:	104
Poids net [kg]:	1.900
Tension d'alimentation nominale [V]:	220-240
Protection contre les surtensions [kV]:	1
Type de diffuseur:	Panneau de lentilles
Couleur du diffuseur:	transparent
Résistance aux chocs:	IK03
UGR (4H8H):	23.6
Accessoires supplémentaires:	capuchon d'extrémité IP40, capuchon d'extrémité IP44, suspension, support de montage en surface, grilles en PVC, grilles métalliques, kits d'alimentation électrique
Sécurité photobiologique:	groupe de risque 1 (faible risque)
Garantie [ans]:	5
Certificat CE:	46/2025
Certificat ENEC:	0331/ENEC/23
HACCP:	852/2004
Instructions d'installation:	Download PDF
Déclaration Environnementale (FEP):	869/2025
Certificat ISO:	9001:2015, 14001:2015, 45001:2018, 50001:2018
Plik LDT:	Download

LINEA S LED 1764MM 18550LM 840 IP40 CW (100W)

FICHE DÉTAILLÉE DE PRODUIT

ACCESSOIRES DISPONIBLES

Référence	NOM
980039	LINEA S LED grille 1764mm
980060	LINEA S LED – embout IP40 push-in
980077	LINEA S Suspension LED 3m
980084	LINEA S Bloc d'alimentation LED 5P
980930	LINEA S LED fascia PVC 1176mm
981159	LINEA S LED - fascia PVC 1764mm
981388	LINEA S Bloc d'alimentation LED 11P
981166	LINEA S LED – embout IP40 pour vis
981258	LINEA S LED 588mm module universel 4P
980947	LINEA S LED grille métallique 1176mm
980985	LINEA S LED grille métallique 588mm
980992	LINEA S LED - Grille en PVC 588mm
981173	LINEA S LED pendentif 1.5m
980954	Support de montage en surface Linea S LED
981418	LINEA S LED pendentif sm 1.5
981425	Suspension de chaîne LINEA S LED
980978	Bloc d'alimentation LED Linea S 7P
980961	LINEA S LED pendentif sm 3m
981401	LINEA S LED Lunette de connexion
981715	LINEA S LED 1176mm Module IoT BT HTR PIR DIMM 8(12)m
981906	LINEA S LED 588mm Module IoT BT HTR PIR DIMM 12(15)m
981227	LINEA S LED 588mm AW DOT CS 2W 1h NM AT
981234	LINEA S LED 588mm AW DOT CSC 2W 1h NM AT
981241	LINEA S LED 588mm AW DOT CSO 2W 1h NM AT
981265	LINEA S LED 588mm - 1xEXPO ADJUST 2050lm zoom 22-55st. BLANC 840 20W
981272	LINEA S LED 588mm - 1xEXPO ADJUST 2050lm DALI zoom 22-55st. BLANC 840 20W
981289	LINEA S LED 1176mm - 2xEXPO ADJUST 2050lm zoom 22-55st. BLANC 840 20W
981296	LINEA S LED 1176mm - 2xEXPO ADJUST 2050lm DALI zoom 22-55st. BLANC 840 20W
981159/BL	LINEA S LED - fascia PVC 1764mm






LINEA S LED 1764MM 18550LM 840 IP40 CW (100W)

FICHE DÉTAILLÉE DE PRODUIT



LINEA S LED grille 1764mm (980039)



LINEA S LED – embout IP40 push-in (980060)



LINEA S Bloc d'alimentation LED 5P (980084)



LINEA S LED fascia PVC 1176mm (980930)

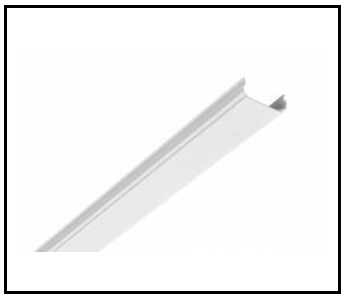

LINEA S LED - fascia PVC 1764mm (981159)

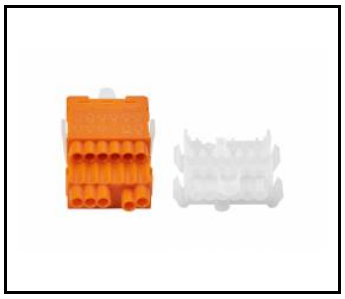

LINEA S Bloc d'alimentation LED 11P (981388)



LINEA S LED grille métallique 1176mm (980947)



LINEA S LED grille métallique 588mm (980985)

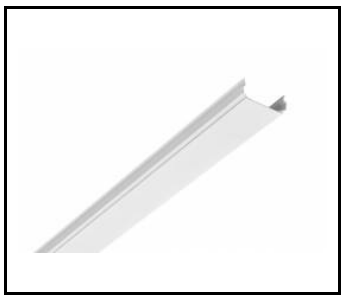

LINEA S LED - Grille en PVC 588mm (980992)



LINEA S LED pendentif 1.5m (981173)

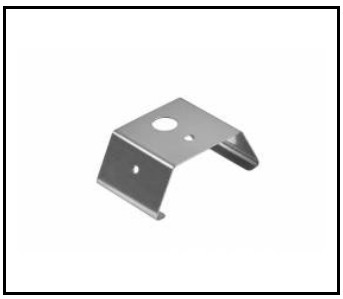

Support de montage en surface Linea S LED (980954)



Suspension de chaîne LINEA S LED (981425)

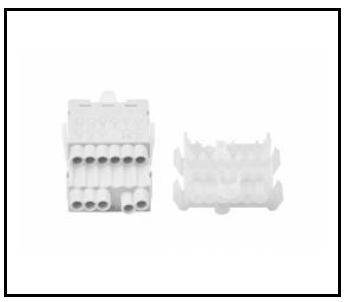

Bloc d'alimentation LED Linea S 7P (980978)

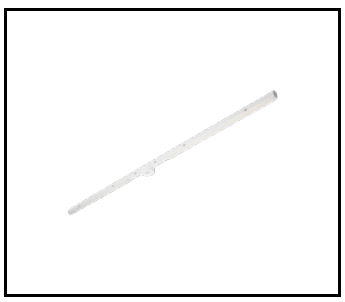

LINEA S LED 588mm AW DOT CS 2W 1h NM AT (981227)

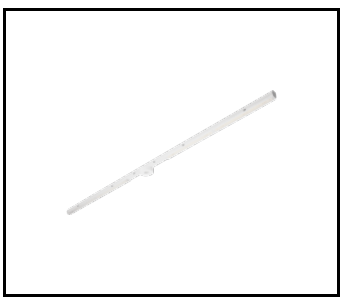

LINEA S LED 588mm AW DOT CSC 2W 1h NM AT (981234)

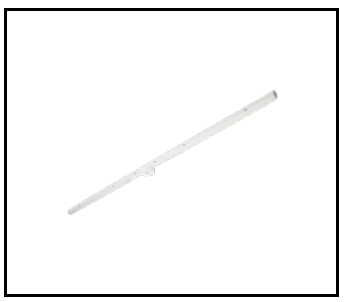

LINEA S LED 588mm AW DOT CSO 2W 1h NM AT (981241)

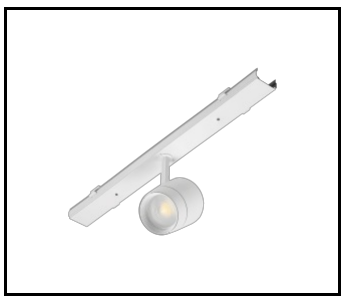

LINEA S LED 588mm - 1xEXPO

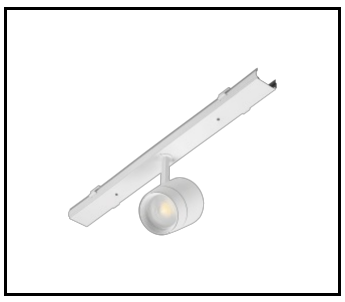

LINEA S LED 588mm - 1xEXPO

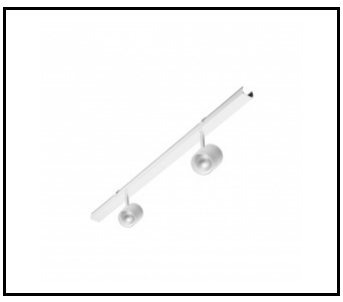

LINEA S LED 1176mm - 2xEXPO

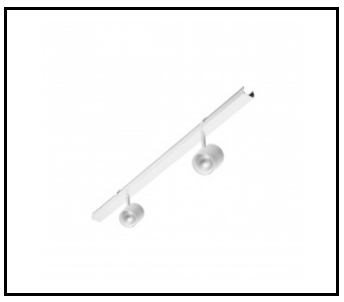

LINEA S LED 1176mm - 2xEXPO

LINEA S LED 1764MM 18550LM 840 IP40 CW (100W)

FICHE DÉTAILLÉE DE PRODUIT

ADJUST 2050lm zoom 22-55st.
BLANC 840 20W (981265)

ADJUST 2050lm DALI zoom 22-55st.
BLANC 840 20W (981272)

ADJUST 2050lm zoom 22-55st.
BLANC 840 20W (981289)

ADJUST 2050lm DALI zoom 22-55st.
BLANC 840 20W (981296)

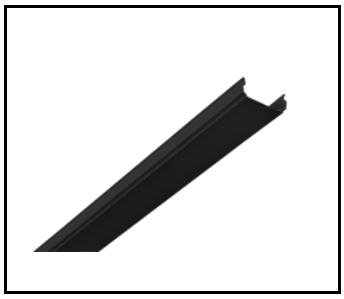

LINEA S LED - fascia PVC
1764mm (981159/BL)

Date de création de la carte: 19 mars 2026

Le fabricant se réserve le droit d'apporter des modifications au cours de l'amélioration du produit ainsi que des modifications de conception ou de modernisation du produit présenté. La fiche technique du produit n'est pas une offre commerciale * La tolérance des paramètres est de +/- 10 %

Ce produit est soumis aux règles de recyclage des équipements électriques et électroniques

Certificat CE - Nr: 46/2025

LENA LIGHTING

Lena Lighting S.A.
ul. Kórnicka 52, 63-000 Środa Wielkopolska
tel. +48 61 28 60 333 (Pn-Pt, 8-16), e-mail: hello@lenalighting.pl, www.lenalighting.pl