# LINEA S LED 1176MM 7550LM 840 IP40 CW (43W)

DETAILLIERTE PRODUKTKARTE



## TECHNISCHE PARAMETER

| | |
|---|---|
| **Index:** | 276491 |
| **Nennleistung der Leuchte [W]*:** | 43 |
| **Lichtstrom [lm]*:** | 7550 |
| **Frequenz:** | 50-60 |
| **Energieeffizienzklasse:** | A |
| **Schutzklasse:** | I |
| **Farbtemperatur [K]:** | 4000 |
| **IP-Schutzart:** | IP40 |

## CHARAKTERISTIK

LINEA S LED ist ein Anbau- und Pendelleuchtensystem, das eine neue Generation von Leuchten für die LED-Technologie darstellt. Das innovative Anschlusssystem und die durchgeschleifte Verkabelung ermöglichen eine schnelle Montage der Leuchten zu einer Lichtlinie und einen flexiblen Austausch der Lichtmodule je nach aktuellem Bedarf. Das verwendete Design ermöglicht eine einfache Montage und einen einfachen Stromanschluss. Das von Grund auf neu konzipierte Stahlgehäuse gewährleistet die Festigkeit und Robustheit der Leuchte, während das schmale Seitenprofil die Installation in schwer zugänglichen Bereichen ermöglicht. Dioden eines renommierten Herstellers und neue LED-Module tragen zu der sehr hohen Lichtausbeute bei.

## ANWENDUNGSBEREICHE

Eine vielseitige LED-Lampe für den Innenbereich, besonders geeignet für die Beleuchtung von großen Gewerbe-, Produktions- und Lagerhallen. Eine Lampe, die sowohl für neue Anwendungen als auch für den Ersatz von herkömmlichen T8- und T5-Leuchten durch energieeffiziente LED-Lösungen geeignet ist.

# LINEA S LED 1176MM 7550LM 840 IP40 CW (43W)

DETAILLIERTE PRODUKTKARTE

## TABLE TECHNISCHE PARAMETER

| | |
|---|---|
| **Index:** | 276491 |
| **EAN:** | 5905963276491 |
| **Lichtquelle:** | LED |
| **Nennleistung der Leuchte [W]:** | 43 |
| **Lichtstrom [lm]:** | 7550 |
| **Wechselspannungsbereich [V]:** | 198-264 |
| **Frequenz:** | 50-60 |
| **Lichtausbeute [lm/W]:** | 186 |
| **Energieeffizienzklasse:** | A |
| **Schutzklasse:** | I |
| **Farbtemperatur [K]:** | 4000 |
| **Farb- wiedergabe- index (Ra) >:** | 80 |
| **SDCM:** | 3 |
| **Lebensdauer LED L70B50 [h]:** | 196000 |
| **Lebensdauer LED L80B10 [h]:** | 123000 |
| **Lebensdauer LED L90B10 [h]:** | 60000 |
| **Abstrahl- winkel [°]:** | 25x80 |
| **Verteilungstyp:** | CW |
| **Material Diffusor:** | PC |
| **Material Gehäuse:** | verzinkter beschichteter Stahl |
| **Farbe Gehäuse:** | RAL9010 |

| | |
|---|---|
| **Abmessungen (H/B/T/H) [mm]:** | 1176/53/26 |
| **IP-Schutzart:** | IP40 |
| **Betriebstemperatur [°C]:** | von -20 bis +35 |
| **Menge auf der Palette [Stück]:** | 104 |
| **Eigengewicht [kg]:** | 1.500 |
| **Versorgungsspannung [V]:** | 220-240 |
| **Überspannungsschutz [kV]:** | 1 |
| **Typ Diffusor:** | Lentikularpanel |
| **Farbe Diffusor:** | transparent |
| **IK-Stoßfestigkeitsgrad:** | IK03 |
| **UGR (4H8H):** | 21.4 |
| **Zusätzliches Zubehör:** | Endkappe IP40, Endkappe IP44, Aufhängung, Anbaubügel, PVC-Gitter, Metallgitter, Stromversorgungssätze |
| **Photobiologische Sicherheit:** | Risikogruppe 1 (geringes Risiko) |
| **Garantie [Jahre]:** | 5 |
| **CE-Zertifikat:** | 46/2025 |
| **ENEC-Zertifikat:** | 0331/ENEC/23 |
| **HACCP:** | 852/2004 |
| **Anleitung:** | Download PDF |
| **Umwelterklärung (EPD):** | 869/2025 |
| **ISO Zertifikat:** | 9001:2015, 14001:2015, 45001:2018, 50001:2018 |
| **Plik LDT:** | Download |

# LINEA S LED 1176MM 7550LM 840 IP40 CW (43W)

DETAILLIERTE PRODUKTKARTE

## ZUBEHÖR ERHÄLTLICH

| index | Name |
|---|---|
| 980039 | LINEA S LED - Metallabdeckung 1764mm |
| 980060 | LINEA S LED - Endkappe IP40 steckbar |
| 980077 | LINEA S LED - Aufhängung 3m |
| 980084 | LINEA S LED - Einspeisung 5P |
| 980930 | LINEA S LED - PVC Abdeckung 1176mm |
| 981159 | LINEA S LED - PVC Abdeckung 1764mm |
| 981388 | LINEA S LED - Einspeisung 11P |
| 981166 | LINEA S LED - Endkappe IP40 zum Einschrauben |
| 981258 | LINEA S LED 588mm Universalmodul 4P |
| 980947 | LINEA S LED - Metallabdeckung 1176mm |
| 980985 | LINEA S LED - Metallabdeckung 588mm |
| 980992 | LINEA S LED - PVC-Gitter 588mm |
| 981173 | LINEA S LED - Aufhängung 1.5m |
| 980954 | LINEA S LED - Deckenhalter |
| 981418 | LINEA S LED - Aufhängung Rasterdecke 1.5m |
| 981425 | LINEA S LED - Kettenaufhängung |
| 980978 | LINEA S LED - Einspeisung 7P |
| 980961 | LINEA S LED - Aufhängung Rasterdecke 3m |
| 981401 | LINEA S LED - Abdeckkappe der Verbindung IP40 |
| 981715 | LINEA S LED 1176mm Modul IoT BT HTR PIR DIMM 8(12)m |
| 981906 | LINEA S LED 588mm Modul IoT BT HTR PIR DIMM 12(15)m |
| 981227 | LINEA S LED 588mm AW DOT CS 2W 1h NM AT |
| 981234 | LINEA S LED 588mm AW DOT CSC 2W 1h NM AT |
| 981241 | LINEA S LED 588mm AW DOT CSO 2W 1h NM AT |
| 981265 | LINEA S LED 588mm - 1xEXPO ADJUST 2050lm zoom 22-55st. WEISS 840 20W |
| 981272 | LINEA S LED 588mm - 1xEXPO ADJUST 2050lm DALI zoom 22-55st. WEISS 840 20W |
| 981289 | LINEA S LED 1176mm - 2xEXPO ADJUST 2050lm zoom 22-55st. WEISS 840 20W |
| 981296 | LINEA S LED 1176mm - 2xEXPO ADJUST 2050lm DALI zoom 22-55st. WEISS 840 20W |
| 981159/BL | LINEA S LED - PVC Abdeckung 1764mm |






# LINEA S LED 1176MM 7550LM 840 IP40 CW (43W)

DETAILLIERTE PRODUKTKARTE



LINEA S LED - Metallabdeckung 1764mm (980039)



LINEA S LED - Endkappe IP40 steckbar (980060)



LINEA S LED - Einspeisung 5P (980084)



LINEA S LED - PVC Abdeckung 1176mm (980930)

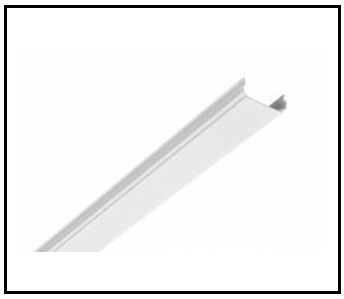

LINEA S LED - PVC Abdeckung 1764mm (981159)

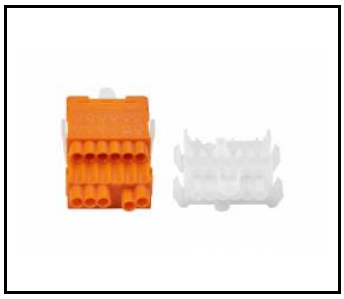

LINEA S LED - Einspeisung 11P (981388)



LINEA S LED - Metallabdeckung 1176mm (980947)



LINEA S LED - Metallabdeckung 588mm (980985)

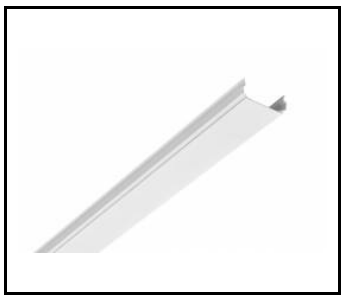

LINEA S LED - PVC-Gitter 588mm (980992)



LINEA S LED - Aufhängung 1.5m (981173)

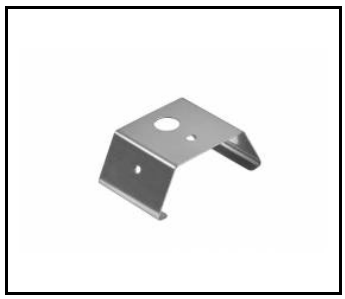

LINEA S LED - Deckenhalter (980954)



LINEA S LED - Kettenaufhängung (981425)

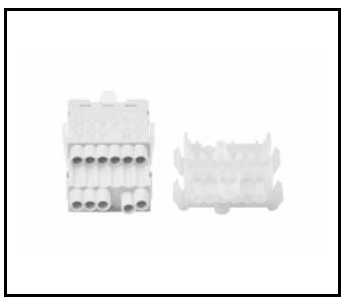

LINEA S LED - Einspeisung 7P (980978)

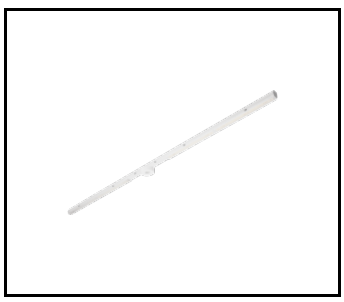

LINEA S LED 588mm AW DOT CS 2W 1h NM AT (981227)

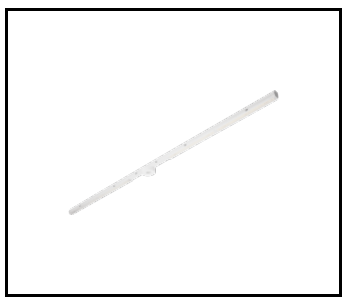

LINEA S LED 588mm AW DOT CSC 2W 1h NM AT (981234)

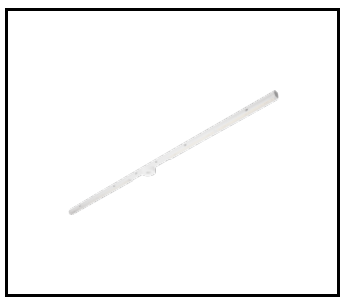

LINEA S LED 588mm AW DOT CSO 2W 1h NM AT (981241)

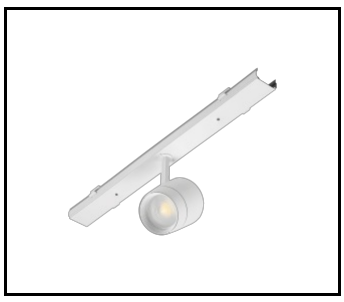

LINEA S LED 588mm - 1xEXPO

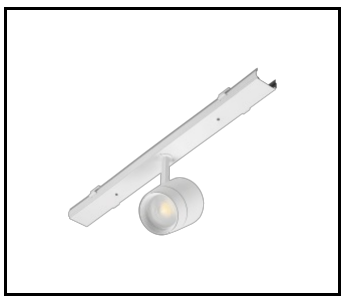

LINEA S LED 588mm - 1xEXPO

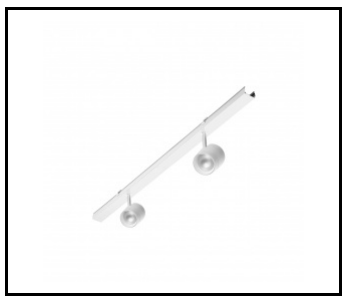

LINEA S LED 1176mm - 2xEXPO

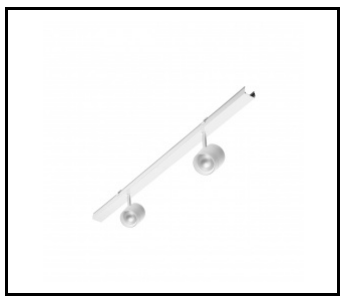

LINEA S LED 1176mm - 2xEXPO

# LINEA S LED 1176MM 7550LM 840 IP40 CW (43W)

DETAILLIERTE PRODUKTKARTE

ADJUST 2050lm zoom 22-55st. WEISS 840 20W (981265)

ADJUST 2050lm DALI zoom 22-55st. WEISS 840 20W (981272)

ADJUST 2050lm zoom 22-55st. WEISS 840 20W (981289)

ADJUST 2050lm DALI zoom 22-55st. WEISS 840 20W (981296)

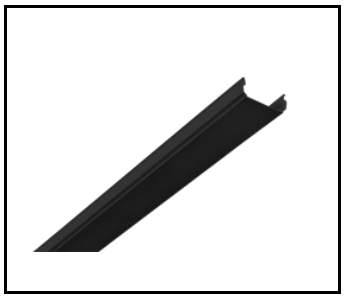

LINEA S LED - PVC Abdeckung 1764mm (981159/BL)

Erstellungsdatum der Karte: 19 März 2026

Der Hersteller behält sich das Recht vor, Produktverbesserungen und Designänderungen oder Modernisierung in den Produkten vorzunehmen. * Parametertoleranz beträgt +/- 10 %Das Produktdatenblatt ist kein kommerzielles Angebot.

Dieses Produkt unterliegt dem Recycling von elektrischen und elektronischen Geräten(WEEE)

Zertifikat CE - Nr: 46/2025

LENA LIGHTING

Lena Lighting S.A.
ul. Kórnicka 52, 63-000 Środa Wielkopolska
tel. +48 61 28 60 333 (Pn-Pt, 8-16), e-mail: hello@lenalighting.pl, www.lenalighting.pl