LINEA S LED 1176MM 14850LM 840 IP40 CW DALI (80W)

DETAILLIERTE PRODUKTKARTE



TECHNISCHE PARAMETER

Index:	276385
Nennleistung der Leuchte [W]*:	80
Lichtstrom [lm]*:	14850
Frequenz:	50-60
Energieeffizienzklasse:	A
Schutzklasse:	I
Farbtemperatur [K]:	4000
IP-Schutzart:	IP40

CHARAKTERISTIK

LINEA S LED ist ein Anbau- und Pendelleuchtensystem, das eine neue Generation von Leuchten für die LED-Technologie darstellt. Das innovative Anschlusssystem und die durchgeschleifte Verkabelung ermöglichen eine schnelle Montage der Leuchten zu einer Lichtlinie und einen flexiblen Austausch der Lichtmodule je nach aktuellem Bedarf. Das verwendete Design ermöglicht eine einfache Montage und einen einfachen Stromanschluss. Das von Grund auf neu konzipierte Stahlgehäuse gewährleistet die Festigkeit und Robustheit der Leuchte, während das schmale Seitenprofil die Installation in schwer zugänglichen Bereichen ermöglicht. Dioden eines renommierten Herstellers und neue LED-Module tragen zu der sehr hohen Lichtausbeute bei.

ANWENDUNGSBEREICHE

Eine vielseitige LED-Lampe für den Innenbereich, besonders geeignet für die Beleuchtung von großen Gewerbe-, Produktions- und Lagerhallen. Eine Lampe, die sowohl für neue Anwendungen als auch für den Ersatz von herkömmlichen T8- und T5-Leuchten durch energieeffiziente LED-Lösungen geeignet ist.

LINEA S LED 1176MM 14850LM 840 IP40 CW DALI (80W)

DETAILLIERTE PRODUKTKARTE

TABLE TECHNISCHE PARAMETER

Index:	276385
EAN:	5905963276385
Lichtquelle:	LED
Nennleistung der Leuchte [W]:	80
Lichtstrom [lm]:	14850
Wechselspannungsbereich [V]:	198-264
Frequenz:	50-60
Lichtausbeute [lm/W]:	197
Energieeffizienzklasse:	A
Schutzklasse:	I
Farbtemperatur [K]:	4000
Farb- wiedergabe- index (Ra) >:	80
SDCM:	3
Lebensdauer LED L70B50 [h]:	196000
Lebensdauer LED L80B10 [h]:	123000
Lebensdauer LED L90B10 [h]:	60000
Abstrahl- winkel [°]:	25x80
Verteilungstyp:	CW
Material Diffusor:	PC
Material Gehäuse:	verzinkter beschichteter Stahl
Farbe Gehäuse:	RAL9010
Abmessungen (H/B/T/H) [mm]:	1176/53/26

IP-Schutzart:	IP40
Betriebstemperatur [°C]:	von -25 bis +35
DIMM DALI:	ja
Menge auf der Palette [Stück]:	104
Eigengewicht [kg]:	1.600
Versorgungsspannung [V]:	220-240
Überspannungsschutz [kV]:	1
Typ Diffusor:	Lentikularpanel
Farbe Diffusor:	transparent
IK-Stoßfestigkeitsgrad:	IK03
UGR (4H8H):	24
Zusätzliches Zubehör:	Endkappe IP40, Endkappe IP44, Aufhängung, Anbaubügel, PVC-Gitter, Metallgitter, Stromversorgungssätze
Photobiologische Sicherheit:	Risikogruppe 1 (geringes Risiko)
Garantie [Jahre]:	5
CE-Zertifikat:	46/2025
ENEC-Zertifikat:	0331/ENEC/23
HACCP:	852/2004
Anleitung:	Download PDF
Umwelterklärung (EPD):	869/2025
ISO Zertifikat:	9001:2015, 14001:2015, 45001:2018, 50001:2018
Plik LDT:	Download

LINEA S LED 1176MM 14850LM 840 IP40 CW DALI (80W)

DETAILLIERTE PRODUKTKARTE

ZUBEHÖR ERHÄLTLICH

index	Name
980039	LINEA S LED - Metallabdeckung 1764mm
980060	LINEA S LED - Endkappe IP40 steckbar
980077	LINEA S LED - Aufhängung 3m
980084	LINEA S LED - Einspeisung 5P
980930	LINEA S LED - PVC Abdeckung 1176mm
981159	LINEA S LED - PVC Abdeckung 1764mm
981388	LINEA S LED - Einspeisung 11P
981166	LINEA S LED - Endkappe IP40 zum Einschrauben
981258	LINEA S LED 588mm Universalmodul 4P
980947	LINEA S LED - Metallabdeckung 1176mm
980985	LINEA S LED - Metallabdeckung 588mm
980992	LINEA S LED - PVC-Gitter 588mm
981173	LINEA S LED - Aufhängung 1.5m
980954	LINEA S LED - Deckenhalter
981418	LINEA S LED - Aufhängung Rasterdecke 1.5m
981425	LINEA S LED - Kettenaufhängung
980978	LINEA S LED - Einspeisung 7P
980961	LINEA S LED - Aufhängung Rasterdecke 3m
981401	LINEA S LED - Abdeckkappe der Verbindung IP40
981715	LINEA S LED 1176mm Modul IoT BT HTR PIR DIMM 8(12)m
981906	LINEA S LED 588mm Modul IoT BT HTR PIR DIMM 12(15)m
981227	LINEA S LED 588mm AW DOT CS 2W 1h NM AT
981234	LINEA S LED 588mm AW DOT CSC 2W 1h NM AT
981241	LINEA S LED 588mm AW DOT CSO 2W 1h NM AT
981265	LINEA S LED 588mm - 1xEXPO ADJUST 2050lm zoom 22-55st. WEISS 840 20W
981272	LINEA S LED 588mm - 1xEXPO ADJUST 2050lm DALI zoom 22-55st. WEISS 840 20W
981289	LINEA S LED 1176mm - 2xEXPO ADJUST 2050lm zoom 22-55st. WEISS 840 20W
981296	LINEA S LED 1176mm - 2xEXPO ADJUST 2050lm DALI zoom 22-55st. WEISS 840 20W
981159/BL	LINEA S LED - PVC Abdeckung 1764mm






LINEA S LED 1176MM 14850LM 840 IP40 CW DALI (80W)

DETAILLIERTE PRODUKTKARTE

LINEA S LED - Metallabdeckung 1764mm (980039)

LINEA S LED - Endkappe IP40 steckbar (980060)

LINEA S LED - Einspeisung 5P (980084)

LINEA S LED - PVC Abdeckung 1176mm (980930)

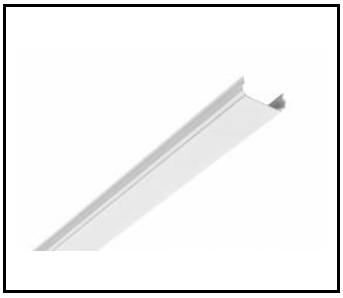

LINEA S LED - PVC Abdeckung 1764mm (981159)

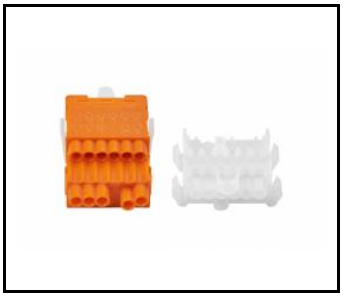

LINEA S LED - Einspeisung 11P (981388)



LINEA S LED - Metallabdeckung 1176mm (980947)



LINEA S LED - Metallabdeckung 588mm (980985)

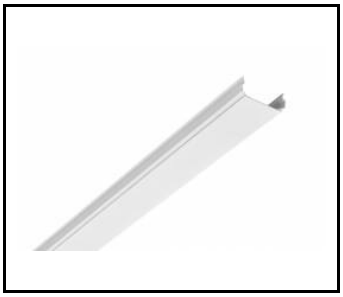

LINEA S LED - PVC-Gitter 588mm (980992)



LINEA S LED - Aufhängung 1.5m (981173)

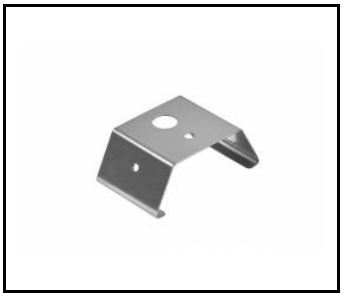

LINEA S LED - Deckenhalter (980954)



LINEA S LED - Kettenaufhängung (981425)

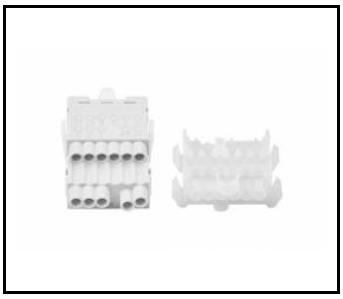

LINEA S LED - Einspeisung 7P (980978)

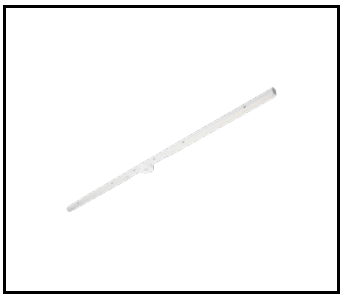

LINEA S LED 588mm AW DOT CS 2W 1h NM AT (981227)

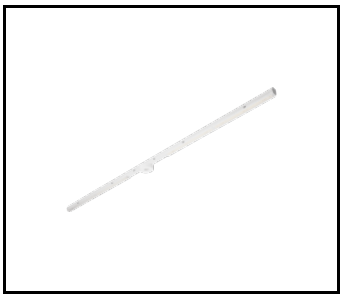

LINEA S LED 588mm AW DOT CSC 2W 1h NM AT (981234)

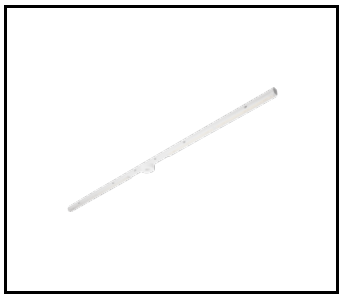

LINEA S LED 588mm AW DOT CSO 2W 1h NM AT (981241)

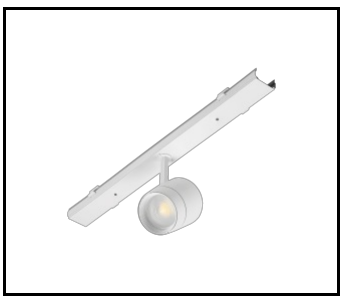

LINEA S LED 588mm - 1xEXPO

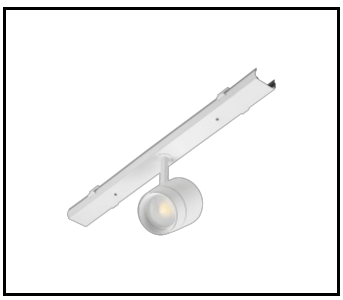

LINEA S LED 588mm - 1xEXPO

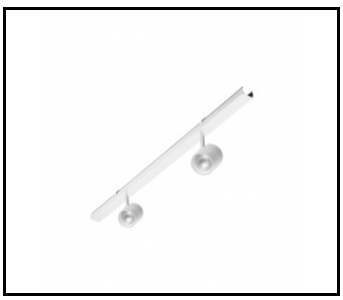

LINEA S LED 1176mm - 2xEXPO

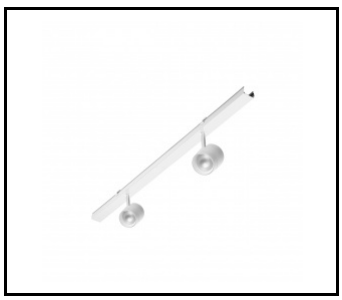

LINEA S LED 1176mm - 2xEXPO

LINEA S LED 1176MM 14850LM 840 IP40 CW DALI (80W)

DETAILLIERTE PRODUKTKARTE

ADJUST 2050lm zoom 22-55st. WEISS 840 20W (981265)

ADJUST 2050lm DALI zoom 22-55st. WEISS 840 20W (981272)

ADJUST 2050lm zoom 22-55st. WEISS 840 20W (981289)

ADJUST 2050lm DALI zoom 22-55st. WEISS 840 20W (981296)

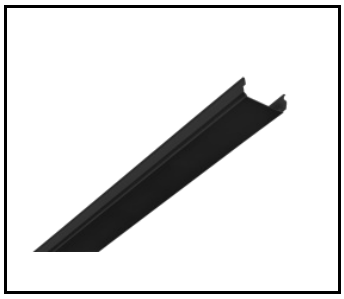

LINEA S LED - PVC Abdeckung 1764mm (981159/BL)

Der Hersteller behält sich das Recht vor, Produktverbesserungen und Designänderungen oder Modernisierung in den Produkten vorzunehmen. * Parametertoleranz beträgt +/- 10 %Das Produktdatenblatt ist kein kommerzielles Angebot.

Dieses Produkt unterliegt dem Recycling von elektrischen und elektronischen Geräten(WEEE)

Zertifikat CE - Nr: 46/2025

LENA LIGHTING

Lena Lighting S.A.
ul. Kórnicka 52, 63-000 Środa Wielkopolska
tel. +48 61 28 60 333 (Pn-Pt, 8-16), e-mail: hello@lenalighting.pl, www.lenalighting.pl