BARIS 52 LED Z 2263MM 9250LM 840 IP44 I CL. DALI PLX ANODE CO 60W SINGLE

PODROBNÁ PRODUKTOVÁ KARTA

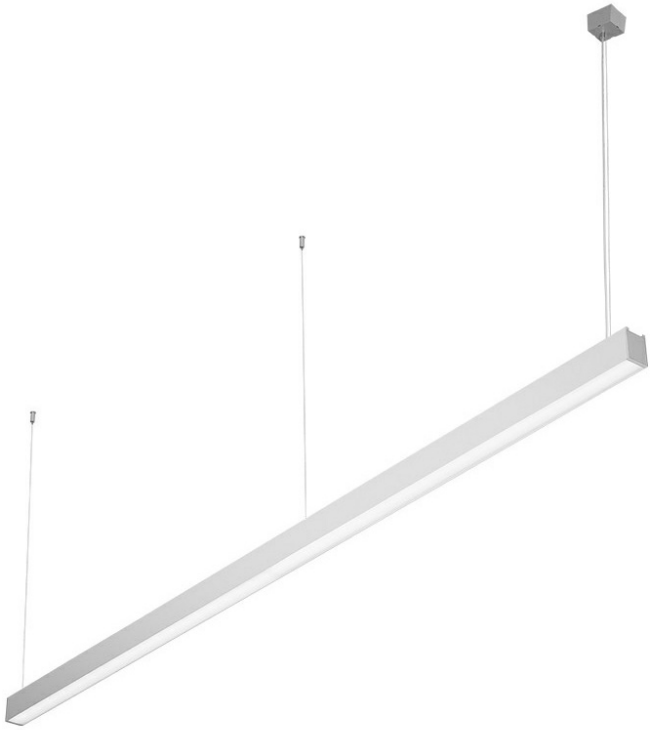

TECHNICKÉ PARAMETRY

Stupeň těsnosti:	IP44
Odolnost proti nárazu:	IK06
Jmenovitý výkon svítidla [W]*:	60
Světelný tok svítidla [lm]*:	9250
Teplota barvy [K]:	4000
Barva těla:	anoda C0
Materiál difuzoru:	PC
Typ difuzoru:	OPÁL
Montážní verze:	závěsné

VLASTNOSTI PRODUKTU

Závěsné nebo povrchové svítidlo s klasickými proporcemi a moderním designem. Kryt svítidla je vyroben z eloxovaného hliníkového profilu v šedé barvě nebo z hliníkového profilu lakovaného bílou nebo černou barvou (další barvy jsou k dispozici na vyžádání). Optický systém má podobu prizmatického difuzoru (PRM); speciálního pružného opálového difuzoru rovnoměrně osvětlujícího svítidlo nebo s žaluzií splňující přísné požadavky na oslnění UGR <19 zakrytou průhledným krytem. Modularita a rozebíratelnost svítidla umožňují výměnu elektronických součástí, jako je LED pásek, napájecí zdroj, a výměnu stínidla kvalifikovanými osobami. Profil svítidla byl přizpůsoben pro práci s inteligentními moduly IoT, které dodatečně optimalizují úroveň a množství jím poskytovaného světla, a také pro verzi direct/indirect, která umožňuje část světla nasměrovat vzhůru a osvětlit tak strop. Svítidlo je vybaveno jedinečným závěsným systémem, který usnadňuje instalaci svítidla a nastavení závěsu. Všechna závěsná svítidla Baris 52 LED Single obsahují 1,2 m dlouhé závěsy s objímkou v sadě a jsou vybavena difuzorem.

APLIKACE

Svítidlo je určeno pro vnitřní použití. Používá se jako hlavní zdroj světla a je vhodné pro kancelářskou práci, která vyžaduje soustředěný pohled. Jedinečný design, energeticky úsporné LED moduly a možnost spolupráce s externími systémy řízení osvětlení ve standardu DALI předurčují svítidlo k použití v moderních kancelářských budovách třídy A+, se zvláštním zaměřením na kanceláře, prestižní místnosti, konferenční sály, chodby a všude tam, kde je vyžadováno krytí IP44. Baris 52 LED Single je, jak už název napovídá, jediný osvětlovací prvek s určitou délkou. Pro vytvoření linie o délce až 6 metrů bez připojení profilu a až 25 metrů bez připojení stínidla je určena verze

BARIS 52 LED Z 2263MM 9250LM 840 IP44 I CL. DALI PLX ANODE CO 60W SINGLE

PODROBNÁ PRODUKTOVÁ KARTA

TABULKA TECHNICKÝCH PARAMETRŮ

Index:	152467	**Typ difuzoru:**	OPÁL
EAN:	5905963152467	**Barva těla:**	anoda C0
Jmenovitý výkon svítidla [W]:	60	**Rozměry (V/Š/H/V) [mm]:**	2263/69/52
Světelný tok svítidla [lm]:	9250	**Odolnost proti nárazu:**	IK06
Jmenovité napájecí napětí [V]:	220–240	**Stupeň těsnosti:**	IP44
Frekvence [Hz]:	50–60	**Montážní verze:**	závěsné
Světelná účinnost svítidla [lm/W]:	154	**Provozní teplota [°C]:**	od 0 do +35
Energetická třída:	C	**DIMM DALI:**	ano
Třída ochrany:	I	**Kategorie použití:**	osvětlení kanceláří
Teplota barvy [K]:	4000	**Záruka [roky]:**	5
Index podání barev (Ra) >:	80	**Certifikát CE:**	32/2026
SDCM:	3	**Certifikace ENEC:**	PL BBJ/006/2022/M1
Životnost LED L70B50 [h]:	150000	**Atest PZH:**	B-BK-60112-0357/2023
Životnost LED L80B10 [h]:	100000	**Environmentální deklarace (EPD):**	852/2025
Životnost LED L90B10 [h] [h]:	50000	**Manuál:**	Download PDF
Materiál difuzoru:	PC	**Certifikáty ISO:**	9001:2015, 14001:2015, 45001:2018, 50001:2018

BARIS 52 LED Z 2263MM 9250LM 840 IP44 I CL. DALI PLX ANODE CO 60W SINGLE

PODROBNÁ PRODUKTOVÁ KARTA

TECHNICKÉ VÝKRESY

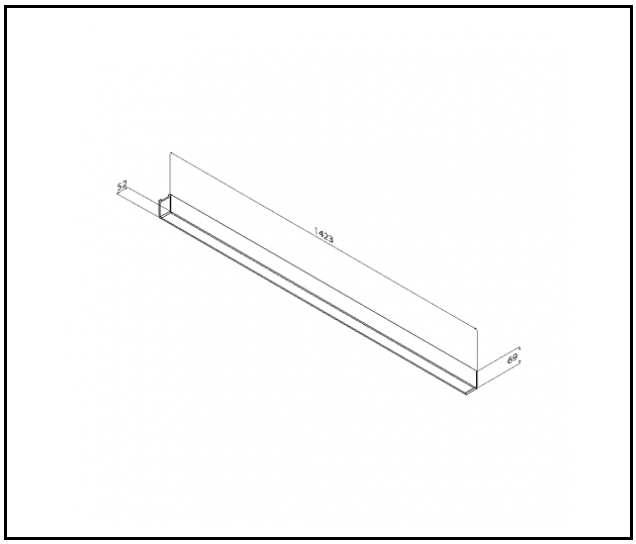

Datum vytvoření karty: 19 březen 2026

Výrobce si vyhrazuje právo na změny v průběhu zdokonalování výrobku a na konstrukční změny nebo modernizaci prezentovaného výrobku. Svítidlo splňuje požadavky směrnice EU ROHS 2001/65/EU. Produktový list není obchodní nabídkou. *Tolerance parametrů je +/- 10%.

Tento produkt podléhá pravidlům recyklace elektrické a elektronické zařízení

Certifikát CE - č.: 32/2026

LENA LIGHTING

Lena Lighting S.A.
ul. Kórnicka 52, 63-000 Środa Wielkopolska
tel. +48 61 28 60 333 (Pn-Pt, 8-16), e-mail: hello@lenalighting.pl, www.lenalighting.pl