BARIS 52 LED Z 2263MM 6550LM 840 IP44 I KL. DALI PLX ANODA CO 42W SINGLE

SZCZEGÓŁOWA KARTA PRODUKTU

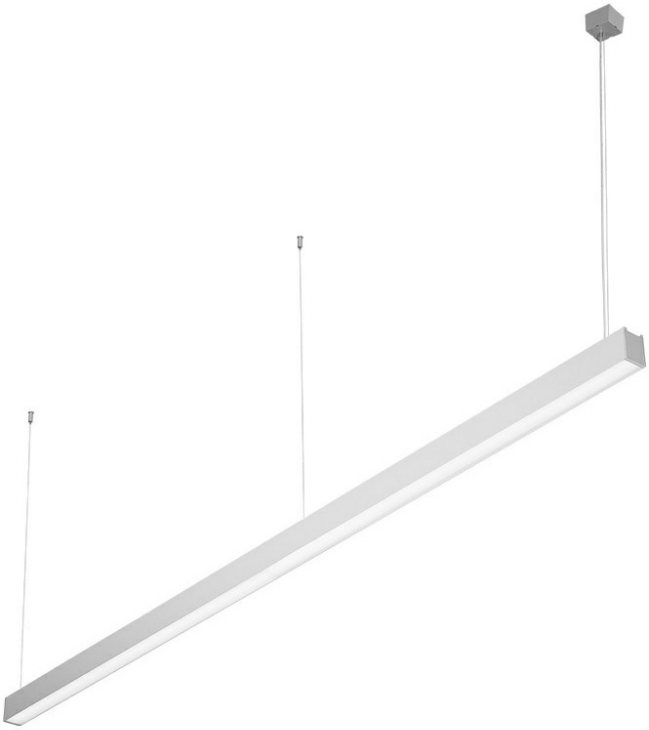

PARAMETRY TECHNICZNE

Stopień szczelności:	IP44
Odporność na uderzenia:	IK06
Moc znamionowa oprawy [W]*:	42
Strumień świetlny oprawy [lm]*:	6550
Temperatura barwowa [K]:	4000
Kolor korpusu:	anoda C0
Materiał klosza:	PC
Rodzaj klosza:	OPAL
Sposób montażu:	zwieszany

CHARAKTERYSTYKA

Zwieszana lub natynkowa lampa oświetleniowa o klasycznych proporcjach i nowoczesnym wzornictwie. Korpus lampy wykonany został z anodyzowanego profilu aluminiowego w kolorze szarym lub profilu aluminiowego malowanego na kolor biały lub czarny (inne kolory dostępne na zapytanie). Układ optyczny w formie klosza pryzmatycznego (PRM); dedykowanej, elastycznej przesłony opalizowanej równomiernie rozświetlającej lampę lub z rastrem spełniającym rygorystyczne wymogi w kwestii olśnienia UGR<19 przykrytym kloszem transparentnym. Modułowość i rozbieralność lampy pozwalają na wymianę elementów elektronicznych, takich jak pasek LED, zasilacz oraz wymianę klosza przez osoby wykwalifikowane. Profil lampy został dostosowany do współpracy z inteligentnymi modułami IoT, co dodatkowo pozwoli zoptymalizować poziom i ilość dostarczanego przez nią światła, a także do wersji direct/indirect pozwalającej część światła skierować w górę, doświetlając sufit. Lampa wyposażona jest w unikalny system zwieszania, ułatwiający montaż lampy i regulację zawiesia. Wszystkie oprawy zwieszane Baris 52 LED Single zawierają zwiesia o długości 1,2m z puszką w zestawie oraz są wyposażone w klosz.

ZASTOSOWANIE

Lampa dedykowana jest do użytku wewnętrznego. Znajduje zastosowanie jako źródło światła głównego i sprzyja pracy biurowej wymagającej skupienia wzroku. Unikalne wzornictwo, energooszczędne moduły LED oraz możliwość współpracy z zewnętrznymi systemami sterowania oświetleniem w standardzie DALI dedykują lampę do zastosowania w nowoczesnych biurowcach klasy A+, ze szczególnym uwzględnieniem pomieszczeń biurowych, reprezentacyjnych, sal konferencyjnych, ciągów komunikacyjnych oraz wszędzie tam, gdzie wymogiem jest stopień szczelności IP44.
Baris 52 LED Single, jak wskazuje nazwa, stanowi pojedynczy element świetlny o ustalonej fabrycznie długości. Na tworzenie linii o długości do 6 metrów bez łączeń profilu oraz do 25 metrów bez łączeń klosza pozwala wersja BARIS 52 LED.

BARIS 52 LED Z 2263MM 6550LM 840 IP44 I KL. DALI PLX ANODA CO 42W SINGLE

SZCZEGÓŁOWA KARTA PRODUKTU

TABELA PARAMETRÓW TECHNICZNYCH

Indeks:	152450	**Rodzaj klosza:**	OPAL
EAN:	5905963152450	**Kolor korpusu:**	anoda C0
Moc znamionowa oprawy [W]:	42	**Wymiary (W/S/G/Z) [mm]:**	2263/69/52
Strumień świetlny oprawy [lm]:	6550	**Odporność na uderzenia:**	IK06
Znamionowe napięcie zasilania [V]:	220 - 240	**Stopień szczelności:**	IP44
Częstotliwość [Hz]:	50 - 60	**Sposób montażu:**	zwieszany
Skuteczność świetlna oprawy [lm/W]:	156	**Temperatura pracy [°C]:**	od 0 do +35
Klasa energetyczna:	C	**DIMM DALI:**	tak
Klasa ochronności:	I	**Kategoria zastosowanie:**	oświetlenie biurowe
Temperatura barwowa [K]:	4000	**Gwarancja [lata]:**	5
Wskaźnik oddawania barw (Ra) >:	80	**Certyfikat CE:**	32/2026
SDCM:	3	**Certyfikat ENEC:**	PL BBJ/006/2022/M1
Żywotność LED L70B50 [h]:	150000	**Atest PZH:**	B-BK-60112-0357/2023
Żywotność LED L80B10 [h]:	100000	**Instrukcja:**	Pobierz PDF
Żywotność LED L90B10 [h]:	50000	**Deklaracja środowiskowa (EPD):**	852/2025
Materiał klosza:	PC	**Certyfikaty ISO:**	9001:2015, 14001:2015, 45001:2018, 50001:2018

BARIS 52 LED Z 2263MM 6550LM 840 IP44 I KL. DALI PLX ANODA CO 42W SINGLE

SZCZEGÓŁOWA KARTA PRODUKTU

RYSUNKI TECHNICZNE

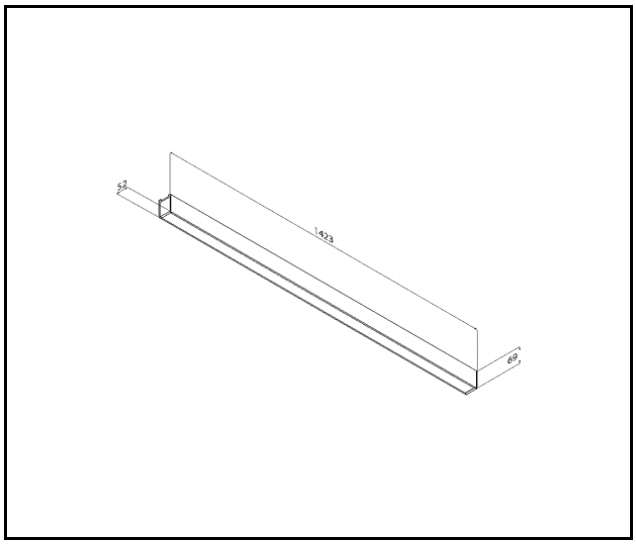

Data utworzenia karty: 19 marzec 2026

Producent zastrzega sobie prawo do zmian w toku udoskonalenia produktów oraz do zmian konstrukcyjnych lub modernizacji w prezentowanym produkcie. Oprawa spełnia warunki dyrektywy unijnej ROHS 2001/65/UE. Karta techniczna produktu nie jest ofertą handlową. *Tolerancja parametru wynosi +/- 10%.

Ten produkt podlega zasadom recyclingu sprzętu elektrycznego i elektronicznego

Certyfikat CE - Nr: 32/2026

LENA LIGHTING

Lena Lighting S.A.
ul. Kórnicka 52, 63-000 Środa Wielkopolska
tel. +48 61 28 60 400 (Pn-Pt, 8-16), e-mail: kontakt@lenalighting.pl, www.lenalighting.pl