BARIS 52 LED N 2263MM 9250LM 840 IP44 I KL. PLX ANODA CO 60W SINGLE

SZCZEGÓŁOWA KARTA PRODUKTU

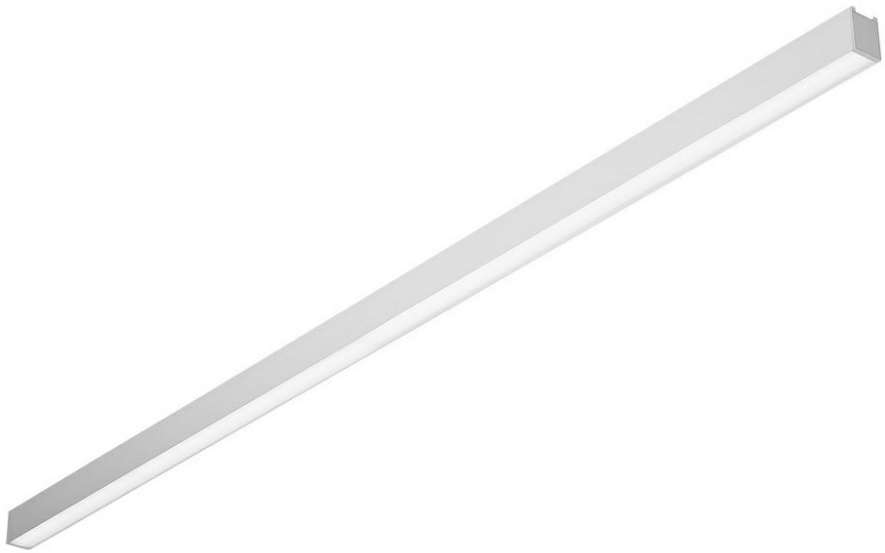

PARAMETRY TECHNICZNE

Stopień szczelności:	IP44
Odporność na uderzenia:	IK06
Moc znamionowa oprawy [W]*:	60
Strumień świetlny oprawy [lm]*:	9250
Temperatura barwowa [K]:	4000
Kolor korpusu:	anoda C0
Materiał klosza:	PC
Rodzaj klosza:	OPAL
Sposób montażu:	natynkowy

CHARAKTERYSTYKA

Zwieszana lub natynkowa lampa oświetleniowa o klasycznych proporcjach i nowoczesnym wzornictwie. Korpus lampy wykonany został z anodyzowanego profilu aluminiowego w kolorze szarym lub profilu aluminiowego malowanego na kolor biały lub czarny (inne kolory dostępne na zapytanie). Układ optyczny w formie klosza pryzmatycznego (PRM); dedykowanej, elastycznej przesłony opalizowanej równomiernie rozświetlającej lampę lub z rastrem spełniającym rygorystyczne wymogi w kwestii olśnienia UGR<19 przykrytym kloszem transparentnym. Modułowość i rozbieralność lampy pozwalają na wymianę elementów elektronicznych, takich jak pasek LED, zasilacz oraz wymianę klosza przez osoby wykwalifikowane. Profil lampy został dostosowany do współpracy z inteligentnymi modułami IoT, co dodatkowo pozwoli zoptymalizować poziom i ilość dostarczanego przez nią światła, a także do wersji direct/indirect pozwalającej część światła skierować w górę, doświetlając sufit. Lampa wyposażona jest w unikalny system zwieszania, ułatwiający montaż lampy i regulację zawiesia. Wszystkie oprawy zwieszane Baris 52 LED Single zawierają zwiesia o długości 1,2m z puszką w zestawie oraz są wyposażone w klosz.

ZASTOSOWANIE

Lampa dedykowana jest do użytku wewnętrznego. Znajduje zastosowanie jako źródło światła głównego i sprzyja pracy biurowej wymagającej skupienia wzroku. Unikalne wzornictwo, energooszczędne moduły LED oraz możliwość współpracy z zewnętrznymi systemami sterowania oświetleniem w standardzie DALI dedykują lampę do zastosowania w nowoczesnych biurowcach klasy A+, ze szczególnym uwzględnieniem pomieszczeń biurowych, reprezentacyjnych, sal konferencyjnych, ciągów komunikacyjnych oraz wszędzie tam, gdzie wymogiem jest stopień szczelności IP44.
Baris 52 LED Single, jak wskazuje nazwa, stanowi pojedynczy element świetlny o ustalonej fabrycznie długości. Na tworzenie linii o długości do 6 metrów bez łączeń profilu oraz do 25 metrów bez łączeń klosza pozwala wersja BARIS 52 LED.

BARIS 52 LED N 2263MM 9250LM 840 IP44 I KL. PLX ANODA CO 60W SINGLE

SZCZEGÓŁOWA KARTA PRODUKTU

TABELA PARAMETRÓW TECHNICZNYCH

Indeks:	152184
EAN:	5905963152184
Moc znamionowa oprawy [W]:	60
Strumień świetlny oprawy [lm]:	9250
Znamionowe napięcie zasilania [V]:	220 - 240
Częstotliwość [Hz]:	50 - 60
Skuteczność świetlna oprawy [lm/W]:	154
Klasa energetyczna:	C
Klasa ochronności:	I
Temperatura barwowa [K]:	4000
Wskaźnik oddawania barw (Ra) >:	80
SDCM:	3
Żywotność LED L70B50 [h]:	150000
Żywotność LED L80B10 [h]:	100000
Żywotność LED L90B10 [h]:	50000
Materiał klosza:	PC

Rodzaj klosza:	OPAL
Kolor korpusu:	anoda C0
Wymiary (W/S/G/Z) [mm]:	2263/69/52
Odporność na uderzenia:	IK06
Stopień szczelności:	IP44
Sposób montażu:	natynkowy
Temperatura pracy [°C]:	od 0 do +35
Kategoria zastosowanie:	oświetlenie biurowe
Gwarancja [lata]:	5
Certyfikat CE:	31/2026
Certyfikat ENEC:	PL BBJ/006/2022/M1
Atest PZH:	B-BK-60112-0357/2023
Instrukcja:	Pobierz PDF
Deklaracja środowiskowa (EPD):	852/2025
Certyfikaty ISO:	9001:2015, 14001:2015, 45001:2018, 50001:2018
Plik LDT:	Pobierz

KRZYWA ŚWIATŁOŚCI

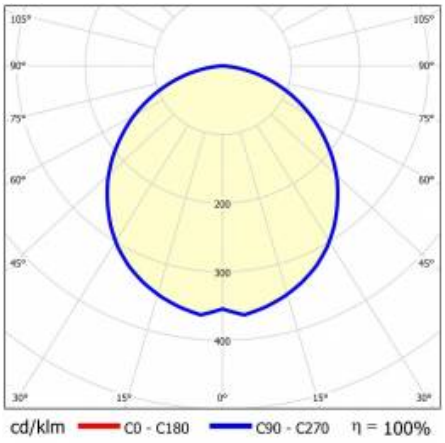

BARIS 52 LED N 2263MM 9250LM 840 IP44 I KL. PLX ANODA CO 60W SINGLE

SZCZEGÓŁOWA KARTA PRODUKTU

RYSUNKI TECHNICZNE

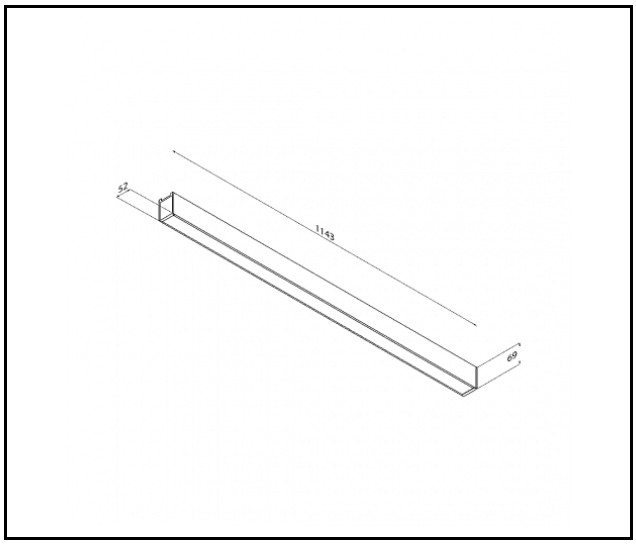

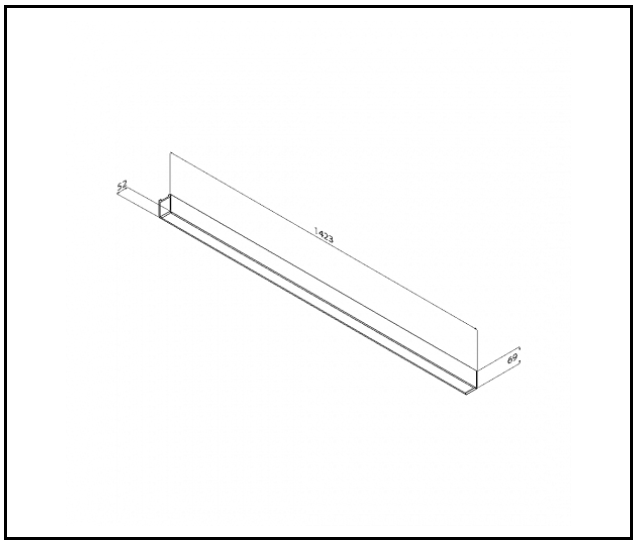

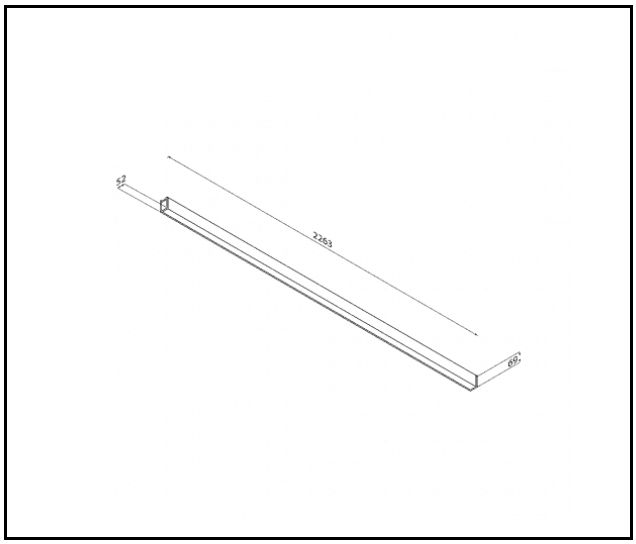

Data utworzenia karty: 19 marzec 2026

Producent zastrzega sobie prawo do zmian w toku udoskonalenia produktów oraz do zmian konstrukcyjnych lub modernizacji w prezentowanym produkcie. Oprawa spełnia warunki dyrektywy unijnej ROHS 2001/65/UE. Karta techniczna produktu nie jest ofertą handlową. *Tolerancja parametru wynosi +/- 10%.

Ten produkt podlega zasadom recyclingu sprzętu elektrycznego i elektronicznego

Certyfikat CE - Nr: 31/2026

LENA LIGHTING

Lena Lighting S.A.
ul. Kórnicka 52, 63-000 Środa Wielkopolska
tel. +48 61 28 60 400 (Pn-Pt, 8-16), e-mail: kontakt@lenalighting.pl, www.lenalighting.pl