# BARIS 52 LED N 1143MM 5350LM 840 IP44 I KL. DALI PLX ANODA CO 34W SINGLE

SZCZEGÓŁOWA KARTA PRODUKTU

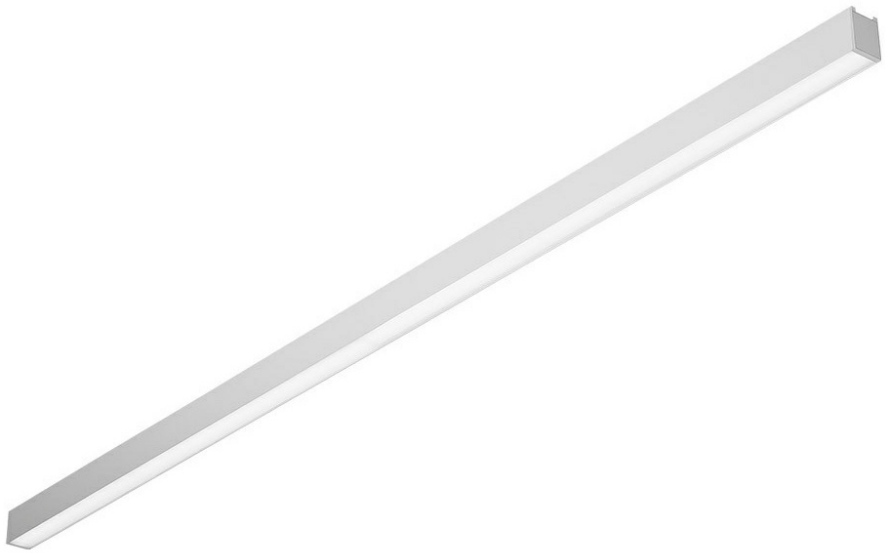

## PARAMETRY TECHNICZNE

| | |
|---|---|
| **Stopień szczelności:** | IP44 |
| **Odporność na uderzenia:** | IK06 |
| **Moc znamionowa oprawy [W]*:** | 34 |
| **Strumień świetlny oprawy [lm]*:** | 5350 |
| **Temperatura barwowa [K]:** | 4000 |
| **Kolor korpusu:** | anoda C0 |
| **Materiał klosza:** | PC |
| **Rodzaj klosza:** | OPAL |
| **Sposób montażu:** | natynkowy |

## CHARAKTERYSTYKA

Zwieszana lub natynkowa lampa oświetleniowa o klasycznych proporcjach i nowoczesnym wzornictwie. Korpus lampy wykonany został z anodyzowanego profilu aluminiowego w kolorze szarym lub profilu aluminiowego malowanego na kolor biały lub czarny (inne kolory dostępne na zapytanie). Układ optyczny w formie klosza pryzmatycznego (PRM); dedykowanej, elastycznej przesłony opalizowanej równomiernie rozświetlającej lampę lub z rastrem spełniającym rygorystyczne wymogi w kwestii olśnienia UGR<19 przykrytym kloszem transparentnym. Modułowość i rozbieralność lampy pozwalają na wymianę elementów elektronicznych, takich jak pasek LED, zasilacz oraz wymianę klosza przez osoby wykwalifikowane. Profil lampy został dostosowany do współpracy z inteligentnymi modułami IoT, co dodatkowo pozwoli zoptymalizować poziom i ilość dostarczanego przez nią światła, a także do wersji direct/indirect pozwalającej część światła skierować w górę, doświetlając sufit. Lampa wyposażona jest w unikalny system zwieszania, ułatwiający montaż lampy i regulację zawiesia. Wszystkie oprawy zwieszane Baris 52 LED Single zawierają zwiesia o długości 1,2m z puszką w zestawie oraz są wyposażone w klosz.

## ZASTOSOWANIE

Lampa dedykowana jest do użytku wewnętrznego. Znajduje zastosowanie jako źródło światła głównego i sprzyja pracy biurowej wymagającej skupienia wzroku. Unikalne wzornictwo, energooszczędne moduły LED oraz możliwość współpracy z zewnętrznymi systemami sterowania oświetleniem w standardzie DALI dedykują lampę do zastosowania w nowoczesnych biurowcach klasy A+, ze szczególnym uwzględnieniem pomieszczeń biurowych, reprezentacyjnych, sal konferencyjnych, ciągów komunikacyjnych oraz wszędzie tam, gdzie wymogiem jest stopień szczelności IP44.
Baris 52 LED Single, jak wskazuje nazwa, stanowi pojedynczy element świetlny o ustalonej fabrycznie długości. Na tworzenie linii o długości do 6 metrów bez łączeń profilu oraz do 25 metrów bez łączeń klosza pozwala wersja BARIS 52 LED.

# BARIS 52 LED N 1143MM 5350LM 840 IP44 I KL. DALI PLX ANODA CO 34W SINGLE

SZCZEGÓŁOWA KARTA PRODUKTU

## TABELA PARAMETRÓW TECHNICZNYCH

| | |
|---|---|
| **Indeks:** | 152078 |
| **EAN:** | 5905963152078 |
| **Moc znamionowa oprawy [W]:** | 34 |
| **Strumień świetlny oprawy [lm]:** | 5350 |
| **Znamionowe napięcie zasilania [V]:** | 220 - 240 |
| **Częstotliwość [Hz]:** | 50 - 60 |
| **Skuteczność świetlna oprawy [lm/W]:** | 157 |
| **Klasa energetyczna:** | C |
| **Klasa ochronności:** | I |
| **Temperatura barwowa [K]:** | 4000 |
| **Wskaźnik oddawania barw (Ra) >:** | 80 |
| **SDCM:** | 3 |
| **Żywotność LED L70B50 [h]:** | 150000 |
| **Żywotność LED L80B10 [h]:** | 100000 |
| **Żywotność LED L90B10 [h]:** | 50000 |
| **Materiał klosza:** | PC |
| **Rodzaj klosza:** | OPAL |

| | |
|---|---|
| **Kolor korpusu:** | anoda C0 |
| **Wymiary (W/S/G/Z) [mm]:** | 1143/69/52 |
| **Odporność na uderzenia:** | IK06 |
| **Stopień szczelności:** | IP44 |
| **Sposób montażu:** | natynkowy |
| **Temperatura pracy [°C]:** | od 0 do +35 |
| **DIMM DALI:** | tak |
| **Kategoria zastosowanie:** | oświetlenie biurowe |
| **Gwarancja [lata]:** | 5 |
| **Certyfikat CE:** | 31/2026 |
| **Certyfikat ENEC:** | PL BBJ/006/2022/M1 |
| **Atest PZH:** | B-BK-60112-0357/2023 |
| **Instrukcja:** | Pobierz PDF |
| **Deklaracja środowiskowa (EPD):** | 852/2025 |
| **Certyfikaty ISO:** | 9001:2015, 14001:2015, 45001:2018, 50001:2018 |
| **Plik LDT:** | Pobierz |

## KRZYWA ŚWIATŁOŚCI

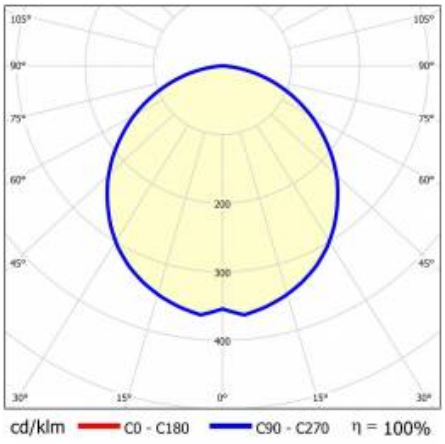

# BARIS 52 LED N 1143MM 5350LM 840 IP44 I KL. DALI PLX ANODA CO 34W SINGLE

SZCZEGÓŁOWA KARTA PRODUKTU

**RYSUNKI TECHNICZNE**

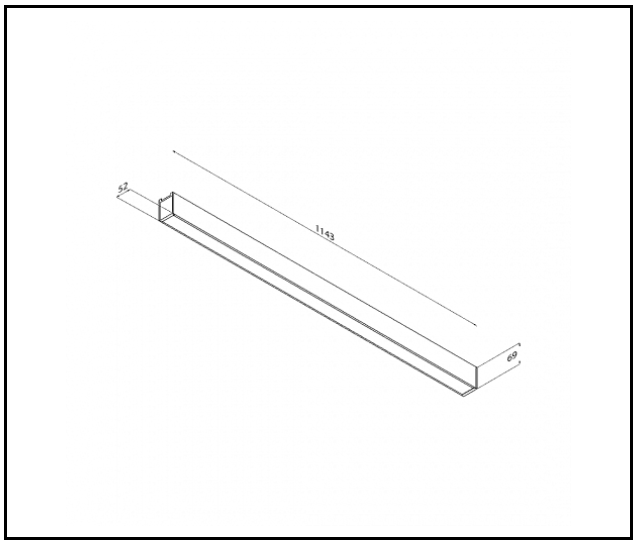


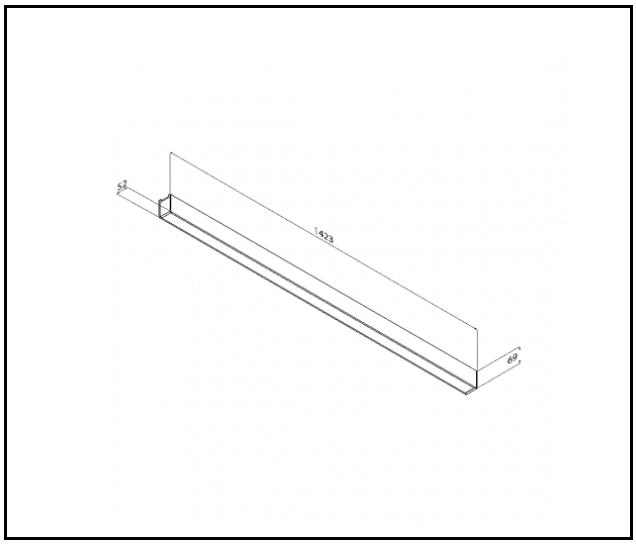


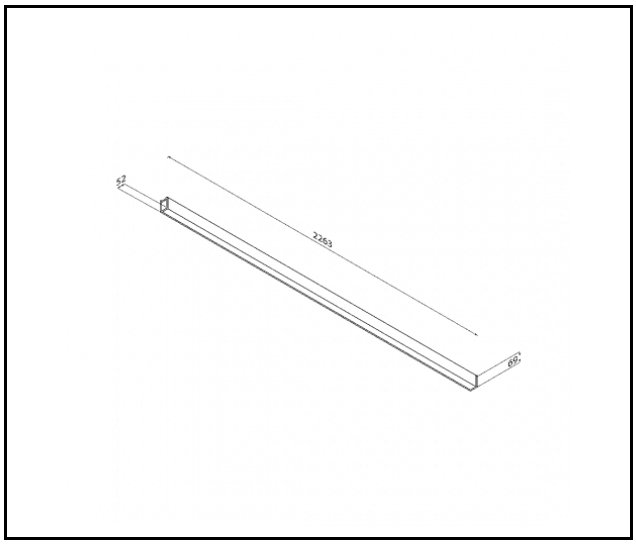


Data utworzenia karty: 19 marzec 2026

Producent zastrzega sobie prawo do zmian w toku udoskonalenia produktów oraz do zmian konstrukcyjnych lub modernizacji w prezentowanym produkcie. Oprawa spełnia warunki dyrektywy unijnej ROHS 2001/65/UE. Karta techniczna produktu nie jest ofertą handlową. *Tolerancja parametru wynosi +/- 10%.

Ten produkt podlega zasadom recyclingu sprzętu elektrycznego i elektronicznego

Certyfikat CE - Nr: 31/2026

LENA LIGHTING

Lena Lighting S.A.
ul. Kórnicka 52, 63-000 Środa Wielkopolska
tel. +48 61 28 60 400 (Pn-Pt, 8-16), e-mail: kontakt@lenalighting.pl, www.lenalighting.pl