LUMEDIC 595X595MM SW 5525LM RA95 4000K GLASS/PRM IP65 I CL. W IK09 R 50W

PODROBNÁ PRODUKTOVÁ KARTA



TECHNICKÉ PARAMETRY

Index:	789687
Stupeň těsnosti:	IP65
Odolnost proti nárazu:	IK09
Jmenovitý výkon svítidla [W]*:	50
Světelný tok svítidla [lm]*:	5525
Teplota barvy [K]:	4000
Index podání barev (Ra) >:	95
Energetická třída:	E
Materiál karoserie:	práškově lakovaná ocel
Materiál difuzoru:	szyba hartowana

VLASTNOSTI PRODUKTU

Lumedic SW R CRI95 jedná se o speciální svítidlo typu Cleanroom, určené pro čisté prostory s definovanou třídou čistoty vzduchu ISO 3–9 v souladu s normou ISO 14644-1:2015 Cleanroom, které splňuje zvýšené požadavky na hygienu a sterilitu. Konstrukce zajišťuje snadnou údržbu čistoty a vysokou mechanickou a environmentální odolnost. Pevný ocelový kryt s krytím IP65 na straně místnosti a na straně technického prostoru zajišťuje úplnou těsnost ve sterilním prostředí a zároveň umožňuje volný proud vzduchu nad podhledem. Servisní přístup je realizován ze strany technického prostoru (revize shora), což umožňuje údržbu bez zásahu do čisté místnosti.
Svítidlo se vyznačuje velmi vysokou kvalitou podání barev CRI > 95, s vysokými hodnotami složek R9 = 94,7 a R13 = 98,9. Parametr R9, který odpovídá za reprodukci sytých červených barev, má klíčový význam v lékařské diagnostice, chirurgii a laboratorních analýzách, kde je kritické přesné rozlišení odstínů krve, tkání a biologických materiálů. Vysoká hodnota R9 svědčí o použití světelných zdrojů s plným, souvislým spektrem, které nejsou dostupné pro standardní LED svítidla.
Parametr R13 se vztahuje k věrnému zobrazení odstínů barvy kůže a materiálů s jasnými, pastelovými tóny. Hodnota R13 = 98,9 zajišťuje přirozený vzhled pracovních ploch, rukou a tváří personálu, čímž omezuje únavu očí a riziko nesprávného vizuálního posouzení v prostředí s vysokou odpovědností, jako jsou operační sály, farmaceutické laboratoře a místnosti kontroly kvality.
Přední část svítidla je vyrobena z hliníku a tvrzeného skla o tloušťce 4 mm, odolného proti nárazům (třída IK09) a působení chemikálií. Systém modulárních clon (Glass / Opal / PRM) umožňuje výběr vhodných optických vlastností v závislosti na požadavcích aplikace – od jednotného rozptýleného světla až po přesné směrové rozptýlení. Verze SW R je určena pro montáž do vyztužených stropů.

APLIKACE

- laboratoře (mikrobiologické, farmaceutické, chemické),
- nemocnice (operační sály, jednotky intenzivní péče, diagnostické laboratoře),
- potravinářský a farmaceutický průmysl,
- čisté prostory v elektronice a výrobě polovodičů.

LUMEDIC 595X595MM SW 5525LM RA95 4000K GLASS/PRM IP65 I CL. W IK09 R 50W

PODROBNÁ PRODUKTOVÁ KARTA

TABULKA TECHNICKÝCH PARAMETRŮ

Index:	789687	**Instalační rozměry [mm]:**	585/585
EAN:	5905963789687	**Odolnost proti nárazu:**	IK09
Zdroj světla:	LED modul	**Stupeň těsnosti:**	IP65
Jmenovitý výkon svítidla [W]:	50	**Montážní verze:**	zapuštěné
Jmenovité napájecí napětí [V]:	220–240	**Provozní teplota [°C]:**	od -20 do +35
Frekvence [Hz]:	0/50/60	**Životnost LED L70B50 [h]:**	200000
Světelný tok svítidla [lm]:	5525	**Životnost LED L80B10 [h]:**	100000
Světelná účinnost svítidla [lm/W]:	110	**Životnost LED L90B10 [h] [h]:**	50000
Energetická třída:	E	**Počet kusů na paletě [ks]:**	16
Třída ochrany:	I	**Čistá hmotnost [kg]:**	11
Teplota barvy [K]:	4000	**Přepěťová ochrana [kV].:**	1
Index podání barev (Ra) >:	95	**Fotobiologická bezpečnost:**	RG0 - skupina bez rizika
Účiník:	0.95	**Záruka [roky]:**	5
Materiál difuzoru:	szyba hartowana	**Certifikát CE:**	146/2026
Typ difuzoru:	Glass/PRM	**Certifikace ENEC:**	0463/ENEC/25
Materiál optiky:	PS	**Atest PZH:**	B-BK-60112-0109/2026
Optika:	PRM	**Environmentální deklarace (EPD):**	869/2025
Materiál karoserie:	práškově lakovaná ocel	**Manuál:**	Download PDF
Barva těla:	biały (RAL 9003)	**Certifikáty ISO:**	9001:2015. 14001:2015, 45001:2018, 50001:2018, ISO 3 - 9 (ISO 14644-1:2015)
Materiál prstenu:	hliník	**SDCM:**	3
Barva prstenu:	bílá (RAL 9003)	**Plik LDT:**	Download
Rozměry (V/Š/H/V) [mm]:	595/595/65		

LUMEDIC 595X595MM SW 5525LM RA95 4000K GLASS/PRM IP65 I CL. W IK09 R 50W

PODROBNÁ PRODUKTOVÁ KARTA

TECHNICKÉ VÝKRESY

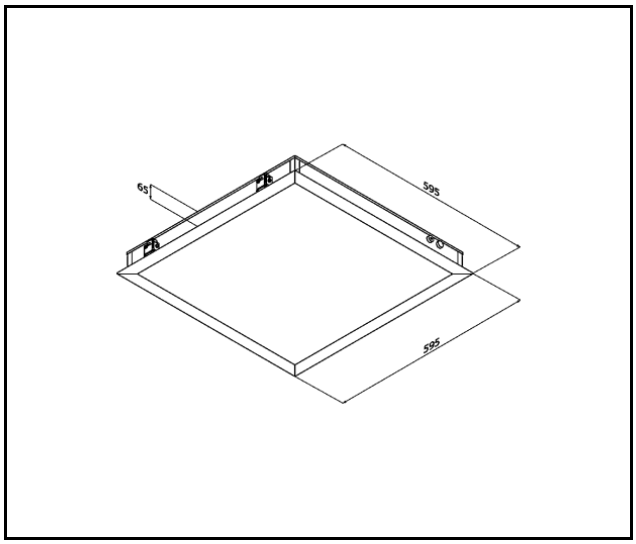

Datum vytvoření karty: 04 září 2026

Výrobce si vyhrazuje právo na změny v průběhu zdokonalování výrobku a na konstrukční změny nebo modernizaci prezentovaného výrobku. Svítidlo splňuje požadavky směrnice EU ROHS 2001/65/EU. Produktový list není obchodní nabídkou. *Tolerance parametrů je +/- 10%.

Tento produkt podléhá pravidlům recyklace elektrické a elektronické zařízení

Certifikát CE - č.: 146/2026

LENA LIGHTING

Lena Lighting S.A.
ul. Kórnicka 52, 63-000 Środa Wielkopolska
tel. +48 61 28 60 333 (Pn-Pt, 8-16), e-mail: hello@lenalighting.pl, www.lenalighting.pl