# LUMEDIC 595X595MM SW 7125LM RA95 3000K GLASS/OPAL LNS IP65 I CL. DALI W IK09 R 87W

FICHE DÉTAILLÉE DE PRODUIT



## PARAMÈTRES TECHNIQUE

| | |
|---|---|
| **Référence:** | 789670 |
| **Degré d'étanchéité:** | IP65 |
| **Résistance aux chocs:** | IK09 |
| **Puissance nominale du luminaire [W]*:** | 87 |
| **Flux lumineux du luminaire [lm]*:** | 7125 |
| **Température de couleur [K]:** | 3000 |
| **Indice de rendu des couleurs (Ra) >:** | 95 |
| **Classe énergétique:** | F |
| **Matériau du corps:** | acier revêtue de poudre |
| **Matériau du diffuseur:** | szyba hartowana |

## CARACTÉRISTIQUES DU PRODUIT

Lumedic SW R CRI95 il s'agit d'un luminaire spécialisé de type « Cleanroom », destiné aux salles blanches présentant une classe de pureté de l'air ISO 3 à 9, conformément à la norme ISO 14644-1:2015 « Cleanroom », et répondant à des exigences accrues en matière d'hygiène et de stérilité. Sa conception garantit une facilité d'entretien et une résistance mécanique et environnementale élevée. Son boîtier robuste en acier, avec un indice de protection IP65 côté pièce et côté espace technique, garantit une étanchéité totale dans un environnement stérile, tout en permettant une libre circulation de l'air au-dessus du plafond suspendu. L'accès pour l'entretien se fait depuis l'espace technique (révision par le haut), ce qui permet d'effectuer la maintenance sans intervenir dans la salle blanche.
Le luminaire se caractérise par une très haute qualité de rendu des couleurs CRI > 95, avec des valeurs élevées des composantes R9 = 94,7 et R13 = 98,9. Le paramètre R9, responsable de la reproduction des couleurs rouges saturées, est essentiel dans le domaine du diagnostic médical, de la chirurgie et des analyses de laboratoire, où la distinction précise des nuances de sang, de tissus et de matériaux biologiques est cruciale. Une valeur R9 élevée indique l'utilisation de sources lumineuses à spectre complet et continu, inaccessibles aux luminaires LED standard.
Le paramètre R13 se réfère à la reproduction fidèle des nuances de couleur de la peau et des matériaux aux tons clairs et pastel. La valeur R13 = 98,9 garantit un aspect naturel des surfaces de travail, des mains et du visage du personnel, réduisant ainsi la fatigue oculaire et le risque d'erreur d'évaluation visuelle dans les environnements à haute responsabilité tels que les salles d'opération, les laboratoires pharmaceutiques et les salles de contrôle qualité.
La face avant du luminaire est en aluminium et en verre trempé de 4 mm d'épaisseur, résistant aux chocs (classe IK09) et aux produits chimiques. Le système de caches modulaires (Glass / Opal / PRM) permet de choisir les caractéristiques optiques appropriées en fonction des exigences de l'application, depuis un éclairage uniforme et diffus jusqu'à un éclairage directionnel précis. La version SW R est destinée à être montée dans des plafonds renforcés.

## APPLICATION

- laboratoires (microbiologiques, pharmaceutiques, chimiques),
- hôpitaux (salles d'opération, unités de soins intensifs, laboratoires de diagnostic),
- industrie alimentaire et pharmaceutique,
- salles blanches dans l'électronique et la fabrication de semi-conducteurs.

# LUMEDIC 595X595MM SW 7125LM RA95 3000K GLASS/OPAL LNS IP65 I CL. DALI W IK09 R 87W

FICHE DÉTAILLÉE DE PRODUIT

## TABLEAU DES PARAMÈTRES TECHNIQUES

| | |
|---|---|
| **Référence:** | 789670 |
| **EAN:** | 5905963789670 |
| **Source de lumière:** | Module LED |
| **Puissance nominale du luminaire [W]:** | 87 |
| **Tension d'alimentation nominale [V]:** | 220 - 240 |
| **Fréquence [Hz]:** | 0/50/60 |
| **Flux lumineux du luminaire [lm]:** | 7125 |
| **Efficacité lumineuse du luminaire [lm / W]:** | 81 |
| **Classe énergétique:** | F |
| **Classe de protection:** | I |
| **Température de couleur [K]:** | 3000 |
| **Indice de rendu des couleurs (Ra) >:** | 95 |
| **Facteur de puissance:** | 0.97 |
| **Matériau du diffuseur:** | szyba hartowana |
| **Type de diffuseur:** | Glass/Opal |
| **Matériel optique:** | PC |
| **Optique:** | OPAL |
| **Matériau du corps:** | acier revêtue de poudre |
| **Couleur du corps:** | biały (RAL 9003) |
| **Matériau de l'anneau:** | aluminium |
| **Couleur de l'anneau:** | blanc (RAL 9003) |
| **Dimensions (H/L/P/S) [mm]:** | 595/595/65 |

| | |
|---|---|
| **Dimensions de montage [mm]:** | 585/585 |
| **Résistance aux chocs:** | IK09 |
| **Degré d'étanchéité:** | IP65 |
| **Méthode de montage:** | encastré |
| **Température de travail [° C]:** | de -20 à +35 |
| **Durée de vie de la LED L70B50 [h]:** | 200000 |
| **Durée de vie de la LED L80B10 [h]:** | 100000 |
| **Durée de vie de la LED L90B10 [h]:** | 50000 |
| **DIMM DALI:** | oui |
| **Nombre de pièces sur une palette [pcs]:** | 16 |
| **Poids net [kg]:** | 11 |
| **Protection contre les surtensions [kV]:** | 1 |
| **Sécurité photobiologique:** | RG0 - groupe sans risque |
| **Garantie [ans]:** | 5 |
| **Certificat CE:** | 146/2026 |
| **Certificat ENEC:** | 0463/ENEC/25 |
| **Déclaration Environnementale (FEP):** | 869/2025 |
| **Certificat PZH:** | B-BK-60112-0109/2026 |
| **Instructions d'installation:** | Download PDF |
| **Certificat ISO:** | 9001:2015. 14001:2015, 45001:2018, 50001:2018, ISO 3 - 9 (ISO 14644-1:2015) |
| **SDMC:** | 3 |
| **Plik LDT:** | Download |

# LUMEDIC 595X595MM SW 7125LM RA95 3000K GLASS/OPAL LNS IP65 I CL. DALI W IK09 R 87W

FICHE DÉTAILLÉE DE PRODUIT

**TECHNICAL PICTURES**

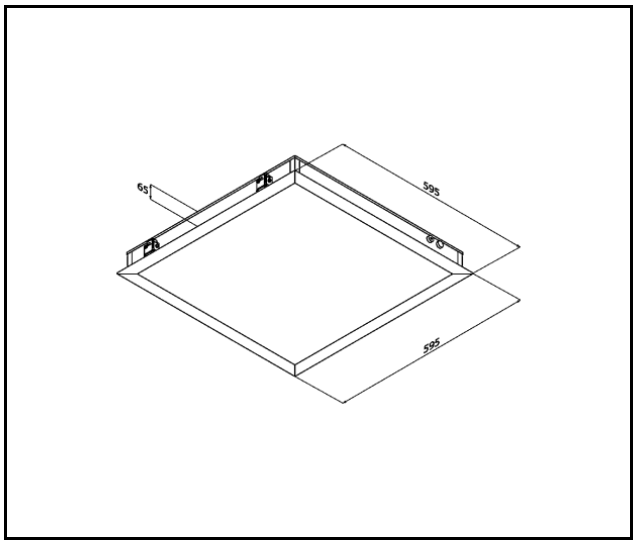


Date de création de la carte: 04 septembre 2026

Le fabricant se réserve le droit d'apporter des modifications au cours de l'amélioration du produit ainsi que des modifications de conception ou de modernisation du produit présenté. La fiche technique du produit n'est pas une offre commerciale * La tolérance des paramètres est de +/- 10 %

Ce produit est soumis aux règles de recyclage des équipements électriques et électroniques

Certificat CE - Nr: 146/2026

LENA LIGHTING

Lena Lighting S.A.
ul. Kórnicka 52, 63-000 Środa Wielkopolska
tel. +48 61 28 60 333 (Pn-Pt, 8-16), e-mail: hello@lenalighting.pl, www.lenalighting.pl