LUNGO II TRACK 1400LM 70° II CL. IP20 GRIS 927 DALI (12W)

FICHE DÉTAILLÉE DE PRODUIT



PARAMÈTRES TECHNIQUE

Référence:	742736
Puissance nominale du luminaire [W]*:	12
Flux lumineux du luminaire [lm]*:	1400
Température de couleur [K]:	2700
Indice de rendu des couleurs (Ra) >:	90
Angle d'éclairage [°]:	70
Matériau du corps:	aluminium
Couleur du corps:	gris
Couleur de l'anneau:	gris
Dimensions (H/L/P/S) [mm]:	fi=60 L=170

CARACTÉRISTIQUES DU PRODUIT

Le luminaire Lungo II LED Track est équipé d'un module LED intégré, durable et économe en énergie, qui fournit un flux lumineux allant jusqu'à 1330 lm, selon la version choisie. L'utilisateur a la possibilité de choisir entre trois températures de couleur : 2700 K, 3000 K ou 4000 K, ainsi que deux variantes d'indice de rendu des couleurs – Ra 80 ou Ra 90, ce qui permet d'adapter la qualité de la lumière à la nature de l'espace. Le luminaire offre trois angles de diffusion de la lumière : 20°, 40° et 70°, ce qui le rend idéal pour l'éclairage d'accentuation et l'éclairage général. Le corps est constitué d'un boîtier en aluminium laqué par poudrage, disponible en blanc, noir, gris ou en noir avec un intérieur doré. L'indice de protection IP20 permet d'utiliser le luminaire à l'intérieur des bâtiments, tandis que la version sur rail est entièrement compatible avec les systèmes de rails conducteurs triphasés, offrant une grande flexibilité d'installation et de configuration de l'éclairage.

APPLICATION

Le luminaire LED est utilisé dans des espaces tels que :
- les couloirs et les passages dans les immeubles de bureaux et les bâtiments institutionnels
- les entrées et les halls d'entrée
- les escaliers
- les zones de réception

LUNGO II TRACK 1400LM 70° II CL. IP20 GRIS 927 DALI (12W)

FICHE DÉTAILLÉE DE PRODUIT

TABLEAU DES PARAMÈTRES TECHNIQUES

Référence:	742736
EAN:	5905963742736
Type de catégorie:	luminaires décoratifs
Catégorie d'application:	architectural, éclairage de bureau, installations commerciales
Source de lumière:	COB
Puissance nominale du luminaire [W]:	12
Flux lumineux du luminaire [lm]:	1400
Tension d'alimentation nominale [V]:	220-240
Fréquence [Hz]:	0/50/60
Efficacité lumineuse du luminaire [lm / W]:	117
Classe énergétique:	D
Classe de protection:	II
Température de couleur [K]:	2700
Indice de rendu des couleurs (Ra) >:	90
Durée de vie de la LED L90B10 [h]:	50000
Angle d'éclairage [°]:	70
Module d'éclairage remplaçable:	oui
Optique:	réflecteur
Matériel optique:	aluminium
Matériau du corps:	aluminium

Couleur du corps:	gris
Matériau de l'anneau:	aluminium
Couleur de l'anneau:	gris
Dimensions (H/L/P/S) [mm]:	fi=60 L=170
Dimensions de montage [mm]:	L= 40mm fi6mm
Degré d'étanchéité:	IP20
Méthode de montage:	rail triphasée
DIMM DALI:	oui
Dimensions du carton simple (H / L / P) [mm]:	260/130/65
Nombre de pièces sur une palette [pcs]:	480
Poids net [kg]:	0.515
Poids brut [kg]:	0.585
Sécurité photobiologique:	groupe de risque 1 (faible risque)
Garantie [ans]:	5
Certificat CE:	01/2026
Instructions d'installation:	Download PDF
Température de travail [° C]:	de 0 à +35
Certificat ISO:	9001:2015, 14001:2015, 45001:2018, 50001:2018
Plik LDT:	Download

LUNGO II TRACK 1400LM 70° II CL. IP20 GRIS 927 DALI (12W)

FICHE DÉTAILLÉE DE PRODUIT

TECHNICAL PICTURES

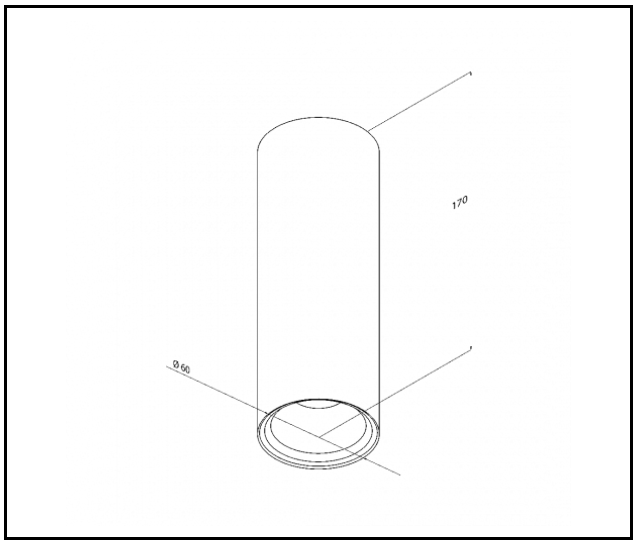

Date de création de la carte: 05 janvier 2026

Le fabricant se réserve le droit d'apporter des modifications au cours de l'amélioration du produit ainsi que des modifications de conception ou de modernisation du produit présenté. La fiche technique du produit n'est pas une offre commerciale * La tolérance des paramètres est de +/- 10 %

Ce produit est soumis aux règles de recyclage des équipements électriques et électroniques

Certificat CE - Nr: 01/2026

LENA LIGHTING

Lena Lighting S.A.
ul. Kórnicka 52, 63-000 Środa Wielkopolska
tel. +48 61 28 60 333 (Pn-Pt, 8-16), e-mail: hello@lenalighting.pl, www.lenalighting.pl