LUMEDIC 595X595MM SW 10400LM RA80 3000K GLASS/OPAL LNS IP65 I CL. DALI W IK09 R 86W

FICHE DÉTAILLÉE DE PRODUIT



PARAMÈTRES TECHNIQUE

Référence:	783166
Degré d'étanchéité:	IP65
Résistance aux chocs:	IK09
Puissance nominale du luminaire [W]*:	86
Flux lumineux du luminaire [lm]*:	10400
Température de couleur [K]:	3000
Indice de rendu des couleurs (Ra) >:	80
Classe énergétique:	D
Matériau du corps:	acier revêtue de poudre
Matériau du diffuseur:	szyba hartowana

CARACTÉRISTIQUES DU PRODUIT

Lumedic SW R il s'agit d'un luminaire spécialisé de type « Cleanroom », destiné aux salles blanches présentant une classe de pureté de l'air ISO 3 à 9, conformément à la norme ISO 14644-1:2015 « Cleanroom », et répondant à des exigences accrues en matière d'hygiène et de stérilité. Sa conception garantit une facilité d'entretien et une résistance mécanique et environnementale élevée. Son boîtier robuste en acier, avec un indice de protection IP65 côté pièce et côté espace technique, garantit une étanchéité totale dans un environnement stérile, tout en permettant une libre circulation de l'air au-dessus du plafond suspendu. L'accès pour l'entretien se fait depuis l'espace technique (révision par le haut), ce qui permet d'effectuer la maintenance sans intervenir dans la salle blanche.
La face avant du luminaire est en aluminium et en verre trempé de 4 mm d'épaisseur, résistant aux chocs (classe IK09) et aux produits chimiques. Le système de caches modulaires (Glass / Opal / PRM) permet de choisir les caractéristiques optiques appropriées en fonction des exigences de l'application, depuis un éclairage uniforme et diffus jusqu'à un éclairage directionnel précis. La version SW R est destinée à être montée dans des plafonds renforcés.

APPLICATION

- laboratoires (microbiologiques, pharmaceutiques, chimiques),
- hôpitaux (salles d'opération, unités de soins intensifs, laboratoires de diagnostic),
- industrie alimentaire et pharmaceutique,
- salles blanches dans l'électronique et la fabrication de semi-conducteurs.

LUMEDIC 595X595MM SW 10400LM RA80 3000K GLASS/OPAL LNS IP65 I CL. DALI W IK09 R 86W

FICHE DÉTAILLÉE DE PRODUIT

TABLEAU DES PARAMÈTRES TECHNIQUES

Référence:	783166
EAN:	5905963783166
Source de lumière:	Module LED
Puissance nominale du luminaire [W]:	86
Tension d'alimentation nominale [V]:	220 - 240
Fréquence [Hz]:	0/50/60
Flux lumineux du luminaire [lm]:	10400
Efficacité lumineuse du luminaire [lm / W]:	120
Classe énergétique:	D
Classe de protection:	I
Température de couleur [K]:	3000
Indice de rendu des couleurs (Ra) >:	80
SDMC:	3
Facteur de puissance:	0.97
Protection contre les surtensions [kV]:	1
Matériau du diffuseur:	szyba hartowana
Type de diffuseur:	Glass/Opal
Matériel optique:	PC
Optique:	OPAL
Matériau du corps:	acier revêtue de poudre
Couleur du corps:	biały (RAL 9003)
Matériau de l'anneau:	aluminium

Couleur de l'anneau:	blanc (RAL 9003)
Dimensions (H/L/P/S) [mm]:	595/595/65
Dimensions de montage [mm]:	585/585
Résistance aux chocs:	IK09
Degré d'étanchéité:	IP65
Méthode de montage:	encastré
Température de travail [° C]:	de -20 à +35
Durée de vie de la LED L70B50 [h]:	150000
Durée de vie de la LED L80B10 [h]:	100000
Durée de vie de la LED L90B10 [h]:	50000
DIMM DALI:	oui
Nombre de pièces sur une palette [pcs]:	16
Poids net [kg]:	11
Sécurité photobiologique:	RG0 - groupe sans risque
Garantie [ans]:	5
Certificat CE:	147/2026
Certificat ENEC:	0463/ENEC/25
Certificat PZH:	B-BK-60112-0109/2026
Déclaration Environnementale (FEP):	869/2025
Instructions d'installation:	Download PDF
Certificat ISO:	9001:2015. 14001:2015, 45001:2018, 50001:2018, ISO 3 - 9 (ISO 14644-1:2015)
Plik LDT:	Download

LUMEDIC 595X595MM SW 10400LM RA80 3000K GLASS/OPAL LNS IP65 I CL. DALI W IK09 R 86W

FICHE DÉTAILLÉE DE PRODUIT

TECHNICAL PICTURES

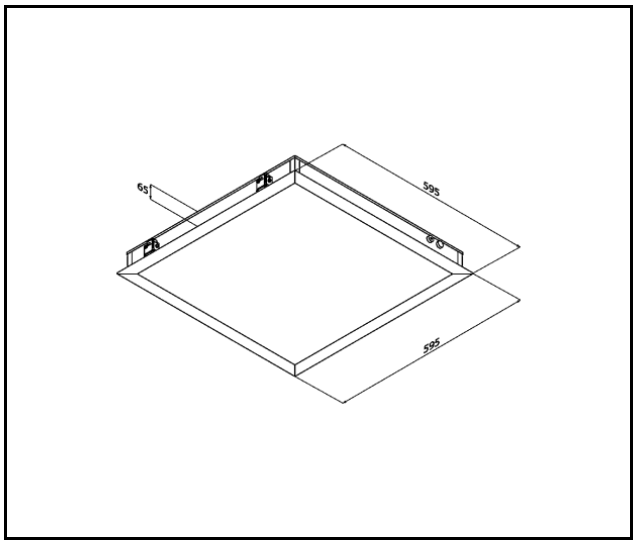

Date de création de la carte: 04 septembre 2026

Le fabricant se réserve le droit d'apporter des modifications au cours de l'amélioration du produit ainsi que des modifications de conception ou de modernisation du produit présenté. La fiche technique du produit n'est pas une offre commerciale * La tolérance des paramètres est de +/- 10 %

Ce produit est soumis aux règles de recyclage des équipements électriques et électroniques

Certificat CE - Nr: 147/2026

LENA LIGHTING

Lena Lighting S.A.
ul. Kórnicka 52, 63-000 Środa Wielkopolska
tel. +48 61 28 60 333 (Pn-Pt, 8-16), e-mail: hello@lenalighting.pl, www.lenalighting.pl