TIARA 2 LED L 33750LM 740 RM7HE IP66 II TŘÍDA DALI IK10 (200W)

PODROBNÁ PRODUKTOVÁ KARTA



TECHNICKÉ PARAMETRY

Index:	761652
Stupeň těsnosti:	IP66
Odolnost proti nárazu:	IK10
Jmenovitý výkon svítidla [W]*:	200
Světelný tok svítidla [lm]*:	33757
Teplota barvy [K]:	4000
Index podání barev (Ra) >:	70
Třída ochrany:	II
Optika:	RM7HE
Řízení:	Ano + 5-stupňové snížení výkonu

VLASTNOSTI PRODUKTU

TIARA 2 LED L řada silničních svítidel LED založených na osvědčeném tvaru. Využívá směrové matrice s více čočkami z PMMA, přičemž každá čočka má stejnou optiku, což zajišťuje, že světelné vlastnosti zůstávají v průběhu času konstantní. Komponenty od renomovaných výrobců a nové LED panely přispívají k velmi vysoké světelné účinnosti, které svítidlo dosahuje na výstupu - dosahuje 170 lm/W. Dvoukomorová konstrukce svítidla zachovává těsnost optické komory při montážních pracích a umožňuje přístup do komory elektrického vybavení bez použití nářadí. Horní část svítidla má vyhrazené závěsy a bezpečnostní šňůru. Pomocí standardního nářadí je možný rychlý a pohodlný servis, který umožňuje výměnu jakékoli součásti bez nutnosti demontovat celé svítidlo a provádět pájené spoje. Těleso a rukojeť jsou vyrobeny z tlakově litého hliníku, opatřeny práškovou šedou barvou a mají velmi vysoké krytí IP66 a odolnost proti mechanickým nárazům IK09. Standardní vlastnosti: ergonomický systém zavěšení světelného modulu; plně programovatelný ovladač DALI; k dispozici funkce udržování konstantního světelného toku CLO a autonomní pětistupňová redukce výkonu; ochrana proti přehřátí NTC; filtr zabraňující kondenzaci; připojovací svorky; přístup bez použití nářadí. Další možnosti: konektory NEMA, ZHAGA; propojení s řídicími systémy, snímač pohybu RCR; přídavná ochrana SP10kV mimo napájecí zdroj, zapnutí/vypnutí zdroje bez funkce redukce výkonu; nožový odpojovač pro odpojení napětí při otevření elektrického prostoru; provedení s kabelem zakončeným rychlým odpojením; lakování v libovolné barvě RAL. Certifikace: CE, RoHS, ENEC, ENEC+, Zhaga D4i.

APLIKACE

Díky použití vyhrazené optiky je možné osvětlovat objekty, jako jsou: dálnice, silnice pro motorová vozidla, státní silnice, vojvodství, okresy, obce, města, sídliště, osvětlení ploch. K dispozici je také optika pro osvětlení: přechodů pro chodce, chodníků a cyklostezek.

TIARA 2 LED L 33750LM 740 RM7HE IP66 II TŘÍDA DALI IK10 (200W)

PODROBNÁ PRODUKTOVÁ KARTA

TABULKA TECHNICKÝCH PARAMETRŮ

Index:	761652
EAN:	5905963761652
Třída ETIM:	EC000062
Typ kategorie:	ulice a silnice
Kategorie použití:	oświetlenie drogowe
Produktová řada:	HE
Verze:	L
Zdroj světla:	LED modul
Jmenovitý výkon svítidla [W]:	200
Jmenovité napájecí napětí [V]:	220–240
Frekvence [Hz]:	50–60
Světelný tok svítidla [lm]:	33757
Světelná účinnost svítidla [lm/W]:	168
Energetická třída:	B
Třída ochrany:	II
Teplota barvy [K]:	4000
Index podání barev (Ra) >:	70
SDCM:	5
Účiník:	1
Přepěťová ochrana [kV].:	10
Materiál difuzoru:	szkło hartowane 5mm
Typ difuzoru:	průhledný
Materiál optiky:	PMMA + PC
Optika:	RM7HE
Vyměnitelný světelný modul:	ano

Materiál karoserie:	práškově lakovaný hliník
Barva těla:	šedá RAL 9006
Rozměry (V/Š/H/V) [mm]:	839/113/265
Instalační rozměry [mm]:	ø40-60
Odolnost proti nárazu:	IK10
Stupeň těsnosti:	IP66
Montážní verze:	Vrchol, na tyči / Straně, na výložníku
Nastavení úhlu sklonu [°]:	-30° až +120° (vrchol); -120° až +30° (strana)
Boční plocha (SCx) [m2].:	0.029
Provozní teplota [°C]:	od -40 do +50
DIMM DALI:	ano
Řízení:	Ano + 5-stupňové snížení výkonu
Dodatečná ochrana:	NTC + ESD
Čistá hmotnost [kg]:	6.500
ULOR:	0%
Fotobiologická bezpečnost:	riziková skupina 1 (nízké riziko)
Technická záruka:	5 s možností prodloužení na 10.
Certifikace ENEC:	0449/ENEC/25/M1; 0163/ENEC+/25/A1
Certifikát CE:	127/2025
Zhaga-D4i:	ZG407420042023
Environmentální deklarace (EPD):	682/2024
Manuál:	Download PDF
Životnost LED L95B10 [h]:	100000
Certifikáty ISO:	9001:2015, 14001:2015, 45001:2018, 50001:2018
ENEC Plus:	0163/ENEC+/25/A1

SVĚTELNÁ KŘIVKA

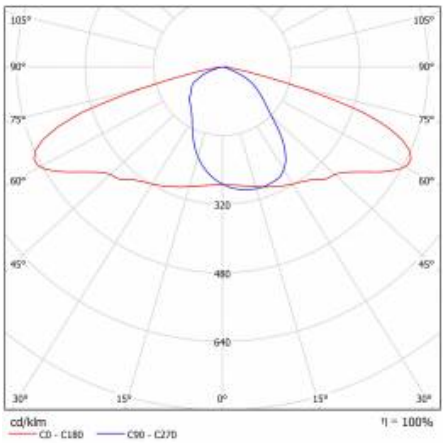

TIARA 2 LED L 33750LM 740 RM7HE IP66 II TŘÍDA DALI IK10 (200W)

PODROBNÁ PRODUKTOVÁ KARTA

TECHNICKÉ VÝKRESY

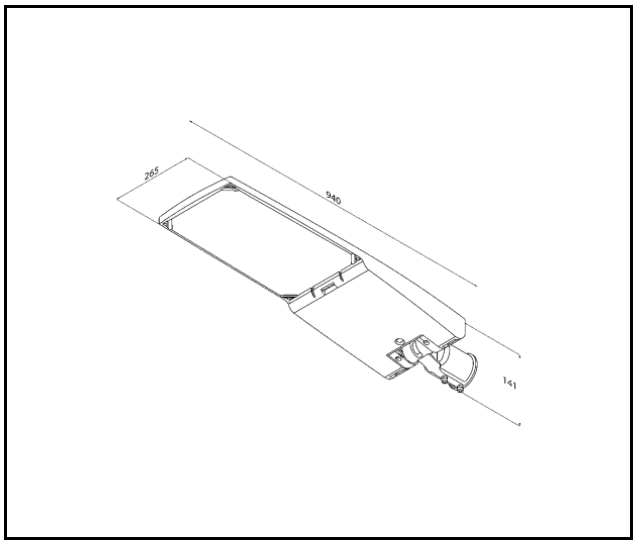

TIARA 2 LED L 33750LM 740 RM7HE IP66 II TŘÍDA DALI IK10 (200W)

PODROBNÁ PRODUKTOVÁ KARTA

PŘÍSLUŠENSTVÍ K DISPOZICI

index	NÁZEV
314049	nástěnný držák (pozinkovaný)
314056	nástěnný držák (šedý)
UL00184	montážní rukojeť 74 mm TIARA LED
989766	Kryt držáku Tiara 2 LED 64 mm
WSEL431	Programovací dálkový ovladač RC HAI HD05R pro HD0406VRH IoT

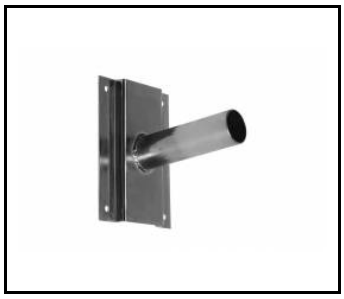

nástěnný držák (pozinkovaný) (314049)



nástěnný držák (šedý) (314056)



montážní rukojeť 74 mm TIARA LED (UL00184)

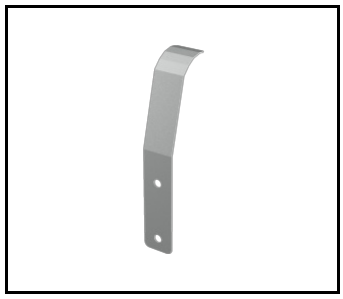

Kryt držáku Tiara 2 LED 64 mm (989766)

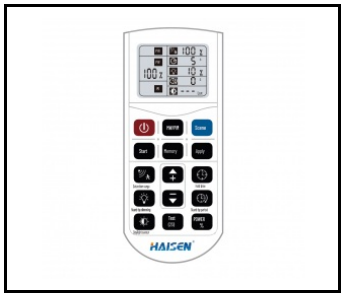

Programovací dálkový ovladač RC HAI HD05R pro HD0406VRH IoT (WSEL431)

Datum vytvoření karty: 25 červen 2026

Výrobce si vyhrazuje právo na změny v průběhu zdokonalování výrobku a na konstrukční změny nebo modernizaci prezentovaného výrobku. Svítidlo splňuje požadavky směrnice EU ROHS 2001/65/EU. Produktový list není obchodní nabídkou. *Tolerance parametrů je +/- 10%.

Tento produkt podléhá pravidlům recyklace elektrické a elektronické zařízení

CE Certifikát CE - č.: 127/2025

LENA LIGHTING

Lena Lighting S.A.
ul. Kórnicka 52, 63-000 Środa Wielkopolska
tel. +48 61 28 60 333 (Pn-Pt, 8-16), e-mail: hello@lenalighting.pl, www.lenalighting.pl