QUEST LED EVO L HB NT 26800LM I KL. IP67 840 MW (85D) 176W

SZCZEGÓŁOWA KARTA PRODUKTU



PARAMETRY TECHNICZNE

Indeks:	796616
Stopień szczelności:	IP67
Moc znamionowa oprawy [W]*:	176
Strumień świetlny oprawy [lm]*:	26800
Temperatura barwowa [K]:	4000
Wskaźnik oddawania barw (Ra) >:	80
SDCM:	3
Klasa ochronności:	I
Klasa energetyczna:	C
Materiał korpusu:	aluminium

CHARAKTERYSTYKA

Quest LED EVO L, ich wersje typu high-bay: natynkowe Quest LED EVO L HB NT oraz zwieszane Quest LED EVO L HB Z to niezwykle wydajne naświetlacze i HB klasy premium, produkowane w Polsce. Ich korpus wykonany jest z ciśnieniowego odlewu aluminium, malowany proszkowo, bez zewnętrznego radiatora i żeber utrudniających utrzymanie w czystości. Klosz stanowi szyba hartowana, pod którą znajdują się diody LED o najwyższej wydajności. Różne rodzaje optyk, szczególnie asymetrycznych, zapewniają dużą swobodę w doborze pod konkretne rozwiązanie. Dzięki najwyższej na rynku szczelności (IP67) i maksymalnej odporności na uderzenia (IK10), naświetlacze sprawdzą się w każdych warunkach – niezależnie od pogody i miejsca montażu. Nowa wersja uznanego i sprawdzonego modelu QUEST oferuje jeszcze lepsze parametry świetlne, osiągając skuteczność przekraczającą 170 lm/W. Quest LED EVO L spełnia wymagania normy PN-EN 60598-2 cz.5, co pozwala na klasyfikację jako projektory iluminacyjne, umożliwiając pełną swobodę montażu w dowolnej pozycji, z możliwością obrotu o 360° i odpornością na silny wiatr. Dodatkowym atutem dla wykonawców jest szczelna szybkozłączka – innowacyjne rozwiązanie eliminujące tradycyjne, czasochłonne metody łączenia. Dzięki intuicyjnemu systemowi kolorowych zapadek montaż złącza staje się prosty, szybki i beznarzędziowy. Wersja HB NT jest przeznaczona do montażu natynkowego jako highbay za pomocą dedykowanych uchwytów. Wersja HB Z przeznaczona jest do zwieszania. Zestaw akcesoriów obejmuje uchwyty do montażu na słupie, ramkę do montażu podtynkowego (np. wiaty), przesłony ograniczające zanieczyszczenie światłem oraz siatki ochronne w dwóch kolorach o różnym stopniu redukcji światła (biała RAL7016: 4%, w kolorze korpusu RAL7016: 8%). Modele można wyposażyć w zewnętrzny czujnik ruchu i zmierzchu. Występują również w wersji ENDURA, odpornej na podwyższone temperatury otoczenia do 50°C. W ofercie występują również wersje dwumodułowe o zwiększonym strumieniu i mocy. Dostępne są wersje DALI (w przypadku luki w konkretnej mocy w ofercie z zasilaczem DALI, sprawdzić wersje ENDURA DALI).

ZASTOSOWANIE

Quest LED EVO L znajduje szerokie zastosowanie w oświetlaniu obiektów oświatowo-wychowawczo-administracyjnych, hal, garaży, przejść, magazynów, sklepów oraz w przemyśle spożywczym i obiektach handlowo-usługowych związanych z towarami spożywczymi. Są idealnym rozwiązaniem do małych boisk sportowych, otwartych przestrzeni i parkingów. Możliwy jest montaż jako naświetlacz na słupach i masztach, na elewacjach budynków, a także jako highbay natynkowy (wersja HB NT) i zwieszany (wersja HB Z). Dzięki opcji montażu podtynkowego świetnie sprawdzają się w wiatach. Quest LED EVO L to doskonały wybór do zakładów i hal produkcyjnych oraz wielkopowierzchniowych magazynów.

QUEST LED EVO L HB NT 26800LM I KL. IP67 840 MW (85D) 176W

SZCZEGÓŁOWA KARTA PRODUKTU

TABELA PARAMETRÓW TECHNICZNYCH

Indeks:	796616
EAN:	5905963796616
Moc znamionowa oprawy [W]:	176
Strumień świetlny oprawy [lm]:	26800
Znamionowe napięcie zasilania [V]:	220-240
Zabezpieczenie przeciwprzepięciowe [kV]:	6
Zakres napięć AC [V]:	198-264
Zakres napięć DC [V]:	176-280
Częstotliwość [Hz]:	50-60
Skuteczność świetlna oprawy [lm/W]:	152
Klasa energetyczna:	C
Klasa ochronności:	I
Temperatura barwowa [K]:	4000
Wskaźnik oddawania barw (Ra) >:	80
SDCM:	3
Kąt świecenia [°]:	85
Materiał klosza:	szkło
Rodzaj klosza:	transparentny
Materiał korpusu:	aluminium
Kolor korpusu:	RAL7016

Wymiary (W/S/G/Z) [mm]:	475/635/152
Wymiary montażowe [mm]:	590/45
Stopień szczelności:	IP67
Sposób montażu:	natynkowy
Temperatura pracy [°C]:	od -20 do +35
Wymiary kartonu pojedynczego (W/S/G) [mm]:	640
Liczba sztuk na palecie [szt]:	24
Wersja:	L HB NT
Typ rozsyłu:	MW
Żywotność LED L70B50 [h]:	158000
Żywotność LED L80B10 [h]:	108000
Żywotność LED L90B10 [h]:	108000
Waga netto [kg]:	8.500
Gwarancja [lata]:	5
Certyfikat CE:	80/2025
Deklaracja środowiskowa (EPD):	816/2025
Instrukcja:	Pobierz PDF
Certyfikaty ISO:	9001:2015, 14001:2015, 45001:2018, 50001:2018
Plik LDT:	Pobierz

QUEST LED EVO L HB NT 26800LM I KL. IP67 840 MW (85D) 176W

SZCZEGÓŁOWA KARTA PRODUKTU

RYSUNKI TECHNICZNE

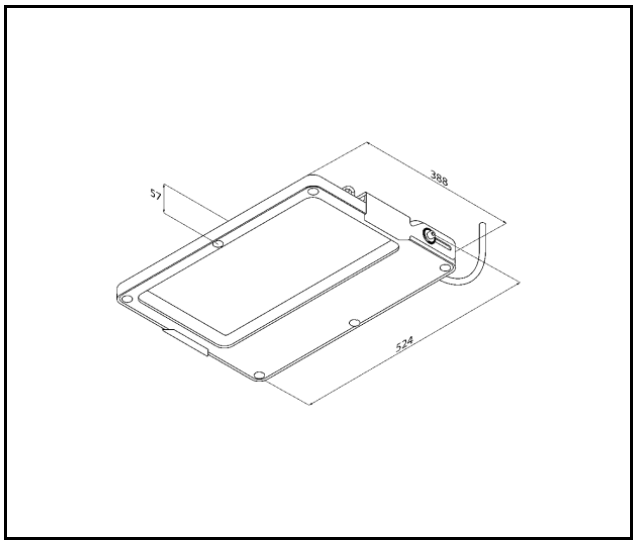

QUEST LED EVO L HB NT 26800LM I KL. IP67 840 MW (85D) 176W

SZCZEGÓŁOWA KARTA PRODUKTU

DOSTĘPNE AKCESORIA

indeks	Nazwa
840449	QUEST LED EVO L siatka ochronna RAL7016
840081	QUEST LED EVO L siatka ochronna RAL9003
840388	QUEST LED EVO M/L zestaw RCR 1x
840371	QUEST LED EVO M/L zestaw RCR 2x

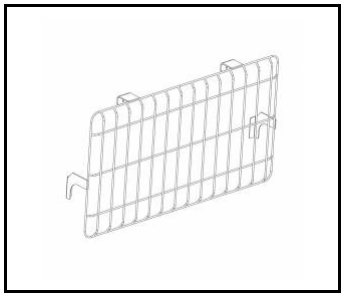

QUEST LED EVO L siatka ochronna RAL7016 (840449)

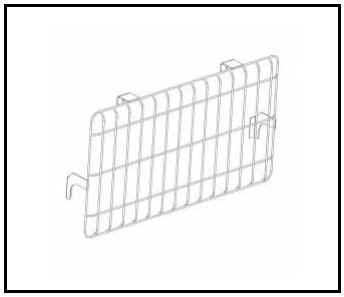

QUEST LED EVO L siatka ochronna RAL9003 (840081)

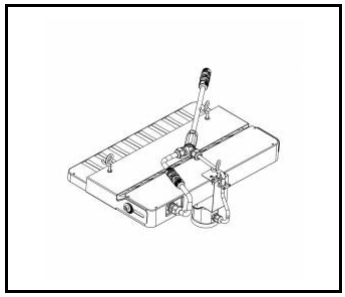

QUEST LED EVO M/L zestaw RCR 1x (840388)

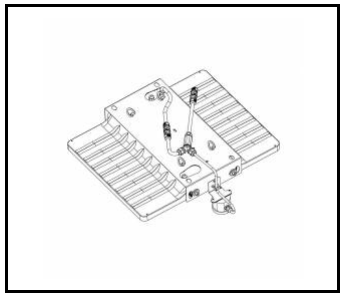

QUEST LED EVO M/L zestaw RCR 2x (840371)

Producent zastrzega sobie prawo do zmian w toku udoskonalenia produktów oraz do zmian konstrukcyjnych lub modernizacji w prezentowanym produkcie. Oprawa spełnia warunki dyrektywy unijnej ROHS 2001/65/UE. Karta techniczna produktu nie jest ofertą handlową. *Tolerancja parametru wynosi +/- 10%.

Ten produkt podlega zasadom recyclingu sprzętu elektrycznego i elektronicznego

Certyfikat CE - Nr: 80/2025

LENA LIGHTING

Lena Lighting S.A.
ul. Kórnicka 52, 63-000 Środa Wielkopolska
tel. +48 61 28 60 400 (Pn-Pt, 8-16), e-mail: kontakt@lenalighting.pl, www.lenalighting.pl