# QUEST LED EVO 2XL HBZ 73000LM I KL. IP67 840 120D 476W

SZCZEGÓŁOWA KARTA PRODUKTU



## PARAMETRY TECHNICZNE

| | |
|---|---|
| **Indeks:** | 794179 |
| **Stopień szczelności:** | IP67 |
| **Moc znamionowa oprawy [W]*:** | 476 |
| **Strumień świetlny oprawy [lm]*:** | 73000 |
| **Temperatura barwowa [K]:** | 4000 |
| **Wskaźnik oddawania barw (Ra) >:** | 80 |
| **SDCM:** | 3 |
| **Klasa ochronności:** | I |
| **Klasa energetyczna:** | C |
| **Materiał korpusu:** | aluminium |

## CHARAKTERYSTYKA

Quest LED EVO L, ich wersje typu high-bay: natynkowe Quest LED EVO L HB NT oraz zwieszane Quest LED EVO L HB Z to niezwykle wydajne naświetlacze i HB klasy premium, produkowane w Polsce. Ich korpus wykonany jest z ciśnieniowego odlewu aluminium, malowany proszkowo, bez zewnętrznego radiatora i żeber utrudniających utrzymanie w czystości. Klosz stanowi szyba hartowana, pod którą znajdują się diody LED o najwyższej wydajności. Różne rodzaje optyk, szczególnie asymetrycznych, zapewniają dużą swobodę w doborze pod konkretne rozwiązanie. Dzięki najwyższej na rynku szczelności (IP67) i maksymalnej odporności na uderzenia (IK10), naświetlacze sprawdzą się w każdych warunkach – niezależnie od pogody i miejsca montażu. Nowa wersja uznanego i sprawdzonego modelu QUEST oferuje jeszcze lepsze parametry świetlne, osiągając skuteczność przekraczającą 170 lm/W. Quest LED EVO L spełnia wymagania normy PN-EN 60598-2 cz.5, co pozwala na klasyfikację jako projektory iluminacyjne, umożliwiając pełną swobodę montażu w dowolnej pozycji, z możliwością obrotu o 360° i odpornością na silny wiatr. Dodatkowym atutem dla wykonawców jest szczelna szybkozłączka – innowacyjne rozwiązanie eliminujące tradycyjne, czasochłonne metody łączenia. Dzięki intuicyjnemu systemowi kolorowych zapadek montaż złącza staje się prosty, szybki i beznarzędziowy. Wersja HB NT jest przeznaczona do montażu natynkowego jako highbay za pomocą dedykowanych uchwytów. Wersja HB Z przeznaczona jest do zwieszania. Zestaw akcesoriów obejmuje uchwyty do montażu na słupie, ramkę do montażu podtynkowego (np. wiaty), przesłony ograniczające zanieczyszczenie światłem oraz siatki ochronne w dwóch kolorach o różnym stopniu redukcji światła (biała RAL7016: 4%, w kolorze korpusu RAL7016: 8%). Modele można wyposażyć w zewnętrzny czujnik ruchu i zmierzchu. Występują również w wersji ENDURA, odpornej na podwyższone temperatury otoczenia do 50°C. W ofercie występują również wersje dwumodułowe o zwiększonym strumieniu i mocy. Dostępne są wersje DALI (w przypadku luki w konkretnej mocy w ofercie z zasilaczem DALI, sprawdzić wersje ENDURA DALI).

## ZASTOSOWANIE

Quest LED EVO L znajduje szerokie zastosowanie w oświetlaniu obiektów oświatowo-wychowawczo-administracyjnych, hal, garaży, przejść, magazynów, sklepów oraz w przemyśle spożywczym i obiektach handlowo-usługowych związanych z towarami spożywczymi. Są idealnym rozwiązaniem do małych boisk sportowych, otwartych przestrzeni i parkingów. Możliwy jest montaż jako naświetlacz na słupach i masztach, na elewacjach budynków, a także jako highbay natynkowy (wersja HB NT) i zwieszany (wersja HB Z). Dzięki opcji montażu podtynkowego świetnie sprawdzają się w wiatach. Quest LED EVO L to doskonały wybór do zakładów i hal produkcyjnych oraz wielkopowierzchniowych magazynów.

# QUEST LED EVO 2XL HBZ 73000LM I KL. IP67 840 120D 476W

SZCZEGÓŁOWA KARTA PRODUKTU

## TABELA PARAMETRÓW TECHNICZNYCH

| | |
|---|---|
| **Indeks:** | 794179 |
| **EAN:** | 5905963794179 |
| **Moc znamionowa oprawy [W]:** | 476 |
| **Strumień świetlny oprawy [lm]:** | 73000 |
| **Znamionowe napięcie zasilania [V]:** | 220-240 |
| **Zabezpieczenie przeciwprzepięciowe [kV]:** | 6 |
| **Zakres napięć AC [V]:** | 198-264 |
| **Zakres napięć DC [V]:** | 176-280 |
| **Częstotliwość [Hz]:** | 50-60 |
| **Skuteczność świetlna oprawy [lm/W]:** | 153 |
| **Klasa energetyczna:** | C |
| **Klasa ochronności:** | I |
| **Temperatura barwowa [K]:** | 4000 |
| **Wskaźnik oddawania barw (Ra) >:** | 80 |
| **SDCM:** | 3 |
| **Kąt świecenia [°]:** | 120 |
| **Materiał klosza:** | szkło |
| **Rodzaj klosza:** | transparentny |
| **Materiał korpusu:** | aluminium |
| **Kolor korpusu:** | RAL7016 |

| | |
|---|---|
| **Wymiary (W/S/G/Z) [mm]:** | 753/635/85 |
| **Wymiary montażowe [mm]:** | 139/326 |
| **Stopień szczelności:** | IP67 |
| **Sposób montażu:** | zwieszany |
| **Temperatura pracy [°C]:** | od -20 do +35 |
| **Wymiary kartonu pojedynczego (W/S/G) [mm]:** | 745 |
| **Liczba sztuk na palecie [szt]:** | 5 |
| **Wersja:** | 2xL HB Z |
| **Typ rozsyłu:** | ogólny |
| **Żywotność LED L70B50 [h]:** | 158000 |
| **Żywotność LED L80B10 [h]:** | 100000 |
| **Żywotność LED L90B10 [h]:** | 45000 |
| **Waga netto [kg]:** | 19 |
| **Gwarancja [lata]:** | 5 |
| **Certyfikat CE:** | 80/2025 |
| **Deklaracja środowiskowa (EPD):** | 816/2025 |
| **Instrukcja:** | Pobierz PDF |
| **Certyfikaty ISO:** | 9001:2015, 14001:2015, 45001:2018, 50001:2018 |
| **Plik LDT:** | Pobierz |

# QUEST LED EVO 2XL HBZ 73000LM I KL. IP67 840 120D 476W

SZCZEGÓŁOWA KARTA PRODUKTU

**RYSUNKI TECHNICZNE**

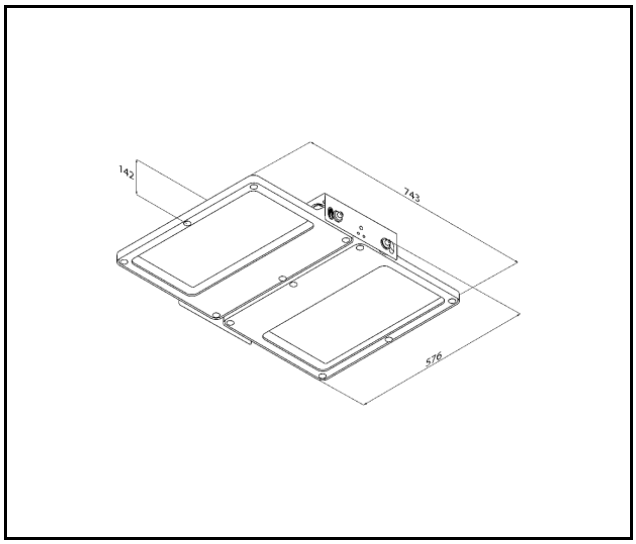

# QUEST LED EVO 2XL HBZ 73000LM I KL. IP67 840 120D 476W

SZCZEGÓŁOWA KARTA PRODUKTU

## DOSTĘPNE AKCESORIA

| indeks | Nazwa |
|---|---|
| 840449 | QUEST LED EVO L siatka ochronna RAL7016 |
| 840081 | QUEST LED EVO L siatka ochronna RAL9003 |
| 840388 | QUEST LED EVO M/L zestaw RCR 1x |
| 840371 | QUEST LED EVO M/L zestaw RCR 2x |

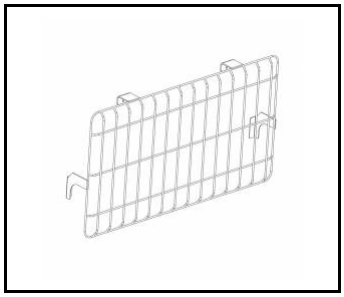

QUEST LED EVO L siatka ochronna RAL7016 (840449)

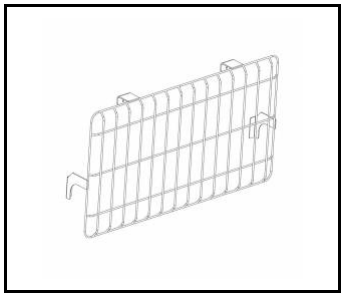

QUEST LED EVO L siatka ochronna RAL9003 (840081)

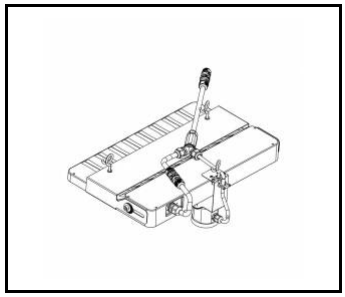

QUEST LED EVO M/L zestaw RCR 1x (840388)

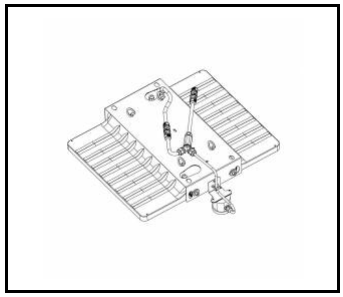

QUEST LED EVO M/L zestaw RCR 2x (840371)

Data utworzenia karty: 15 wrzesień 2025

Producent zastrzega sobie prawo do zmian w toku udoskonalenia produktów oraz do zmian konstrukcyjnych lub modernizacji w prezentowanym produkcie. Oprawa spełnia warunki dyrektywy unijnej ROHS 2001/65/UE. Karta techniczna produktu nie jest ofertą handlową. *Tolerancja parametru wynosi +/- 10%.

Ten produkt podlega zasadom recyclingu sprzętu elektrycznego i elektronicznego

Certyfikat CE - Nr: 80/2025

LENA LIGHTING

Lena Lighting S.A.
ul. Kórnicka 52, 63-000 Środa Wielkopolska
tel. +48 61 28 60 400 (Pn-Pt, 8-16), e-mail: kontakt@lenalighting.pl, www.lenalighting.pl