QUEST LED EVO M ENDURA HB NT 22650LM I CL. IP67 840 SW (75D) 152W

PODROBNÁ PRODUKTOVÁ KARTA



TECHNICKÉ PARAMETRY

Index:	794858
Stupeň těsnosti:	IP67
Jmenovitý výkon svítidla [W]*:	152
Světelný tok svítidla [lm]*:	22650
Teplota barvy [K]:	4000
Index podání barev (Ra) >:	80
SDCM:	3
Třída ochrany:	I
Energetická třída:	C
Materiál karoserie:	hliník

VLASTNOSTI PRODUKTU

Varianta Endura svítidel Quest LED EVO M, jejich verze typu high-bay: povrchově montovaná Quest LED EVO M HB NT a závěsná Quest LED EVO M HB Z jsou mimořádně výkonná svítidla prémiové třídy, vyráběná v Polsku, přizpůsobená pro provoz při vysokých teplotách (do 50 stupňů C). Tělo je vyrobeno z tlakově litého hliníku, lakováno práškovou barvou, bez vnějšího chladiče a žeber, které ztěžují udržování čistoty. Základní verze má ocelové rameno s dělením po 7,5 stupních, zatímco verze highbay endura (HB NT) je k dispozici v povrchové a závěsné formě (HB Z). Kryt tvoří tvrzené sklo, pod kterým se nacházejí LED diody s nejvyšší účinností. Různé typy optiky, zejména asymetrické, poskytují velkou volnost při výběru konkrétního řešení. Díky nejvyšší těsnosti na trhu (IP67) a maximální odolnosti proti nárazům (IK10) se osvědčí za všech podmínek – bez ohledu na počasí a místo montáže. Nová verze uznávaného a osvědčeného modelu QUEST v nejmenším provedení nabízí ještě lepší světelné parametry a dosahuje účinnosti přesahující 170 lm/W. Varianta Endura také splňuje požadavky normy PN-EN 60598-2 část 5, což umožňuje jejich klasifikaci jako osvětlovací projektory. To znamená úplnou volnost montáže v libovolné poloze, s možností otáčení o 360° a odolností proti silnému větru – výhoda, kterou ostatní osvětlovací zařízení nenabízejí. Další výhodou pro dodavatele je těsná rychlospojka – inovativní řešení, které eliminuje tradiční, časově náročné metody spojování (šrouby). Díky intuitivnímu systému barevných západek je montáž spojky jednoduchá, rychlá a bez použití nářadí. Sada příslušenství zahrnuje: držáky pro montáž na sloup (základní verze); rám pro montáž pod omítku, např. přístřešek (základní verze); clony omezující světelné znečištění (základní verze); ochranné sítě ve dvou barvách s různým stupněm redukce světla (bílá RAL7016: 4 %, v barvě těla RAL7016: 8 %). Modely lze vybavit externím snímačem pohybu a soumraku.

APLIKACE

Quest LED EVO M Endura a Quest LED EVO M Endura HB NT a Endura HB Z se používají k osvětlení vzdělávacích, výchovných a administrativních objektů, hal, garážích, průchodech, skladech, obchodech, potravinářském průmyslu a obchodních a servisních objektech souvisejících s potravinářským zbožím Osvětlení budov, malých sportovišť, otevřených prostor a parkovišť, prostředí s vyšší okolní teplotou (do 50 stupňů C). Možnosti montáže: jako osvětlovač, na sloupech a stožárech, na fasádách budov, jako povrchově montovaný highbay (verze HB NT), závěsný highbay (verze HB Z), podomítková montáž (např. přístřešky). Produkt se osvědčuje zejména v továrnách a výrobních halách a velkoplošných skladech, zejména v místech vystavených vysokým teplotám.

QUEST LED EVO M ENDURA HB NT 22650LM I CL. IP67 840 SW (75D) 152W

PODROBNÁ PRODUKTOVÁ KARTA

TABULKA TECHNICKÝCH PARAMETRŮ

Index:	794858
EAN:	5905963794858
Jmenovitý výkon svítidla [W]:	152
Světelný tok svítidla [lm]:	22650
Jmenovité napájecí napětí [V]:	220-240
Přepěťová ochrana [kV].:	6
Rozsah napětí AC [V]:	198-264
Rozsah napětí DC[V]:	176-280
Frekvence [Hz]:	0/50/60
Světelná účinnost svítidla [lm/W]:	149
Energetická třída:	C
Třída ochrany:	I
Teplota barvy [K]:	4000
Index podání barev (Ra) >:	80
SDCM:	3
Úhel osvětlení [°]:	75
Materiál difuzoru:	sklo
Materiál karoserie:	hliník

Barva těla:	RAL7016
Rozměry (V/Š/H/V) [mm]:	424/635/152
Stupeň těsnosti:	IP67
Provozní teplota [°C]:	od -40 do +50
Rozměry jednoho kartonu (V/Š/H) [mm]:	550
Počet kusů na paletě [ks]:	48
Verze:	M HB NT
Typ vyzařování:	SW
Životnost LED L70B50 [h]:	162000
Životnost LED L80B10 [h]:	108000
Životnost LED L90B10 [h] [h]:	108000
Čistá hmotnost [kg]:	8
Záruka [roky]:	5
Certifikát CE:	81/2025
Environmentální deklarace (EPD):	816/2025
Manuál:	Download PDF
Certifikáty ISO:	9001:2015, 14001:2015, 45001:2018, 50001:2018
Plik LDT:	Download

QUEST LED EVO M ENDURA HB NT 22650LM I CL. IP67 840 SW (75D) 152W

PODROBNÁ PRODUKTOVÁ KARTA

TECHNICKÉ VÝKRESY

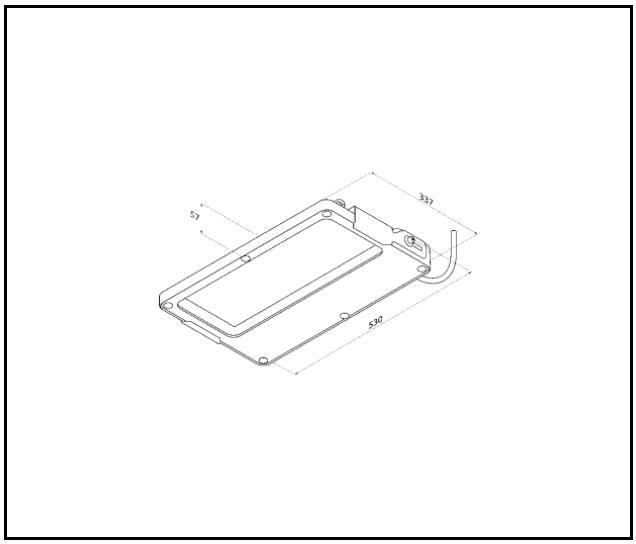

QUEST LED EVO M ENDURA HB NT 22650LM I CL. IP67 840 SW (75D) 152W

PODROBNÁ PRODUKTOVÁ KARTA

PŘÍSLUŠENSTVÍ K DISPOZICI

index	NÁZEV
840432	QUEST LED EVO M ochranná mřížka RAL7016
840074	QUEST LED EVO M ochranná mřížka RAL9003
840388	QUEST LED EVO S/M/L RCR kit 1x
840371	QUEST LED EVO S/M/L RCR kit 2x

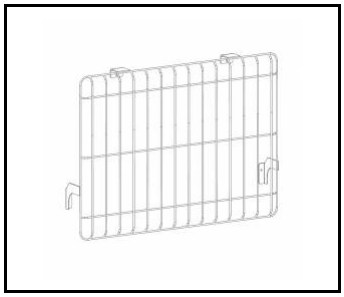

QUEST LED EVO M ochranná mřížka RAL7016 (840432)

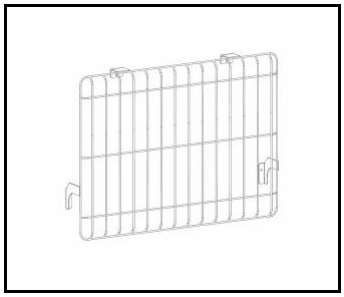

QUEST LED EVO M ochranná mřížka RAL9003 (840074)

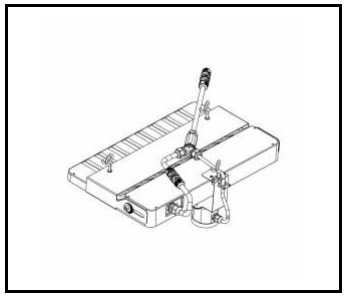

QUEST LED EVO S/M/L RCR kit 1x (840388)

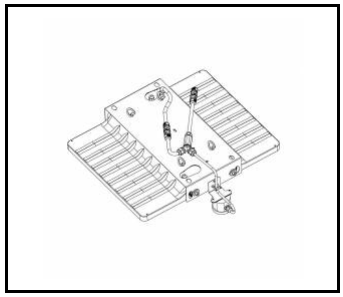

QUEST LED EVO S/M/L RCR kit 2x (840371)

Datum vytvoření karty: 15 září 2025

Výrobce si vyhrazuje právo na změny v průběhu zdokonalování výrobku a na konstrukční změny nebo modernizaci prezentovaného výrobku. Svítidlo splňuje požadavky směrnice EU ROHS 2001/65/EU. Produktový list není obchodní nabídkou. *Tolerance parametrů je +/- 10%.

Tento produkt podléhá pravidlům recyklace elektrické a elektronické zařízení

Certifikát CE - č.: 81/2025

LENA LIGHTING

Lena Lighting S.A.
ul. Kórnicka 52, 63-000 Środa Wielkopolska
tel. +48 61 28 60 333 (Pn-Pt, 8-16), e-mail: hello@lenalighting.pl, www.lenalighting.pl