QUEST LED EVO M HB NT 22200LM I CL. IP67 840 SN (55D) 152W

PODROBNÁ PRODUKTOVÁ KARTA

TECHNICKÉ PARAMETRY

Index:	797828
Stupeň těsnosti:	IP67
Jmenovitý výkon svítidla [W]*:	152
Světelný tok svítidla [lm]*:	22200
Teplota barvy [K]:	4000
Index podání barev (Ra) >:	80
SDCM:	3
Třída ochrany:	I
Energetická třída:	C
Materiál karoserie:	hliník

VLASTNOSTI PRODUKTU

Quest LED EVO M, jejich verze typu high-bay: povrchové Quest LED EVO M HB NT a závěsné Quest LED EVO M HB Z jsou mimořádně výkonné svítidla a HB třídy premium, vyráběné v Polsku. Jejich tělo je vyrobeno z tlakově litého hliníku, lakováno práškovou barvou, bez vnějšího chladiče a žeber, které ztěžují udržování čistoty. Kryt tvoří tvrzené sklo, pod kterým se nacházejí LED diody s nejvyšší účinností. Různé typy optiky, zejména asymetrické, poskytují velkou volnost při výběru konkrétního řešení. Díky nejvyšší těsnosti na trhu (IP67) a maximální odolnosti proti nárazům (IK10) se projektory osvědčí za všech podmínek – bez ohledu na počasí a místo instalace. Nová verze uznávaného a osvědčeného modelu QUEST nabízí ještě lepší světelné parametry a dosahuje účinnosti přesahující 170 lm/W. Quest LED EVO M splňuje požadavky normy PN-EN 60598-2 část 5, což umožňuje klasifikaci jako osvětlovací projektory, což umožňuje úplnou volnost montáže v libovolné poloze, s možností otáčení o 360° a odolností proti silnému větru. Další výhodou pro dodavatele je těsná rychlospojka – inovativní řešení, které eliminuje tradiční, časově náročné metody spojování. Díky intuitivnímu systému barevných západek je montáž spojky jednoduchá, rychlá a bez použití nářadí. Verze HB NT je určena pro povrchovou montáž jako highbay pomocí speciálních držáků. Verze HB Z je určena k zavěšení. Sada příslušenství zahrnuje držáky pro montáž na sloup, rám pro montáž pod omítku (např. přístřešky), clony omezující světelné znečištění a ochranné sítě ve dvou barvách s různým stupněm redukce světla (bílá RAL7016: 4 %, v barvě těla RAL7016: 8 %). Modely lze vybavit externím snímačem pohybu a soumraku. K dispozici jsou také ve verzi ENDURA, odolné vůči zvýšeným teplotám okolí do 50 °C. V nabídce jsou také dvoumodulové verze se zvýšeným světelným tokem a výkonem. K dispozici jsou verze DALI (v případě mezery v konkrétním výkonu v nabídce se zdrojem DALI, zkontrolujte verze ENDURA DALI). Kromě toho je k dispozici verze určená pro osvětlení RGB+W.

APLIKACE

Quest LED EVO M nachází široké uplatnění při osvětlení vzdělávacích, výchovných a administrativních objektů, hal, garáží, průchodů, skladů, obchodů a v potravinářském průmyslu a obchodních a servisních objektech souvisejících s potravinářským zbožím. Jsou ideálním řešením pro osvětlení budov, malých sportovišť, otevřených prostor a parkovišť. Je možné je instalovat jako osvětlovače na sloupy a stožáry, na fasády budov, ale také jako povrchové highbay (verze HB NT) a závěsné (verze HB Z). Díky možnosti podomítkové instalace se skvěle hodí do přístřešků. Quest LED EVO M je vynikající volbou pro výrobní závody a haly a velkoplošné sklady.

QUEST LED EVO M HB NT 22200LM I CL. IP67 840 SN (55D) 152W

PODROBNÁ PRODUKTOVÁ KARTA

TABULKA TECHNICKÝCH PARAMETRŮ

Index:	797828	**Barva těla:**	RAL7016
EAN:	5905963797828	**Rozměry (V/Š/H/V) [mm]:**	424/635/152
Zdroj světla:	LED	**Instalační rozměry [mm]:**	590/45
Jmenovitý výkon svítidla [W]:	152	**Stupeň těsnosti:**	IP67
Světelný tok svítidla [lm]:	22200	**Montážní verze:**	povrchová montáž
Jmenovité napájecí napětí [V]:	220-240	**Provozní teplota [°C]:**	od -20 do +35
Přepěťová ochrana [kV].:	6	**Rozměry jednoho kartonu (V/Š/H) [mm]:**	550
Rozsah napětí AC [V]:	198-264	**Počet kusů na paletě [ks]:**	48
Rozsah napětí DC[V]:	176-280	**Typ vyzařování:**	SN
Frekvence [Hz]:	50-60	**Verze:**	M HB NT
Světelná účinnost svítidla [lm/W]:	146	**Životnost LED L70B50 [h]:**	162000
Energetická třída:	C	**Životnost LED L80B10 [h]:**	101000
Třída ochrany:	I	**Životnost LED L90B10 [h] [h]:**	47000
Teplota barvy [K]:	4000	**Čistá hmotnost [kg]:**	8
Index podání barev (Ra) >:	80	**Záruka [roky]:**	5
SDCM:	3	**Certifikát CE:**	79/2025
Úhel osvětlení [°]:	55	**Environmentální deklarace (EPD):**	816/2025
Materiál difuzoru:	sklo	**Manuál:**	Download PDF
Typ difuzoru:	průhledný	**Plik LDT:**	Download
Materiál karoserie:	hliník		

QUEST LED EVO M HB NT 22200LM I CL. IP67 840 SN (55D) 152W

PODROBNÁ PRODUKTOVÁ KARTA

TECHNICKÉ VÝKRESY

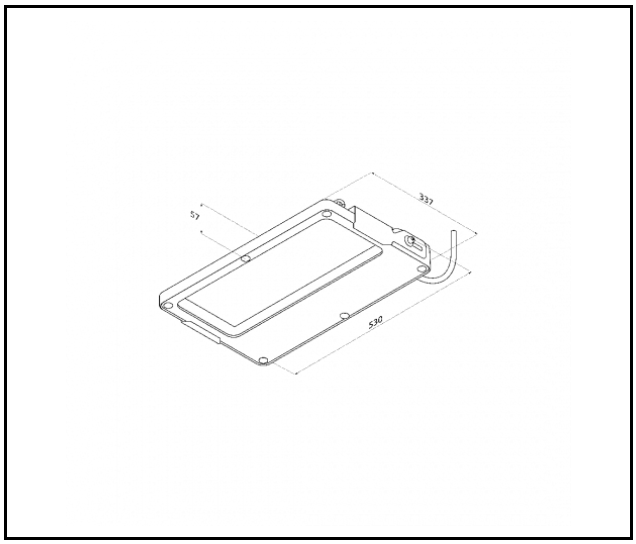

QUEST LED EVO M HB NT 22200LM I CL. IP67 840 SN (55D) 152W

PODROBNÁ PRODUKTOVÁ KARTA

PŘÍSLUŠENSTVÍ K DISPOZICI

index	NÁZEV
840432	QUEST LED EVO M ochranná mřížka RAL7016
840074	QUEST LED EVO M ochranná mřížka RAL9003
840388	QUEST LED EVO M/L RCR kit 1x
840371	QUEST LED EVO M/L RCR kit 2x

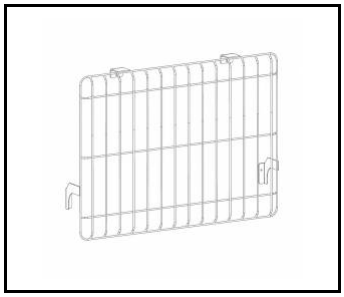

QUEST LED EVO M ochranná mřížka RAL7016 (840432)

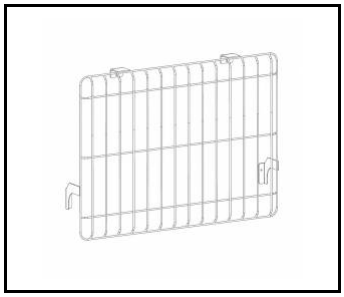

QUEST LED EVO M ochranná mřížka RAL9003 (840074)

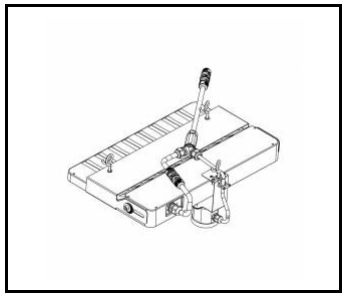

QUEST LED EVO M/L RCR kit 1x (840388)

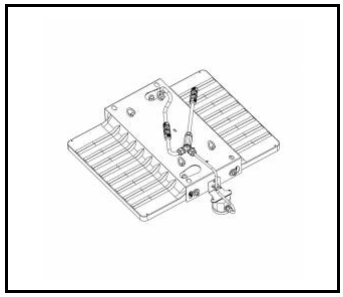

QUEST LED EVO M/L RCR kit 2x (840371)

Datum vytvoření karty: 15 září 2025

Výrobce si vyhrazuje právo na změny v průběhu zdokonalování výrobku a na konstrukční změny nebo modernizaci prezentovaného výrobku. Svítidlo splňuje požadavky směrnice EU ROHS 2001/65/EU. Produktový list není obchodní nabídkou. *Tolerance parametrů je +/- 10%.

Tento produkt podléhá pravidlům recyklace elektrické a elektronické zařízení

Certifikát CE - č.: 79/2025

LENA LIGHTING

Lena Lighting S.A.
ul. Kórnicka 52, 63-000 Środa Wielkopolska
tel. +48 61 28 60 333 (Pn-Pt, 8-16), e-mail: hello@lenalighting.pl, www.lenalighting.pl