QUEST LED EVO L CADRE ENCASTRÉ RAL7016

KARTA AKCESORIUM

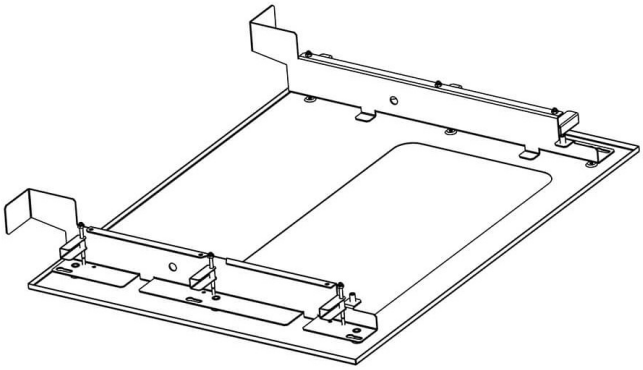

PARAMÈTRES TECHNIQUE

Référence:	840470
Tension d'alimentation nominale [V]:	220 - 240
Fréquence [Hz]:	50 - 50
Couleur du corps:	RAL7016
Dimensions (H/L/P/S) [mm]:	617/530/95
Résistance aux chocs:	IK09
Degré d'étanchéité:	IP66/IP67
Accessoire:	oui
Instructions d'installation:	Download PDF

CARACTÉRISTIQUES DU PRODUIT

APPLICATION

Date de création de la carte: 11 août 2025

Le fabricant se réserve le droit d'apporter des modifications au cours de l'amélioration du produit ainsi que des modifications de conception ou de modernisation du produit présenté. La fiche technique du produit n'est pas une offre commerciale * La tolérance des paramètres est de +/- 10 %

Ce produit est soumis aux règles de recyclage des équipements électriques et électroniques

Certificat CE - Nr:

LENA LIGHTING

Lena Lighting S.A.
ul. Kórnicka 52, 63-000 Środa Wielkopolska
tel. +48 61 28 60 333 (Pn-Pt, 8-16), e-mail: hello@lenalighting.pl, www.lenalighting.pl