QUEST LED EVO M ENDURA HB NT 12950LM I KL. IP67 740 120D 71W

SZCZEGÓŁOWA KARTA PRODUKTU

PARAMETRY TECHNICZNE

Indeks:	828225
Stopień szczelności:	IP67
Moc znamionowa oprawy [W]*:	71
Strumień świetlny oprawy [lm]*:	12950
Temperatura barwowa [K]:	4000
Wskaźnik oddawania barw (Ra) >:	70
SDCM:	3
Klasa ochronności:	I
Klasa energetyczna:	A
Materiał korpusu:	aluminium

CHARAKTERYSTYKA

Odmiana Endura opraw Quest LED EVO M, ich wersji typu high-bay: natynkowych Quest LED EVO M HB NT oraz zwieszanych Quest LED EVO M HB Z to niezwykle wydajne naświetlacze klasy premium, produkowane w Polsce, przystosowane do pracy w wysokich temperaturach (do 50 stopni C). Korpus wykonany z ciśnieniowego odlewu aluminium, malowany proszkowo, bez zewnętrznego radiatora i żeber utrudniających utrzymanie w czystości. Podstawowa wersja posiada ramię stalowe z podziałką co 7,5 stopnia, natomiast wersja highbay endura (HB NT) występuje w formie natynkowej i zwieszanej (HB Z). Klosz stanowi szyba hartowana, pod którą znajdują się diody LED o najwyższej wydajności. Różne rodzaje optyk, szczególnie asymetrycznych, zapewniają dużą swobodę w doborze pod konkretne rozwiązanie. Dzięki najwyższej na rynku szczelności (IP67) i maksymalnej odporności na uderzenia (IK10), sprawdzi się w każdych warunkach – niezależnie od pogody i miejsca montażu. Nowa wersja uznanego i sprawdzonego modelu QUEST w najmniejszej odsłonie oferuje jeszcze lepsze parametry świetlne, osiągając skuteczność przekraczającą 170 lm/W. Odmiana Endura również spełnia wymagania normy PN-EN 60598-2 cz.5, co pozwala na ich klasyfikację jako projektory iluminacyjne. Oznacza to pełną swobodę montażu w dowolnej pozycji, z możliwością obrotu o 360° i odpornością na silny wiatr – przewaga, której nie oferują pozostałe naświetlacze. Dodatkowym atutem dla wykonawców jest szczelna szybkozłączka – innowacyjne rozwiązanie eliminujące tradycyjne, czasochłonne metody łączenia (na śrubki). Dzięki intuicyjnemu systemowi kolorowych zapadek montaż złącza staje się prosty, szybki i beznarzędziowy. Zestaw akcesoriów obejmuje: uchwyty do montażu na słupie (wersja podstawowa); ramkę do montażu podtynkowego, np. wiaty (wersja podstawowa); przesłony ograniczające zanieczyszczenie światłem (wersja podstawowa); siatki ochronne w dwóch kolorach o różnym stopniu redukcji światła (biała RAL7016: 4%, w kolorze korpusu RAL7016: 8%). Modele można wyposażyć w zewnętrzny czujnik ruchu i zmierzchu.

ZASTOSOWANIE

Quest LED EVO M Endura i Quest LED EVO M Endura HB NT i Endura HB Z znajduje zastosowanie w: oświetlaniu obiektów oświatowo-wychowawczo-administracyjnych, halach, garażach, przejściach, magazynach, sklepach, przemyśle spożywczym i obiektach handlowo-usługowych związanych z towarami spożywczymi Iluminacji budynków, małych boiskach sportowych, otwartych przestrzeniach i parkingach, środowiskach o podwyższonej temperaturze otoczenia (do 50 stopni C). Możliwości montażu: jako naświetlacz, na słupach i masztach, na elewacjach budynków, jako highbay natynkowy (wersja HB NT), high-bay zwieszany (wersja HB Z) montaż podtynkowy (np. wiaty). Produkt szczególnie dobrze sprawdza się w zakładach i halach produkcyjnych oraz wielkopowierzchniowych magazynach, zwłaszcza w miejscach narażonych na działanie wysokich temperatur.

QUEST LED EVO M ENDURA HB NT 12950LM I KL. IP67 740 120D 71W

SZCZEGÓŁOWA KARTA PRODUKTU

TABELA PARAMETRÓW TECHNICZNYCH

Indeks:	828225	**Kolor korpusu:**	RAL7016
EAN:	5905963828225	**Wymiary (W/S/G/Z) [mm]:**	424/635/152
Moc znamionowa oprawy [W]:	71	**Stopień szczelności:**	IP67
Strumień świetlny oprawy [lm]:	12950	**Temperatura pracy [°C]:**	od -20 do +50
Znamionowe napięcie zasilania [V]:	220 - 240	**Liczba jednostek osprzętu:**	1
Zabezpieczenie przeciwprzepięciowe [kV]:	6	**Wymiary kartonu pojedynczego (W/S/G) [mm]:**	550
Zakres napięć AC [V]:	198-264	**Liczba sztuk na palecie [szt]:**	48
Zakres napięć DC [V]:	176-280	**Wersja:**	M HB NT
Częstotliwość [Hz]:	0/50/60	**Typ rozsyłu:**	ogólny
Skuteczność świetlna oprawy [lm/W]:	182	**Odporność na uderzenia:**	IK10
Klasa energetyczna:	A	**Żywotność LED L70B50 [h]:**	162000
Klasa ochronności:	I	**Żywotność LED L80B10 [h]:**	101000
Temperatura barwowa [K]:	4000	**Żywotność LED L90B10 [h]:**	47000
Wskaźnik oddawania barw (Ra) >:	70	**Gwarancja [lata]:**	5
SDCM:	3	**Certyfikat CE:**	81/2025
Kąt świecenia [°]:	120	**Deklaracja środowiskowa (EPD):**	816/2025
Materiał klosza:	szkło	**Instrukcja:**	Pobierz PDF
Materiał korpusu:	aluminium	**Plik LDT:**	Pobierz

QUEST LED EVO M ENDURA HB NT 12950LM I KL. IP67 740 120D 71W

SZCZEGÓŁOWA KARTA PRODUKTU

RYSUNKI TECHNICZNE

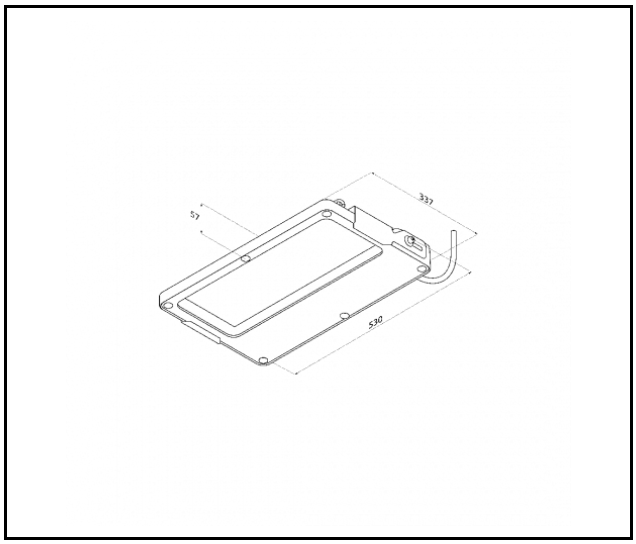

QUEST LED EVO M ENDURA HB NT 12950LM I KL. IP67 740 120D 71W

SZCZEGÓŁOWA KARTA PRODUKTU

DOSTĘPNE AKCESORIA

indeks	Nazwa
840432	QUEST LED EVO M siatka ochronna RAL7016
840074	QUEST LED EVO M siatka ochronna RAL9003
840388	QUEST LED EVO M/L zestaw RCR 1x
840371	QUEST LED EVO M/L zestaw RCR 2x

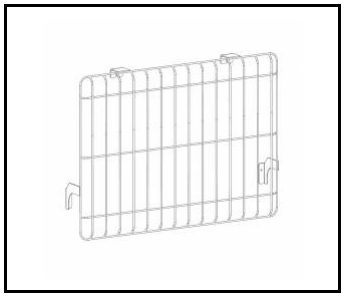

QUEST LED EVO M siatka ochronna RAL7016 (840432)

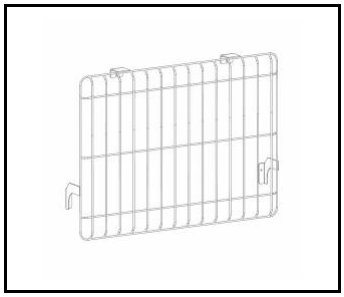

QUEST LED EVO M siatka ochronna RAL9003 (840074)

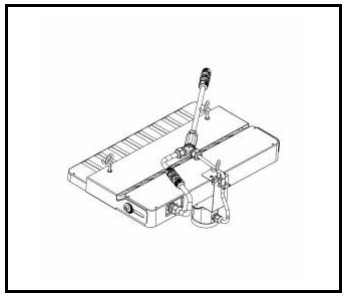

QUEST LED EVO M/L zestaw RCR 1x (840388)

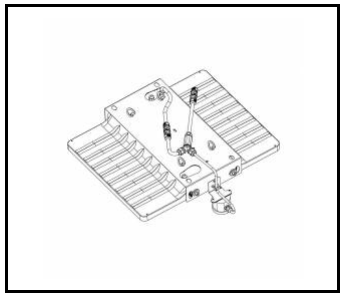

QUEST LED EVO M/L zestaw RCR 2x (840371)

Data utworzenia karty: 05 wrzesień 2025

Producent zastrzega sobie prawo do zmian w toku udoskonalenia produktów oraz do zmian konstrukcyjnych lub modernizacji w prezentowanym produkcie. Oprawa spełnia warunki dyrektywy unijnej ROHS 2001/65/UE. Karta techniczna produktu nie jest ofertą handlową. *Tolerancja parametru wynosi +/- 10%.

Ten produkt podlega zasadom recyclingu sprzętu elektrycznego i elektronicznego

Certyfikat CE - Nr: 81/2025

LENA LIGHTING

Lena Lighting S.A.
ul. Kórnicka 52, 63-000 Środa Wielkopolska
tel. +48 61 28 60 400 (Pn-Pt, 8-16), e-mail: kontakt@lenalighting.pl, www.lenalighting.pl