LUNGO II 1280LM 20ST FI60 H170MM I KL. IP20 HÄNGE-/ABGEHÄNGT WEISS 830 (12W)

DETAILLIERTE PRODUKTKARTE



TECHNISCHE PARAMETER

Index:	779510
IP-Schutzart:	IP20
Nennleistung der Leuchte [W]*:	12
Lichtstrom [lm]*:	1280
Farbtemperatur [K]:	3000
Farb- wiedergabe- index (Ra) >:	80
Schutzklasse:	I
Energieeffizienzklasse:	E
Material Gehäuse:	aluminium
Farbe Gehäuse:	weiss

CHARAKTERISTIK

Lungo II LED ist eine moderne Leuchte des Unternehmens, die für die funktionale und ästhetische Beleuchtung von gewerblichen Innenräumen, Büros und Verkehrszonen in öffentlichen Gebäuden konzipiert wurde. Mit ihrer schlanken, geometrischen Form und hochwertigen Verarbeitung fügt sie sich perfekt in moderne architektonische Räume ein. **Vorteile der Lungo II LED-Leuchte:**- Hohe Lichtqualität und hoher Farbwiedergabeindex (Ra ≥ 80)- Modernes, minimalistisches Design, geeignet für Büros, Flure, Rezeptionen und Eingangsbereiche- Kann angebaut oder abgependelt werden

ANWENDUNGSBEREICHE

Die LED-Leuchte Lungo II wird unter anderem in folgenden Bereichen eingesetzt:

- Flure und Durchgangsbereiche in Bürogebäuden und Institutionen
- Eingangsbereiche und Lobbys
- Treppenhäuser
- Empfangsbereiche

LUNGO II 1280LM 20ST FI60 H170MM I KL. IP20 HÄNGE-/ABGEHÄNGT WEISS 830 (12W)

DETAILLIERTE PRODUKTKARTE

TABLE TECHNISCHE PARAMETER

Index:	779510
EAN:	5905963779510
Kategorie der Anwendung:	Bürobeleuchtung
Lichtquelle:	LED
Nennleistung der Leuchte [W]:	12
Versorgungsspannung [V]:	230
Frequenz:	50-60
Lichtstrom [lm]:	1280
Lichtausbeute [lm/W]:	90
Energieeffizienzklasse:	E
Schutzklasse:	I
Farbtemperatur [K]:	3000
Farb- wiedergabe- index (Ra) >:	80
Abstrahl- winkel [°]:	20
Lichfarbe:	ciepła biel
Austauschbare Lichtquelle:	ja
Material Optik:	Aluminium
Optik:	Rückstrahler
Material Gehäuse:	aluminium
Farbe Gehäuse:	weiss
Material Ring:	aluminium

Farbe Ring:	weiß
Abmessungen (H/B/T/H) [mm]:	fi=60 L=170 H=1500
Einbaumaße [mm]:	L=36mm fi6mm
IP-Schutzart:	IP20
Montage:	Hänge-/abgehängt
Lebensdauer LED L90B10 [h]:	60000
Betriebstemperatur [°C]:	von 0 bis +35
Steuerung:	ON/OFF
Kabeltyp:	weiße Umflechtung
Kabellänge [m]:	1.50
Menge auf der Palette [Stück]:	416
Abmessungen der einzelnen Verpackung [mm]:	fi=90mm L=335mm
Eigengewicht [kg]:	0.700
Bruttogewicht [kg]:	0.900
Photobiologische Sicherheit:	Risikogruppe 1 (geringes Risiko)
Garantie [Jahre]:	5
CE-Zertifikat:	51/2025
Anleitung:	Download PDF
ISO Zertifikat:	9001:2015, 14001:2015, 45001:2018, 50001:2018
Plik LDT:	Download

LUNGO II 1280LM 20ST FI60 H170MM I KL. IP20 HÄNGE-/ABGEHÄNGT WEISS 830 (12W)

DETAILLIERTE PRODUKTKARTE

TECHNICAL PICTURES

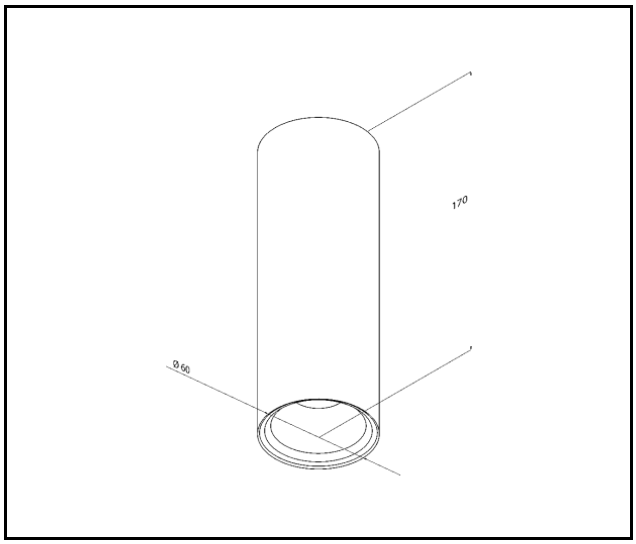

Erstellungsdatum der Karte: 25 September 2025

Der Hersteller behält sich das Recht vor, Produktverbesserungen und Designänderungen oder Modernisierung in den Produkten vorzunehmen. * Parametertoleranz beträgt +/- 10 %Das Produktdatenblatt ist kein kommerzielles Angebot.

Dieses Produkt unterliegt dem Recycling von elektrischen und elektronischen Geräten(WEEE)

Zertifikat CE - Nr: 51/2025

LENA LIGHTING

Lena Lighting S.A.
ul. Kórnicka 52, 63-000 Środa Wielkopolska
tel. +48 61 28 60 333 (Pn-Pt, 8-16), e-mail: hello@lenalighting.pl, www.lenalighting.pl