# LUNGO II 1280LM 20ST FI60 H170MM I KL. IP20 NT SCHWARZ-GOLD 830 DALI (12W)

DETAILLIERTE PRODUKTKARTE



## TECHNISCHE PARAMETER

| | |
|---|---|
| **Index:** | 779213 |
| **IP-Schutzart:** | IP20 |
| **Nennleistung der Leuchte [W]*:** | 12 |
| **Lichtstrom [lm]*:** | 1280 |
| **Farbtemperatur [K]:** | 3000 |
| **Farb- wiedergabe- index (Ra) >:** | 80 |
| **Schutzklasse:** | I |
| **Energieeffizienzklasse:** | E |
| **Material Gehäuse:** | aluminium |
| **Farbe Gehäuse:** | schwarz |

## CHARAKTERISTIK

**Lungo II LED** ist eine moderne Leuchte des Unternehmens, die für die funktionale und ästhetische Beleuchtung von gewerblichen Innenräumen, Büros und Verkehrszonen in öffentlichen Gebäuden konzipiert wurde. Mit ihrer schlanken, geometrischen Form und hochwertigen Verarbeitung fügt sie sich perfekt in moderne architektonische Räume ein. **Vorteile der Lungo II LED-Leuchte:**- Hohe Lichtqualität und hoher Farbwiedergabeindex (Ra ≥ 80)- Modernes, minimalistisches Design, geeignet für Büros, Flure, Rezeptionen und Eingangsbereiche- Kann angebaut oder abgependelt werden

## ANWENDUNGSBEREICHE

Die LED-Leuchte Lungo II wird unter anderem in folgenden Bereichen eingesetzt:
- Flure und Durchgangsbereiche in Bürogebäuden und Institutionen
- Eingangsbereiche und Lobbys
- Treppenhäuser
- Empfangsbereiche

# LUNGO II 1280LM 20ST FI60 H170MM I KL. IP20 NT SCHWARZ-GOLD 830 DALI (12W)

DETAILLIERTE PRODUKTKARTE

## TABLE TECHNISCHE PARAMETER

| | |
|---|---|
| **Index:** | 779213 |
| **EAN:** | 5905963779213 |
| **Kategorie der Anwendung:** | Bürobeleuchtung |
| **Lichtquelle:** | LED |
| **Nennleistung der Leuchte [W]:** | 12 |
| **Versorgungsspannung [V]:** | 230 |
| **Frequenz:** | 50-60 |
| **Lichtstrom [lm]:** | 1280 |
| **Lichtausbeute [lm/W]:** | 90 |
| **Energieeffizienzklasse:** | E |
| **Schutzklasse:** | I |
| **Farbtemperatur [K]:** | 3000 |
| **Farb- wiedergabe- index (Ra) >:** | 80 |
| **Abstrahl- winkel [°]:** | 20 |
| **Lichfarbe:** | ciepła biel |
| **Austauschbare Lichtquelle:** | ja |
| **Material Optik:** | Aluminium |
| **Optik:** | Rückstrahler |
| **Material Gehäuse:** | aluminium |
| **Farbe Gehäuse:** | schwarz |
| **Material Ring:** | aluminium |

| | |
|---|---|
| **Farbe Ring:** | gold |
| **Abmessungen (H/B/T/H) [mm]:** | fi=60 L=170 |
| **Einbaumaße [mm]:** | L= 40mm fi6mm |
| **IP-Schutzart:** | IP20 |
| **Montage:** | Anbau |
| **Lebensdauer LED L90B10 [h]:** | 60000 |
| **Betriebstemperatur [°C]:** | von 0 bis +35 |
| **DIMM DALI:** | ja |
| **Steuerung:** | ja |
| **Kabellänge [m]:** | 1.50 |
| **Menge auf der Palette [Stück]:** | 1496 |
| **Abmessungen der einzelnen Verpackung [mm]:** | fi=70mm L=200mm |
| **Eigengewicht [kg]:** | 0.500 |
| **Bruttogewicht [kg]:** | 0.600 |
| **Photobiologische Sicherheit:** | Risikogruppe 1 (geringes Risiko) |
| **Garantie [Jahre]:** | 5 |
| **CE-Zertifikat:** | 51/2025 |
| **Anleitung:** | Download PDF |
| **ISO Zertifikat:** | 9001:2015, 14001:2015, 45001:2018, 50001:2018 |
| **Plik LDT:** | Download |

# LUNGO II 1280LM 20ST FI60 H170MM I KL. IP20 NT SCHWARZ-GOLD 830 DALI (12W)

DETAILLIERTE PRODUKTKARTE

**TECHNICAL PICTURES**

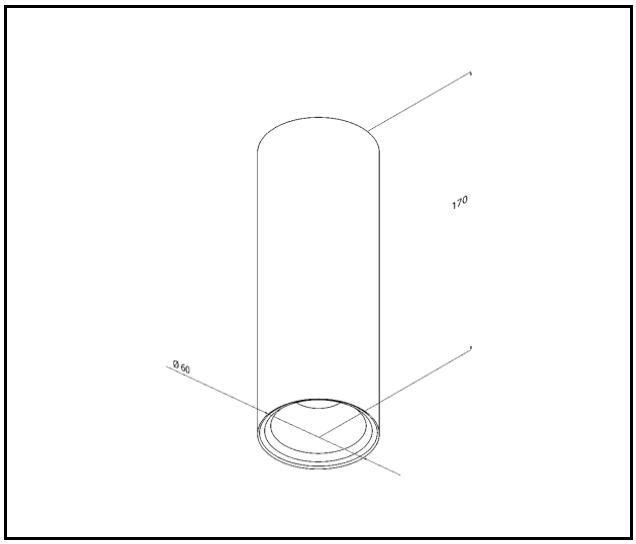


Erstellungsdatum der Karte: 25 September 2025

Der Hersteller behält sich das Recht vor, Produktverbesserungen und Designänderungen oder Modernisierung in den Produkten vorzunehmen. * Parametertoleranz beträgt +/- 10 %Das Produktdatenblatt ist kein kommerzielles Angebot.

Dieses Produkt unterliegt dem Recycling von elektrischen und elektronischen Geräten(WEEE)

Zertifikat CE - Nr: 51/2025

LENA LIGHTING

Lena Lighting S.A.
ul. Kórnicka 52, 63-000 Środa Wielkopolska
tel. +48 61 28 60 333 (Pn-Pt, 8-16), e-mail: hello@lenalighting.pl, www.lenalighting.pl