DOT CR LED EVO 3W 450LM LB IP65/IP20 1H NM AT

SZCZEGÓŁOWA KARTA PRODUKTU



PARAMETRY TECHNICZNE

Indeks:	233784
Stopień szczelności:	IP20 / IP65
Odporność na uderzenia:	IK07
Moc znamionowa oprawy [W]*:	3
Strumień świetlny oprawy [lm]*:	450
Temperatura barwowa [K]:	4000
Materiał korpusu:	PC
Materiał klosza:	PMMA
Rodzaj klosza:	soczewka
Materiał optyki:	PC

CHARAKTERYSTYKA

Podtynkowa autonomiczna oprawa awaryjna o mocy 3W ze zintegrowanym, energooszczędnym modułem światła LED o strumieniu 450lm. Korpus wykonany z poliwęglanu (PC). Układ optyczny dostępny w 4 wariantach: ogólny szeroki, ogólny wąski, korytarzowy szeroki, korytarzowy wąski. DOT LED EVO posiada wbudowaną baterię Li-ion, o czasie pracy w trybie awaryjnym 1h lub 3h. Oprawa występuje w wersji autotest (AT). Dostępna w kolorze białym lub czarnym. Posiada Certyfikat CNBOP.

ZASTOSOWANIE

Autonomiczna oprawa awaryjna, której głównym zastosowaniem jest oświetlenie dróg ewakuacyjnych i urządzeń ochrony pożarowej po zaniku napięcia sieci. Szczególnie polecana tam, gdzie niezbędne jest zamontowanie oświetlenia awaryjnego w ramach modernizacji dotychczasowej instalacji. W zależności od użytego układu optycznego lampa może oświetlać: drogi ewakuacyjne (przy rozsyle korytarzowym) lub być używana jako oświetlenie antypaniczne przy standardowym rozsyle ogólnym.

DOT CR LED EVO 3W 450LM LB IP65/IP20 1H NM AT

SZCZEGÓŁOWA KARTA PRODUKTU

TABELA PARAMETRÓW TECHNICZNYCH

Indeks:	233784
Źródło światła:	moduł LED
Moc znamionowa oprawy [W]:	3
Znamionowe napięcie zasilania [V]:	230
Częstotliwość [Hz]:	50-60
Strumień świetlny oprawy [lm]:	450
Skuteczność świetlna oprawy [lm/W]:	150
Klasa ochronności:	I
Temperatura barwowa [K]:	4000
Żywotność LED L70B50 [h]:	167000
Kąt świecenia [°]:	CRLB
Wymienny moduł świetlny:	tak
Rodzaj akumulatora:	Li-Ion
Pojemność akumulatora [mAh]:	2500
Materiał klosza:	PMMA
Rodzaj klosza:	soczewka
Kolor klosza:	transparentny
Materiał optyki:	PC
Materiał korpusu:	PC
Kolor korpusu:	biały
Wymiary (W/S/G/Z) [mm]:	ø135/30

Wymiary montażowe [mm]:	ø100
Odporność na uderzenia:	IK07
Stopień szczelności:	IP20 / IP65
Sposób montażu:	podtynkowy
Temperatura pracy [°C]:	od +5 do +35
Moduł awaryjny - czas pracy [h]:	1
Waga netto [kg]:	0.430
Kategoria typ:	Oprawy awaryjne
Autotest:	tak
Tryb pracy awaryjnej:	NM
Typ rozsyłu:	ogólny szeroki
Żywotność LED L80B10 [h]:	108000
Żywotność LED L90B10 [h]:	108000
Gwarancja [lata]:	5
Certyfikat CE:	42/2025
Certyfikat CNBOP:	4958/2023
Deklaracja środowiskowa (EPD):	944/2026
Instrukcja:	Pobierz PDF
Certyfikaty ISO:	9001:2015, 14001:2015, 45001:2018, 50001:2018
Plik LDT:	Pobierz

KRZYWA ŚWIATŁOŚCI

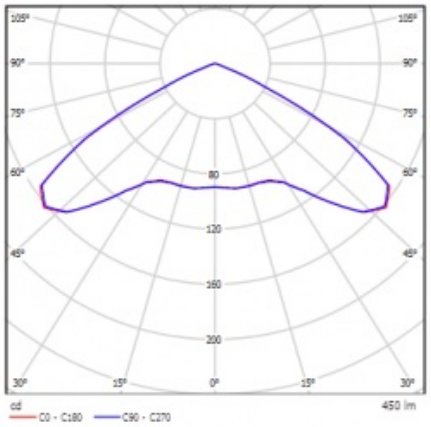

DOT CR LED EVO 3W 450LM LB IP65/IP20 1H NM AT

SZCZEGÓŁOWA KARTA PRODUKTU

RYSUNKI TECHNICZNE

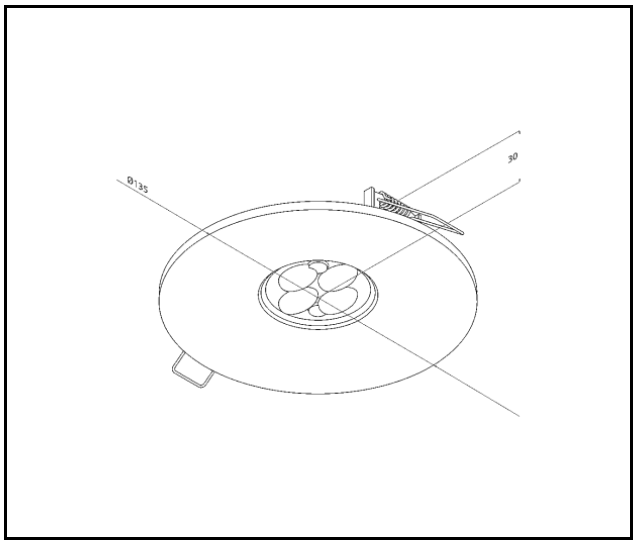

Data utworzenia karty: 26 sierpień 2026

Producent zastrzega sobie prawo do zmian w toku udoskonalenia produktów oraz do zmian konstrukcyjnych lub modernizacji w prezentowanym produkcie. Oprawa spełnia warunki dyrektywy unijnej ROHS 2001/65/UE. Karta techniczna produktu nie jest ofertą handlową. *Tolerancja parametru wynosi +/- 10%.

Ten produkt podlega zasadom recyclingu sprzętu elektrycznego i elektronicznego

Certyfikat CE - Nr: 42/2025

LENA LIGHTING

Lena Lighting S.A.
ul. Kórnicka 52, 63-000 Środa Wielkopolska
tel. +48 61 28 60 400 (Pn-Pt, 8-16), e-mail: kontakt@lenalighting.pl, www.lenalighting.pl