FACTOR LED 1M 26300LM 740 PP1 IP66 SH (194W) C5-M

FICHE DÉTAILLÉE DE PRODUIT



PARAMÈTRES TECHNIQUE

Référence:	682087
Degré d'étanchéité:	IP66
Résistance aux chocs:	IK09
Puissance nominale du luminaire [W]*:	194
Flux lumineux du luminaire [lm]*:	26300
Température de couleur [K]:	4000
Indice de rendu des couleurs (Ra) >:	70
SDMC:	5
Classe de protection:	I
Classe énergétique:	D

CARACTÉRISTIQUES DU PRODUIT

Factor Led C5-M (protection contre la corrosion pour les environnements industriels et marins difficiles) est la dernière génération de projecteurs haute puissance avec un rendement lumineux impressionnant. Il se caractérise non seulement par une efficacité lumineuse très élevée, mais aussi par une étanchéité IP66 et une résistance aux chocs IK09. Ces paramètres sont obtenus grâce aux composants de marque utilisés, au boîtier robuste en fonte d'aluminium LM-6 (alliage aluminium-silicium) et à l'utilisation d'un système de refroidissement passif de la lampe, qui permet de dissiper l'excès de chaleur généré pendant le fonctionnement de la lampe. Dans la version C5-M, la peinture joue un rôle encore plus important. Le Factor Led a l'avantage d'être très rapide et facile à installer. Le bras en acier léger est fixé à la structure porteuse (mur, colonne), puis les modules d'éclairage sont branchés. Sur un support, l'installateur peut brancher une lampe contenant de 1 à 4 modules de ce type.

APPLICATION

Ports, quais, chantiers navals, plates-formes pétrolières et infrastructures offshore, industrie chimique et raffineries, ponts et infrastructures exposés aux conditions marines, éclairage des navires et ferries, zones industrielles, terrains de jeu, aéroports, parkings à forte humidité et salinité.

FACTOR LED 1M 26300LM 740 PP1 IP66 SH (194W) C5-M

FICHE DÉTAILLÉE DE PRODUIT

TABLEAU DES PARAMÈTRES TECHNIQUES

Référence:	682087	**Matériau du corps:**	aluminium
EAN:	5905963682087	**Couleur du corps:**	RAL7016
Source de lumière:	Module LED	**Dimensions (H/L/P/S) [mm]:**	191/425/217
Puissance nominale du luminaire [W]:	194	**Dimensions de montage [mm]:**	230
Flux lumineux du luminaire [lm]:	26300	**Résistance aux chocs:**	IK09
Tension d'alimentation nominale [V]:	220-240	**Degré d'étanchéité:**	IP66
Fréquence [Hz]:	47-63	**Méthode de montage:**	maximal, sur un pot
Efficacité lumineuse du luminaire [lm / W]:	136	**Température de travail [° C]:**	de -40 à +45
Classe énergétique:	D	**Dimensions du carton simple (H / L / P) [mm]:**	430
Classe de protection:	I	**Nombre de pièces sur une palette [pcs]:**	35
Température de couleur [K]:	4000	**Poids net [kg]:**	5.640
Indice de rendu des couleurs (Ra) >:	70	**Version:**	1 module
SDMC:	5	**Type de diffusion:**	PP1
Facteur de puissance:	0.98	**Catégorie de corrosivité:**	C5-M
Durée de vie de la LED L70B50 [h]:	156000	**Garantie [ans]:**	5
Durée de vie de la LED L80B10 [h]:	108000	**Certificat CE:**	262/2023
Durée de vie de la LED L90B10 [h]:	108000	**Certificat ENEC:**	0404/ENEC/25
Angle d'éclairage [°]:	PP1	**Déclaration Environnementale (FEP):**	816/2025
Protection contre les surtensions [kV]:	6	**Instructions d'installation:**	Download PDF
Matériau du diffuseur:	verre trempé	**Plik LDT:**	Download

COURBES LÉGÈRES

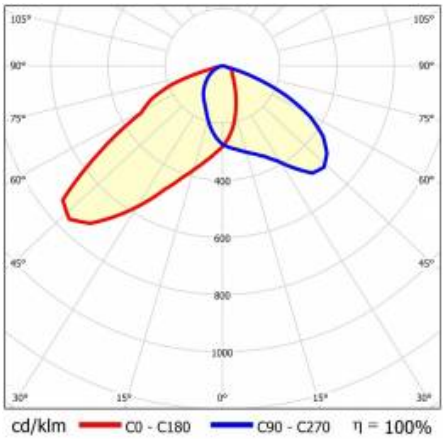

FACTOR LED 1M 26300LM 740 PP1 IP66 SH (194W) C5-M

FICHE DÉTAILLÉE DE PRODUIT

TECHNICAL PICTURES

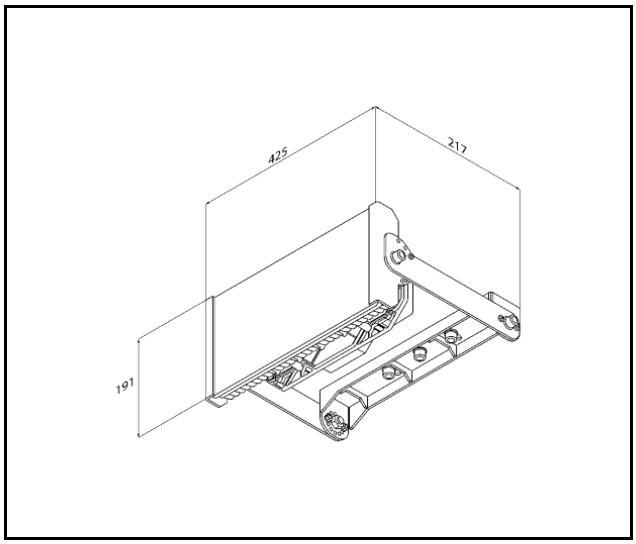

FACTOR LED 1M 26300LM 740 PP1 IP66 SH (194W) C5-M

FICHE DÉTAILLÉE DE PRODUIT

ACCESSOIRES DISPONIBLES

Référence	NOM
684791	Grille de protection Factor LED 4M RAL7016
684784	Grille de protection Factor LED 3M RAL7016
684777	Grille de protection Factor LED 2M RAL7016
684760	Grille de protection Factor LED 1M RAL7016
994883	Factor : visière de protection monobloc
994913	Factor : visière de protection en plusieurs parties ABC
994906	Factor : visière de protection en plusieurs parties AB
994890	Factor : visière de protection en plusieurs parties A

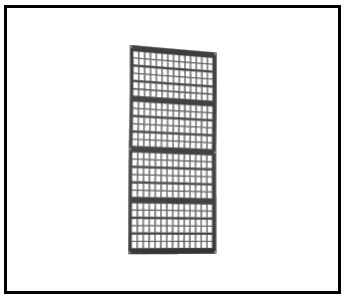

Grille de protection Factor LED 4M RAL7016 (684791)

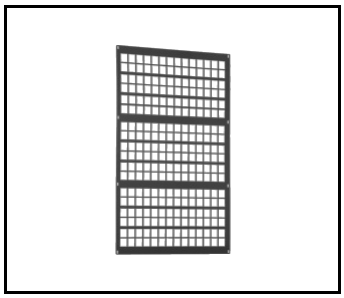

Grille de protection Factor LED 3M RAL7016 (684784)

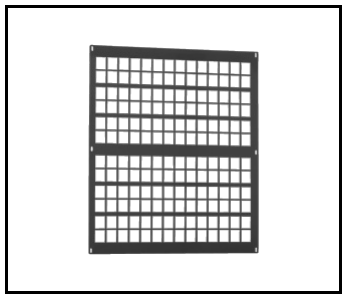

Grille de protection Factor LED 2M RAL7016 (684777)

Date de création de la carte: 19 février 2025

Le fabricant se réserve le droit d'apporter des modifications au cours de l'amélioration du produit ainsi que des modifications de conception ou de modernisation du produit présenté. La fiche technique du produit n'est pas une offre commerciale * La tolérance des paramètres est de +/- 10 %

Ce produit est soumis aux règles de recyclage des équipements électriques et électroniques

Certificat CE - Nr: 262/2023

LENA LIGHTING

Lena Lighting S.A.
ul. Kórnicka 52, 63-000 Środa Wielkopolska
tel. +48 61 28 60 333 (Pn-Pt, 8-16), e-mail: hello@lenalighting.pl, www.lenalighting.pl