# FACTOR LED 2M 52600LM 740 PP1 IP66 SH (388W) C5-M

SZCZEGÓŁOWA KARTA PRODUKTU



## PARAMETRY TECHNICZNE

| | |
|---|---|
| **Indeks:** | 683077 |
| **Stopień szczelności:** | IP66 |
| **Odporność na uderzenia:** | IK09 |
| **Moc znamionowa oprawy [W]*:** | 388 |
| **Strumień świetlny oprawy [lm]*:** | 52600 |
| **Temperatura barwowa [K]:** | 4000 |
| **Wskaźnik oddawania barw (Ra) >:** | 70 |
| **SDCM:** | 5 |
| **Klasa ochronności:** | I |
| **Klasa energetyczna:** | D |

## CHARAKTERYSTYKA

Factor Led C5-M (zabezpieczenie antykorozyjne w trudnych warunkach przemysłowych i środowisku morskim) to najnowszej generacji naświetlacz o dużej mocy i imponującej wartości strumienia świetlnego. Charakteryzuje się nie tylko bardzo wysoką efektywnością świetlną, ale również wysoką szczelnością IP66 oraz uderzenioodpornością IK09. Parametry te zostały osiągnięte dzięki zastosowanym markowym komponentom, solidnej obudowie wykonanej z odlewu aluminium LM-6 (stop aluminium z krzemem) i zastosowaniu pasywnego układu chłodzenia lampy, który umożliwia oddawanie nadmiaru wytwarzanego ciepła podczas pracy lampy. W wersji C5-M jeszcze dodatkowo istotną rolę pełni powłoka malarska. Zaletą Factor Led jest bardzo szybki i prosty montaż. Lekkie stalowe ramię mocuje się do konstrukcji nośnej (ściany, słupa), a następnie wpina moduły świetlne. Na jednym uchwycie instalator ma możliwość wpięcia lampy zawierającej od 1 do 4 takich modułów.

## ZASTOSOWANIE

Porty, nabrzeża, stocznie, platformy wiertnicze i infrastruktura offshore, przemysł chemiczny i rafinerie, mosty i infrastruktura narażona na warunki morskie, oświetlenie na statkach i promach, tereny przemysłowe, boiska, lotniska, parkingi o wysokiej wilgotności i zasoleniu.

# FACTOR LED 2M 52600LM 740 PP1 IP66 SH (388W) C5-M

SZCZEGÓŁOWA KARTA PRODUKTU

## TABELA PARAMETRÓW TECHNICZNYCH

| | |
|---|---|
| **Indeks:** | 683077 |
| **EAN:** | 5905963683077 |
| **Moc znamionowa oprawy [W]:** | 388 |
| **Strumień świetlny oprawy [lm]:** | 52600 |
| **Znamionowe napięcie zasilania [V]:** | 220-240 |
| **Częstotliwość [Hz]:** | 47-63 |
| **Skuteczność świetlna oprawy [lm/W]:** | 136 |
| **Klasa energetyczna:** | D |
| **Klasa ochronności:** | I |
| **Temperatura barwowa [K]:** | 4000 |
| **Wskaźnik oddawania barw (Ra) >:** | 70 |
| **SDCM:** | 5 |
| **Współczynnik mocy:** | 0.98 |
| **Żywotność LED L70B50 [h]:** | 156000 |
| **Żywotność LED L80B10 [h]:** | 108000 |
| **Żywotność LED L90B10 [h]:** | 108000 |
| **Kąt świecenia [°]:** | PP1 |
| **Zabezpieczenie przeciwprzepięciowe [kV]:** | 6 |
| **Materiał klosza:** | szkło hartowane |

| | |
|---|---|
| **Materiał korpusu:** | aluminium |
| **Kolor korpusu:** | RAL7016 |
| **Wymiary (W/S/G/Z) [mm]:** | 385/425/340 |
| **Odporność na uderzenia:** | IK09 |
| **Stopień szczelności:** | IP66 |
| **Temperatura pracy [°C]:** | od -40 do +45 |
| **Wymiary kartonu pojedynczego (W/S/G) [mm]:** | 430 |
| **Liczba sztuk na palecie [szt]:** | 18 |
| **Waga netto [kg]:** | 12.790 |
| **Wersja:** | 2 moduły |
| **Typ rozsyłu:** | PP1 |
| **Kategoria korozyjności:** | C5-M |
| **Gwarancja [lata]:** | 5 |
| **Certyfikat CE:** | 262/2023 |
| **Certyfikat ENEC:** | 0404/ENEC/25 |
| **Deklaracja środowiskowa (EPD):** | 816/2025 |
| **Instrukcja:** | Pobierz PDF |
| **Plik LDT:** | Pobierz |

## KRZYWA ŚWIATŁOŚCI

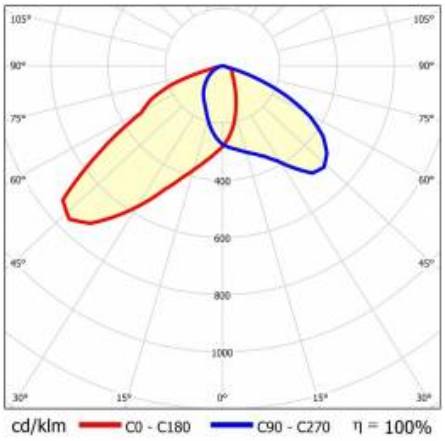

# FACTOR LED 2M 52600LM 740 PP1 IP66 SH (388W) C5-M

SZCZEGÓŁOWA KARTA PRODUKTU

## RYSUNKI TECHNICZNE

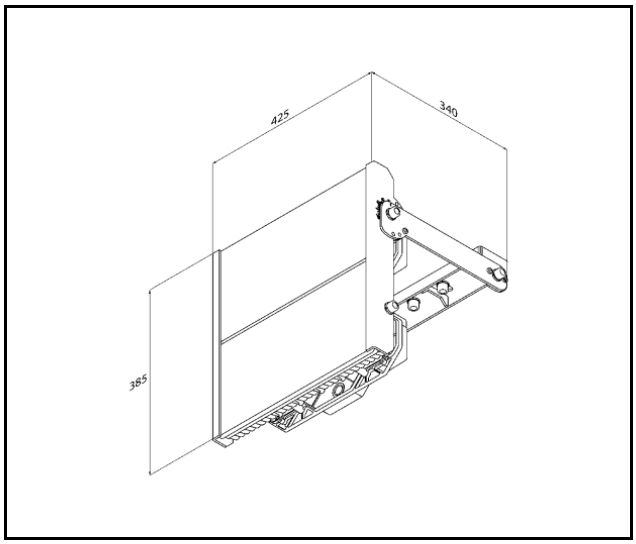

# FACTOR LED 2M 52600LM 740 PP1 IP66 SH (388W) C5-M

SZCZEGÓŁOWA KARTA PRODUKTU

## DOSTĘPNE AKCESORIA

| indeks | Nazwa |
|---|---|
| 684791 | Siatka ochronna Factor LED 4M RAL7016 |
| 684784 | Siatka ochronna Factor LED 3M RAL7016 |
| 684777 | Siatka ochronna Factor LED 2M RAL7016 |
| 684760 | Siatka ochronna Factor LED 1M RAL7016 |
| 994883 | Factor daszek ochronny jednoczęściowy |
| 994913 | Factor daszek ochronny wieloczęściowy ABC |
| 994906 | Factor daszek ochronny wieloczęściowy AB |
| 994890 | Factor daszek ochronny wieloczęściowy A |

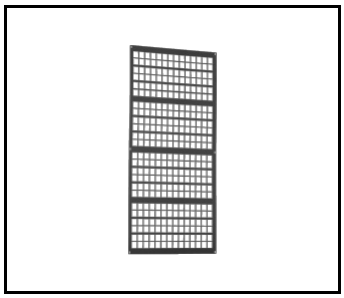

Siatka ochronna Factor LED 4M RAL7016 (684791)

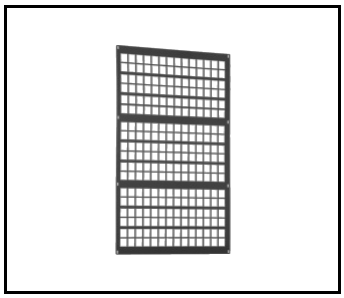

Siatka ochronna Factor LED 3M RAL7016 (684784)

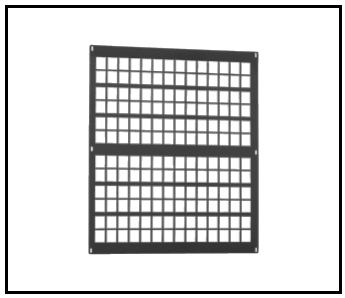

Siatka ochronna Factor LED 2M RAL7016 (684777)

Data utworzenia karty: 19 wrzesień 2025

Producent zastrzega sobie prawo do zmian w toku udoskonalenia produktów oraz do zmian konstrukcyjnych lub modernizacji w prezentowanym produkcie. Oprawa spełnia warunki dyrektywy unijnej ROHS 2001/65/UE. Karta techniczna produktu nie jest ofertą handlową. *Tolerancja parametru wynosi +/- 10%.

Ten produkt podlega zasadom recyclingu sprzętu elektrycznego i elektronicznego

Certyfikat CE - Nr: 262/2023

LENA LIGHTING

Lena Lighting S.A.
ul. Kórnicka 52, 63-000 Środa Wielkopolska
tel. +48 61 28 60 400 (Pn-Pt, 8-16), e-mail: kontakt@lenalighting.pl, www.lenalighting.pl