FACTOR LED 2M 58000LM 740 120D DALI IP66 SH (466W) C5-M

SZCZEGÓŁOWA KARTA PRODUKTU



PARAMETRY TECHNICZNE

Indeks:	682315
Stopień szczelności:	IP66
Odporność na uderzenia:	IK09
Moc znamionowa oprawy [W]*:	466
Strumień świetlny oprawy [lm]*:	58000
Temperatura barwowa [K]:	4000
Wskaźnik oddawania barw (Ra) >:	70
SDCM:	5
Klasa ochronności:	I
Klasa energetyczna:	D

CHARAKTERYSTYKA

Factor Led C5-M (zabezpieczenie antykorozyjne w trudnych warunkach przemysłowych i środowisku morskim) to najnowszej generacji naświetlacz o dużej mocy i imponującej wartości strumienia świetlnego. Charakteryzuje się nie tylko bardzo wysoką efektywnością świetlną, ale również wysoką szczelnością IP66 oraz uderzenioodpornością IK09. Parametry te zostały osiągnięte dzięki zastosowanym markowym komponentom, solidnej obudowie wykonanej z odlewu aluminium LM-6 (stop aluminium z krzemem) i zastosowaniu pasywnego układu chłodzenia lampy, który umożliwia oddawanie nadmiaru wytwarzanego ciepła podczas pracy lampy. W wersji C5-M jeszcze dodatkowo istotną rolę pełni powłoka malarska. Zaletą Factor Led jest bardzo szybki i prosty montaż. Lekkie stalowe ramię mocuje się do konstrukcji nośnej (ściany, słupa), a następnie wpina moduły świetlne. Na jednym uchwycie instalator ma możliwość wpięcia lampy zawierającej od 1 do 4 takich modułów.

ZASTOSOWANIE

Porty, nabrzeża, stocznie, platformy wiertnicze i infrastruktura offshore, przemysł chemiczny i rafinerie, mosty i infrastruktura narażona na warunki morskie, oświetlenie na statkach i promach, tereny przemysłowe, boiska, lotniska, parkingi o wysokiej wilgotności i zasoleniu.

FACTOR LED 2M 58000LM 740 120D DALI IP66 SH (466W) C5-M

SZCZEGÓŁOWA KARTA PRODUKTU

TABELA PARAMETRÓW TECHNICZNYCH

Indeks:	682315	**Kolor korpusu:**	RAL7016
EAN:	5905963682315	**Wymiary (W/S/G/Z) [mm]:**	385/425/340
Moc znamionowa oprawy [W]:	466	**Odporność na uderzenia:**	IK09
Strumień świetlny oprawy [lm]:	58000	**Stopień szczelności:**	IP66
Znamionowe napięcie zasilania [V]:	100-277	**Temperatura pracy [°C]:**	od -40 do +45
Częstotliwość [Hz]:	47-63	**DIMM DALI:**	tak
Skuteczność świetlna oprawy [lm/W]:	124	**Liczba jednostek osprzętu:**	2
Klasa energetyczna:	D	**Wymiary kartonu pojedynczego (W/S/G) [mm]:**	430
Klasa ochronności:	I	**Liczba sztuk na palecie [szt]:**	18
Temperatura barwowa [K]:	4000	**Waga netto [kg]:**	12.690
Wskaźnik oddawania barw (Ra) >:	70	**Wersja:**	2 moduły
SDCM:	5	**Typ rozsyłu:**	symetryczny
Współczynnik mocy:	0.97	**Kategoria korozyjności:**	C5-M
Żywotność LED L70B50 [h]:	156000	**Gwarancja [lata]:**	5
Żywotność LED L80B10 [h]:	108000	**Certyfikat CE:**	262/2023
Żywotność LED L90B10 [h]:	108000	**Certyfikat ENEC:**	0404/ENEC/25
Kąt świecenia [°]:	120	**Deklaracja środowiskowa (EPD):**	816/2025
Zabezpieczenie przeciwprzepięciowe [kV]:	6	**Instrukcja:**	Pobierz PDF
Materiał klosza:	szkło hartowane	**Plik LDT:**	Pobierz
Materiał korpusu:	aluminium		

KRZYWA ŚWIATŁOŚCI

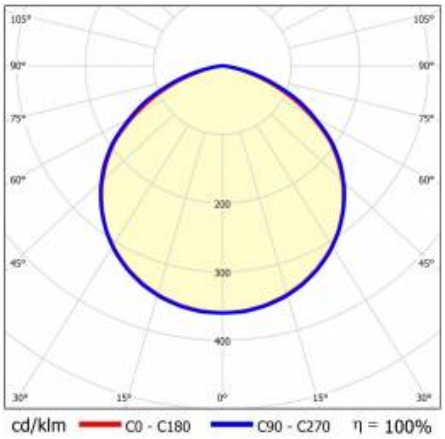

FACTOR LED 2M 58000LM 740 120D DALI IP66 SH (466W) C5-M

SZCZEGÓŁOWA KARTA PRODUKTU

RYSUNKI TECHNICZNE

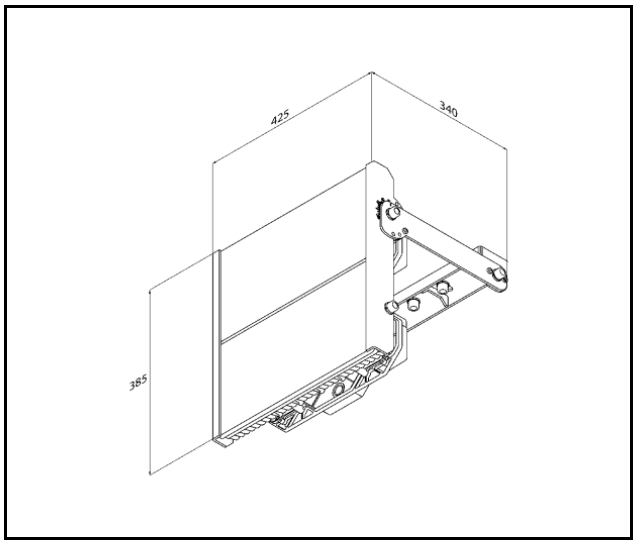

FACTOR LED 2M 58000LM 740 120D DALI IP66 SH (466W) C5-M

SZCZEGÓŁOWA KARTA PRODUKTU

DOSTĘPNE AKCESORIA

indeks	Nazwa
684791	Siatka ochronna Factor LED 4M RAL7016
684784	Siatka ochronna Factor LED 3M RAL7016
684777	Siatka ochronna Factor LED 2M RAL7016
684760	Siatka ochronna Factor LED 1M RAL7016
994883	Factor daszek ochronny jednoczęściowy
994913	Factor daszek ochronny wieloczęściowy ABC
994906	Factor daszek ochronny wieloczęściowy AB
994890	Factor daszek ochronny wieloczęściowy A

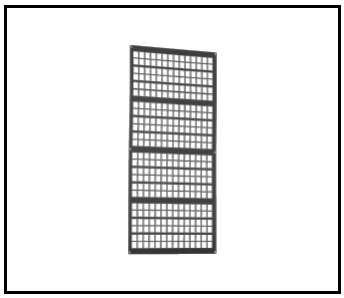

Siatka ochronna Factor LED 4M RAL7016 (684791)

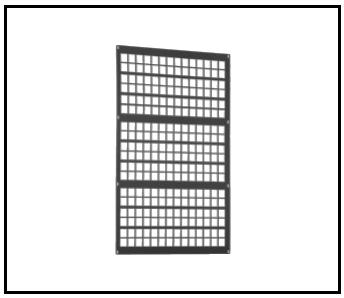

Siatka ochronna Factor LED 3M RAL7016 (684784)

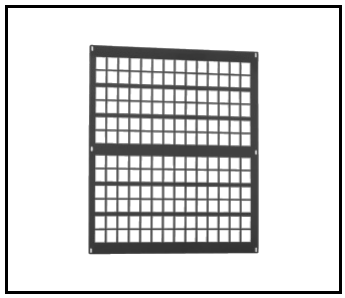

Siatka ochronna Factor LED 2M RAL7016 (684777)

Data utworzenia karty: 19 wrzesień 2025

Producent zastrzega sobie prawo do zmian w toku udoskonalenia produktów oraz do zmian konstrukcyjnych lub modernizacji w prezentowanym produkcie. Oprawa spełnia warunki dyrektywy unijnej ROHS 2001/65/UE. Karta techniczna produktu nie jest ofertą handlową. *Tolerancja parametru wynosi +/- 10%.

Ten produkt podlega zasadom recyclingu sprzętu elektrycznego i elektronicznego

Certyfikat CE - Nr: 262/2023

LENA LIGHTING

Lena Lighting S.A.
ul. Kórnicka 52, 63-000 Środa Wielkopolska
tel. +48 61 28 60 400 (Pn-Pt, 8-16), e-mail: kontakt@lenalighting.pl, www.lenalighting.pl