# FACTOR LED 2M 66200 LM 840 ASM2 IP66 (468W)SH

SZCZEGÓŁOWA KARTA PRODUKTU



## PARAMETRY TECHNICZNE

| | |
|---|---|
| **Indeks:** | 683190 |
| **Stopień szczelności:** | IP66 |
| **Odporność na uderzenia:** | IK09 |
| **Moc znamionowa oprawy [W]*:** | 468 |
| **Strumień świetlny oprawy [lm]*:** | 66200 |
| **Temperatura barwowa [K]:** | 4000 |
| **Wskaźnik oddawania barw (Ra) >:** | 80 |
| **SDCM:** | 5 |
| **Klasa ochronności:** | I |
| **Klasa energetyczna:** | C |

## CHARAKTERYSTYKA

Factor Led to najnowszej generacji naświetlacz o dużej mocy i imponującej wartości strumienia świetlnego. Charakteryzuje się nie tylko bardzo wysoką efektywnością świetlną, ale również wysoką szczelnością IP66 oraz uderzenioodpornością IK09. Parametry te zostały osiągnięte dzięki zastosowanym markowym komponentom, solidnej obudowie wykonanej z odlewu aluminium i zastosowaniu pasywnego układu chłodzenia lampy, który umożliwia oddawanie nadmiaru wytwarzanego ciepła podczas pracy lampy. Zaletą Factor Led jest bardzo szybki i prosty montaż. Lekkie stalowe ramię mocuje się do konstrukcji nośnej (ściany, słupa), a następnie wpina moduły świetlne. Na jednym uchwycie instalator ma możliwość wpięcia lampy zawierającej od 1 do 4 takich modułów.

## ZASTOSOWANIE

Bardzo dobre parametry szczelności i uderzenioodporności, możliwość pracy w podwyższonych temperaturach - standardowo do 45°C oraz rozbudowana oferta rozsyłów predysponuje lampy Factor Led do pracy w trudnych warunkach atmosferycznych. Znajdzie zastosowanie i świetnie się sprawdzi zarówno wewnątrz hal przemysłowych, magazynowych, sportowych, w centrach logistycznych, jak i na zewnątrz – na boiskach sportowych, lotniskach, parkingach, placach manewrowych. Może także oświetlać fasady obiektów i elementy architektury zewnętrznej.

# FACTOR LED 2M 66200 LM 840 ASM2 IP66 (468W)SH

SZCZEGÓŁOWA KARTA PRODUKTU

## TABELA PARAMETRÓW TECHNICZNYCH

| | |
|---|---|
| **Indeks:** | 683190 |
| **Moc znamionowa oprawy [W]:** | 468 |
| **Strumień świetlny oprawy [lm]:** | 66200 |
| **Znamionowe napięcie zasilania [V]:** | 220-240 |
| **Częstotliwość [Hz]:** | 47-63 |
| **Skuteczność świetlna oprawy [lm/W]:** | 141 |
| **Klasa energetyczna:** | C |
| **Klasa ochronności:** | I |
| **Temperatura barwowa [K]:** | 4000 |
| **Wskaźnik oddawania barw (Ra) >:** | 80 |
| **SDCM:** | 5 |
| **Współczynnik mocy:** | 0.98 |
| **Żywotność LED L70B50 [h]:** | 156000 |
| **Żywotność LED L80B10 [h]:** | 108000 |
| **Żywotność LED L90B10 [h]:** | 108000 |
| **Kąt świecenia [°]:** | ASM2 |
| **Zabezpieczenie przeciwprzepięciowe [kV]:** | 6 |
| **Materiał klosza:** | szkło hartowane |

| | |
|---|---|
| **Materiał korpusu:** | aluminium |
| **Kolor korpusu:** | RAL7016 |
| **Wymiary (W/S/G/Z) [mm]:** | 385/425/340 |
| **Odporność na uderzenia:** | IK09 |
| **Stopień szczelności:** | IP66 |
| **Temperatura pracy [°C]:** | od -40 do +45 |
| **DIMM 1-10V:** | tak |
| **Wymiary kartonu pojedynczego (W/S/G) [mm]:** | 430 |
| **Liczba sztuk na palecie [szt]:** | 18 |
| **Waga netto [kg]:** | 12.690 |
| **Wersja:** | 2 moduły |
| **Gwarancja [lata]:** | 5 |
| **Certyfikat CE:** | 262/2023 |
| **Certyfikat ENEC:** | 0404/ENEC/25 |
| **Deklaracja środowiskowa (EPD):** | 816/2025 |
| **Instrukcja:** | Pobierz PDF |
| **Certyfikaty ISO:** | 9001:2015, 14001:2015, 45001:2018, 50001:2018 |
| **Plik LDT:** | Pobierz |

# FACTOR LED 2M 66200 LM 840 ASM2 IP66 (468W)SH

SZCZEGÓŁOWA KARTA PRODUKTU

## RYSUNKI TECHNICZNE

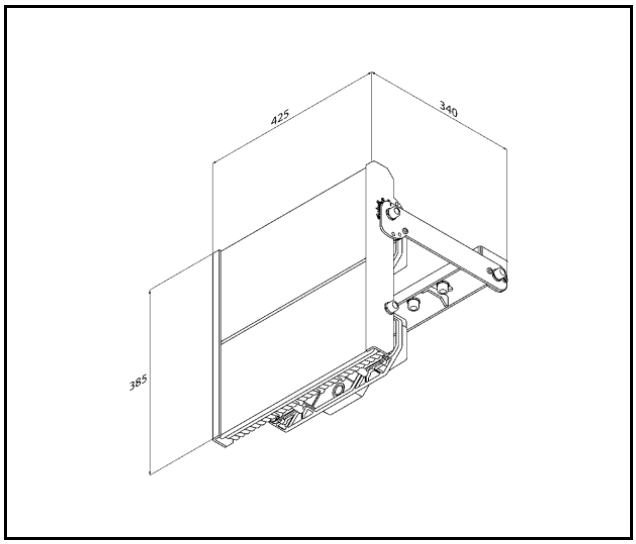

# FACTOR LED 2M 66200 LM 840 ASM2 IP66 (468W)SH

SZCZEGÓŁOWA KARTA PRODUKTU

## DOSTĘPNE AKCESORIA

| indeks | Nazwa |
|---|---|
| 684791 | Siatka ochronna Factor LED 4M RAL7016 |
| 684784 | Siatka ochronna Factor LED 3M RAL7016 |
| 684777 | Siatka ochronna Factor LED 2M RAL7016 |
| 684760 | Siatka ochronna Factor LED 1M RAL7016 |
| 370311 | Płyta montażowa do zasilaczy Factor 4M – 4xdriver 1200W |
| 994883 | Factor daszek ochronny jednoczęściowy |
| 994913 | Factor daszek ochronny wieloczęściowy ABC |
| 994906 | Factor daszek ochronny wieloczęściowy AB |
| 994890 | Factor daszek ochronny wieloczęściowy A |

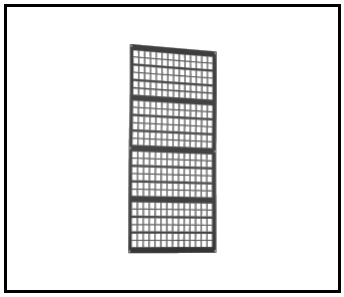

Siatka ochronna Factor LED 4M RAL7016 (684791)

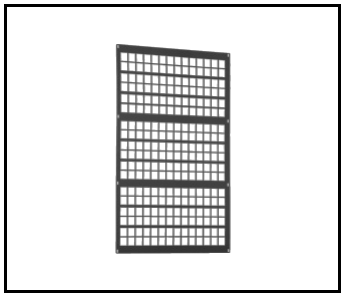

Siatka ochronna Factor LED 3M RAL7016 (684784)

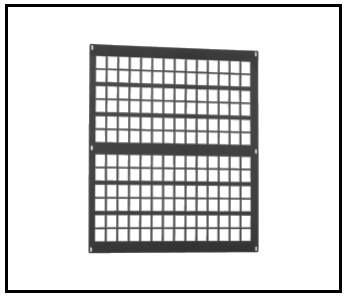

Siatka ochronna Factor LED 2M RAL7016 (684777)



Producent zastrzega sobie prawo do zmian w toku udoskonalenia produktów oraz do zmian konstrukcyjnych lub modernizacji w prezentowanym produkcie. Oprawa spełnia warunki dyrektywy unijnej ROHS 2001/65/UE. Karta techniczna produktu nie jest ofertą handlową. *Tolerancja parametru wynosi +/- 10%.

Ten produkt podlega zasadom recyclingu sprzętu elektrycznego i elektronicznego

Certyfikat CE - Nr: 262/2023

LENA LIGHTING

Lena Lighting S.A.
ul. Kórnicka 52, 63-000 Środa Wielkopolska
tel. +48 61 28 60 400 (Pn-Pt, 8-16), e-mail: kontakt@lenalighting.pl, www.lenalighting.pl