CONTRA LED CADRE APPARENT CLICK 1200X300X65MM

KARTA AKCESORIUM

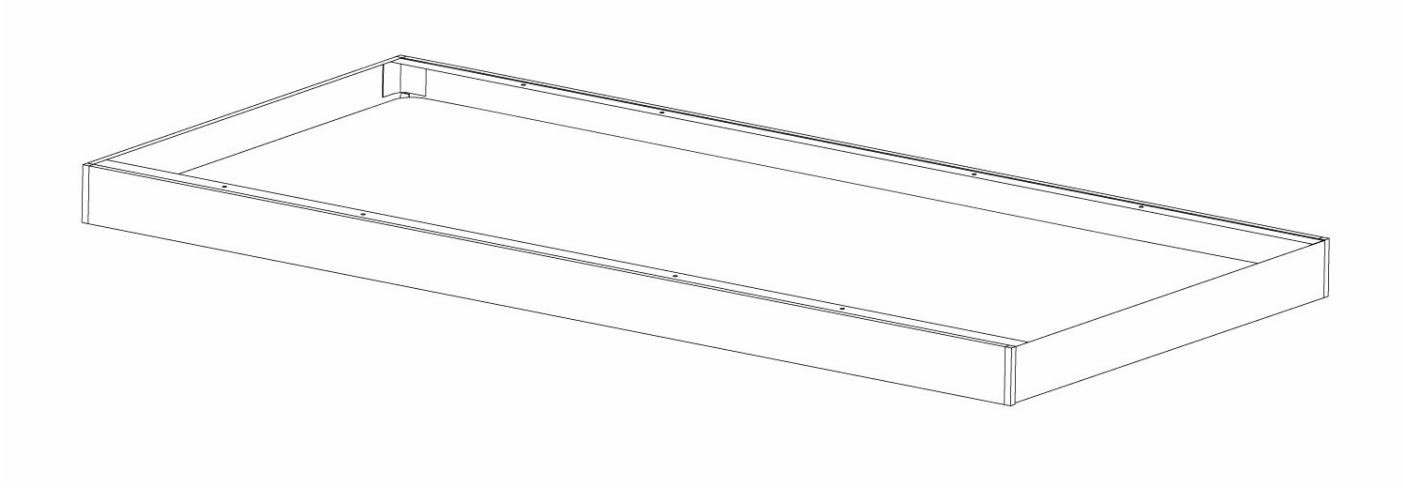

PARAMÈTRES TECHNIQUE

Référence:	374708

CARACTÉRISTIQUES DU PRODUIT

Cadre pour le montage en surface de panneaux LED 1295 x 295mm.

APPLICATION

Le cadre permet le montage en surface de tous les panneaux LED ayant des dimensions de 1295 x 295 mm. Le cadre peut être utilisé pour les panneaux LED de type SLIM (EDGE-LIT, c'est-à-dire PLANO) et les panneaux LED de type BACK-LIT (c'est-à-dire CONTRA). Il se compose de quatre profils en aluminium qui, une fois assemblés, permettent de placer le panneau LED, l'alimentation et le câblage. Un jeu de vis est inclus pour assembler le cadre.

Date de création de la carte: 11 juillet 2024

Le fabricant se réserve le droit d'apporter des modifications au cours de l'amélioration du produit ainsi que des modifications de conception ou de modernisation du produit présenté. La fiche technique du produit n'est pas une offre commerciale * La tolérance des paramètres est de +/- 10 %

Ce produit est soumis aux règles de recyclage des équipements électriques et électroniques

Certificat CE - Nr:

LENA LIGHTING

Lena Lighting S.A.
ul. Kórnicka 52, 63-000 Środa Wielkopolska
tel. +48 61 28 60 333 (Pn-Pt, 8-16), e-mail: hello@lenalighting.pl, www.lenalighting.pl