FACTOR LED 2M 50600LM 740 120D IP66 SH (388W)

FICHE DÉTAILLÉE DE PRODUIT



PARAMÈTRES TECHNIQUE

Référence:	993718
Degré d'étanchéité:	IP66
Résistance aux chocs:	IK09
Puissance nominale du luminaire [W]*:	388
Flux lumineux du luminaire [lm]*:	50600
Température de couleur [K]:	4000
Indice de rendu des couleurs (Ra) >:	70
SDMC:	5
Classe de protection:	I
Classe énergétique:	D

CARACTÉRISTIQUES DU PRODUIT

Factor Led est le projecteur de dernière génération avec une puissance élevée et un flux lumineux impressionnant. Il se caractérise non seulement par une efficacité lumineuse très élevée, mais également par une étanchéité élevée IP66 et une résistance aux chocs IK09. Ces paramètres ont été atteints grâce à l'utilisation de composants de marque, un boîtier solide en fonte d'aluminium et l'utilisation d'un système de refroidissement passif de la lampe, qui permet de libérer l'excès de chaleur généré pendant le fonctionnement de la lampe. L'avantage de Factor Led est son montage très simple et rapide. Le bras en acier léger est fixé à la structure de support (mur, poteau), puis les modules d'éclairage sont branchés. Sur un support, l'installateur peut fixer une lampe contenant de 1 à 4 modules de ce type.

APPLICATION

De très bons paramètres d'étanchéité et de résistance aux chocs, la capacité de travailler à des températures élevées - jusqu'à 45°C en standard, et une offre de distribution étendue prédisposent les lampes Factor Led à fonctionner dans des conditions climatiques difficiles. Il sera utilisé et fonctionnera parfaitement à l'intérieur des halls industriels, des entrepôts, des salles de sport, dans les centres logistiques et à l'extérieur - sur les terrains de sport, les aéroports, les parkings, les aires de manœuvre. Il peut également éclairer les façades des bâtiments et des éléments d'architecture extérieure.

DES DÉTAILS

FACTOR LED 2M 50600LM 740 120D IP66 SH (388W)

FICHE DÉTAILLÉE DE PRODUIT

TABLEAU DES PARAMÈTRES TECHNIQUES

Référence:	993718
EAN:	5905963993718
Puissance nominale du luminaire [W]:	388
Flux lumineux du luminaire [lm]:	50600
Tension d'alimentation nominale [V]:	220-240
Fréquence [Hz]:	47-63
Efficacité lumineuse du luminaire [lm / W]:	130
Classe énergétique:	D
Classe de protection:	I
Température de couleur [K]:	4000
Indice de rendu des couleurs (Ra) >:	70
SDMC:	5
Facteur de puissance:	0.98
Durée de vie de la LED L70B50 [h]:	156000
Durée de vie de la LED L80B10 [h]:	108000
Durée de vie de la LED L90B10 [h]:	108000
Angle d'éclairage [°]:	120
Protection contre les surtensions [kV]:	6

Matériau du diffuseur:	verre trempé
Matériau du corps:	aluminium
Couleur du corps:	RAL7016
Dimensions (H/L/P/S) [mm]:	385/425/340
Résistance aux chocs:	IK09
Degré d'étanchéité:	IP66
Température de travail [° C]:	de -40 à +45
Dimensions du carton simple (H / L / P) [mm]:	430/410/175
Nombre de pièces sur une palette [pcs]:	18
Poids net [kg]:	12.390
Version:	2 modules
Garantie [ans]:	5
Certificat CE:	262/2023
Certificat ENEC:	0404/ENEC/25
Déclaration Environnementale (FEP):	816/2025
Instructions d'installation:	Download PDF
Plik LDT:	Download

COURBES LÉGÈRES

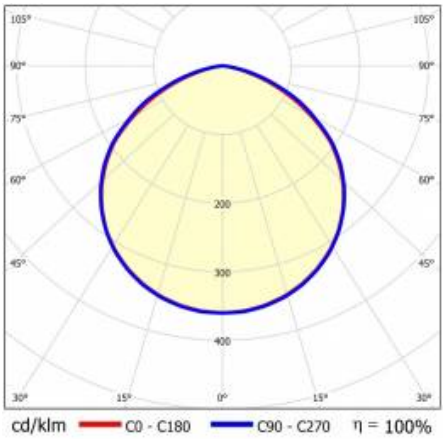

FACTOR LED 2M 50600LM 740 120D IP66 SH (388W)

FICHE DÉTAILLÉE DE PRODUIT

TECHNICAL PICTURES

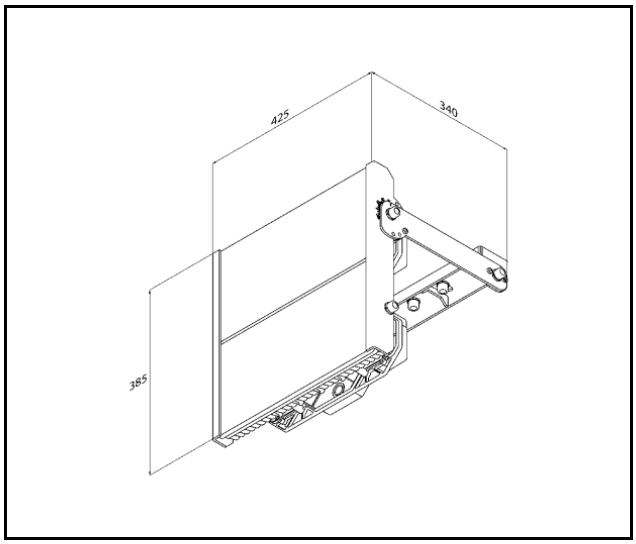

FACTOR LED 2M 50600LM 740 120D IP66 SH (388W)

FICHE DÉTAILLÉE DE PRODUIT

ACCESSOIRES DISPONIBLES

Référence	NOM
684791	Grille de protection Factor LED 4M RAL7016
684784	Grille de protection Factor LED 3M RAL7016
684777	Grille de protection Factor LED 2M RAL7016
684760	Grille de protection Factor LED 1M RAL7016
370311	
994883	Factor : visière de protection monobloc
994913	Factor : visière de protection en plusieurs parties ABC
994906	Factor : visière de protection en plusieurs parties AB
994890	Factor : visière de protection en plusieurs parties A

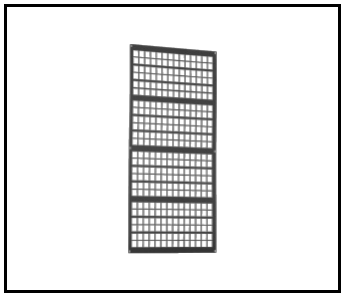

Grille de protection Factor LED 4M RAL7016 (684791)

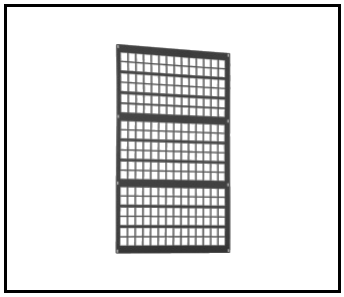

Grille de protection Factor LED 3M RAL7016 (684784)

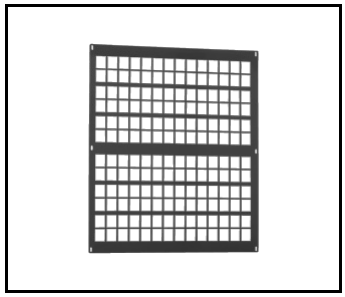

Grille de protection Factor LED 2M RAL7016 (684777)

Le fabricant se réserve le droit d'apporter des modifications au cours de l'amélioration du produit ainsi que des modifications de conception ou de modernisation du produit présenté. La fiche technique du produit n'est pas une offre commerciale * La tolérance des paramètres est de +/- 10 %

Ce produit est soumis aux règles de recyclage des équipements électriques et électroniques

Certificat CE - Nr: 262/2023

LENA LIGHTING

Lena Lighting S.A.
ul. Kórnicka 52, 63-000 Środa Wielkopolska
tel. +48 61 28 60 333 (Pn-Pt, 8-16), e-mail: hello@lenalighting.pl, www.lenalighting.pl