# FACTOR LED 2M 51600LM 740 RM7 IP66 SH (388W)

FICHE DÉTAILLÉE DE PRODUIT



## PARAMÈTRES TECHNIQUE

| | |
|---|---|
| **Référence:** | 993015 |
| **Degré d'étanchéité:** | IP66 |
| **Résistance aux chocs:** | IK09 |
| **Puissance nominale du luminaire [W]*:** | 388 |
| **Flux lumineux du luminaire [lm]*:** | 51600 |
| **Température de couleur [K]:** | 4000 |
| **Indice de rendu des couleurs (Ra) >:** | 70 |
| **SDMC:** | 5 |
| **Classe de protection:** | I |
| **Classe énergétique:** | D |

## CARACTÉRISTIQUES DU PRODUIT

Factor Led est le projecteur de dernière génération avec une puissance élevée et un flux lumineux impressionnant. Il se caractérise non seulement par une efficacité lumineuse très élevée, mais également par une étanchéité élevée IP66 et une résistance aux chocs IK09. Ces paramètres ont été atteints grâce à l'utilisation de composants de marque, un boîtier solide en fonte d'aluminium et l'utilisation d'un système de refroidissement passif de la lampe, qui permet de libérer l'excès de chaleur généré pendant le fonctionnement de la lampe. L'avantage de Factor Led est son montage très simple et rapide. Le bras en acier léger est fixé à la structure de support (mur, poteau), puis les modules d'éclairage sont branchés. Sur un support, l'installateur peut fixer une lampe contenant de 1 à 4 modules de ce type.

## APPLICATION

De très bons paramètres d'étanchéité et de résistance aux chocs, la capacité de travailler à des températures élevées - jusqu'à 45°C en standard, et une offre de distribution étendue prédisposent les lampes Factor Led à fonctionner dans des conditions climatiques difficiles. Il sera utilisé et fonctionnera parfaitement à l'intérieur des halls industriels, des entrepôts, des salles de sport, dans les centres logistiques et à l'extérieur - sur les terrains de sport, les aéroports, les parkings, les aires de manœuvre. Il peut également éclairer les façades des bâtiments et des éléments d'architecture extérieure.

## DES DÉTAILS

# FACTOR LED 2M 51600LM 740 RM7 IP66 SH (388W)

FICHE DÉTAILLÉE DE PRODUIT

## TABLEAU DES PARAMÈTRES TECHNIQUES

| | |
|---|---|
| **Référence:** | 993015 |
| **EAN:** | 5905963993015 |
| **Puissance nominale du luminaire [W]:** | 388 |
| **Flux lumineux du luminaire [lm]:** | 51600 |
| **Tension d'alimentation nominale [V]:** | 220-240 |
| **Fréquence [Hz]:** | 47-63 |
| **Efficacité lumineuse du luminaire [lm / W]:** | 133 |
| **Classe énergétique:** | D |
| **Classe de protection:** | I |
| **Température de couleur [K]:** | 4000 |
| **Indice de rendu des couleurs (Ra) >:** | 70 |
| **SDMC:** | 5 |
| **Facteur de puissance:** | 0.98 |
| **Durée de vie de la LED L70B50 [h]:** | 156000 |
| **Durée de vie de la LED L80B10 [h]:** | 108000 |
| **Durée de vie de la LED L90B10 [h]:** | 108000 |
| **Angle d'éclairage [°]:** | RM7 |
| **Protection contre les surtensions [kV]:** | 6 |

| | |
|---|---|
| **Matériau du diffuseur:** | verre trempé |
| **Matériau du corps:** | aluminium |
| **Couleur du corps:** | RAL7016 |
| **Dimensions (H/L/P/S) [mm]:** | 385/425/340 |
| **Résistance aux chocs:** | IK09 |
| **Degré d'étanchéité:** | IP66 |
| **Température de travail [° C]:** | de -40 à +45 |
| **Dimensions du carton simple (H / L / P) [mm]:** | 430/410/175 |
| **Nombre de pièces sur une palette [pcs]:** | 18 |
| **Poids net [kg]:** | 12.790 |
| **Version:** | 2 modules |
| **Garantie [ans]:** | 5 |
| **Certificat CE:** | 262/2023 |
| **Certificat ENEC:** | 0404/ENEC/25 |
| **Déclaration Environnementale (FEP):** | 816/2025 |
| **Instructions d'installation:** | Download PDF |
| **Plik LDT:** | Download |

## COURBES LÉGÈRES

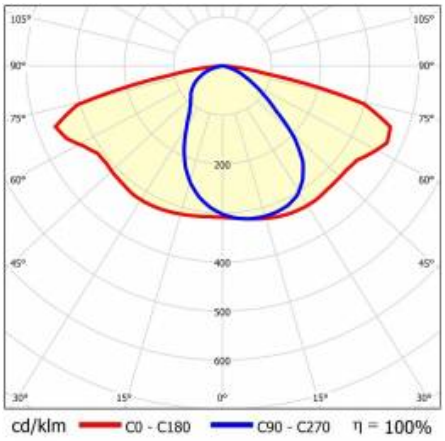

# FACTOR LED 2M 51600LM 740 RM7 IP66 SH (388W)

FICHE DÉTAILLÉE DE PRODUIT

## TECHNICAL PICTURES

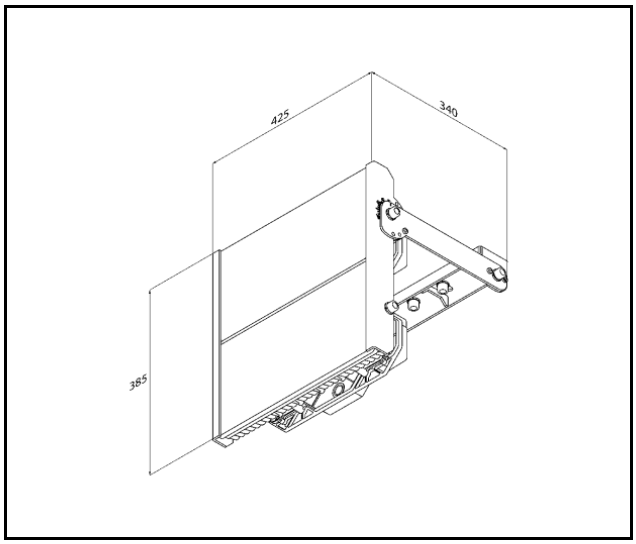

# FACTOR LED 2M 51600LM 740 RM7 IP66 SH (388W)

FICHE DÉTAILLÉE DE PRODUIT

## ACCESSOIRES DISPONIBLES

| Référence | NOM |
|---|---|
| 684791 | Grille de protection Factor LED 4M RAL7016 |
| 684784 | Grille de protection Factor LED 3M RAL7016 |
| 684777 | Grille de protection Factor LED 2M RAL7016 |
| 684760 | Grille de protection Factor LED 1M RAL7016 |
| 370311 | |
| 994883 | Factor : visière de protection monobloc |
| 994913 | Factor : visière de protection en plusieurs parties ABC |
| 994906 | Factor : visière de protection en plusieurs parties AB |
| 994890 | Factor : visière de protection en plusieurs parties A |

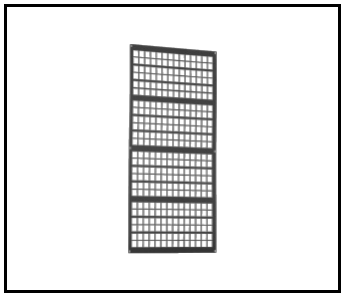

Grille de protection Factor LED 4M RAL7016 (684791)

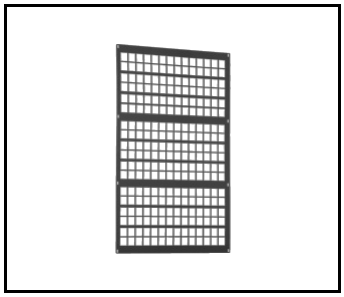

Grille de protection Factor LED 3M RAL7016 (684784)

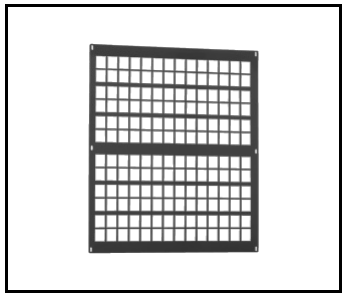

Grille de protection Factor LED 2M RAL7016 (684777)

Date de création de la carte: 28 octobre 2025

Le fabricant se réserve le droit d'apporter des modifications au cours de l'amélioration du produit ainsi que des modifications de conception ou de modernisation du produit présenté. La fiche technique du produit n'est pas une offre commerciale * La tolérance des paramètres est de +/- 10 %

Ce produit est soumis aux règles de recyclage des équipements électriques et électroniques

Certificat CE - Nr: 262/2023

LENA LIGHTING

Lena Lighting S.A.
ul. Kórnicka 52, 63-000 Środa Wielkopolska
tel. +48 61 28 60 333 (Pn-Pt, 8-16), e-mail: hello@lenalighting.pl, www.lenalighting.pl