FACTOR LED 4M 64000LM 840 90D IP66 (404W)

DETAILLIERTE PRODUKTKARTE



TECHNISCHE PARAMETER

Index:	987403
IP-Schutzart:	IP66
IK-Stoßfestigkeitsgrad:	IK09
Nennleistung der Leuchte [W]*:	404
Lichtstrom [lm]*:	64000
Farbtemperatur [K]:	4000
Farb- wiedergabe- index (Ra) >:	80
SDCM:	3
Schutzklasse:	I
Energieeffizienzklasse:	B

CHARAKTERISTIK

Factor Led ist ein Flutlicht der neuesten Generation mit hoher Leistung und beeindruckendem Lichtstrom. Sie zeichnet sich nicht nur durch eine sehr hohe Lichtausbeute aus, sondern auch durch eine hohe Dichtigkeit IP66 und Schlagfestigkeit IK09. Erreicht werden diese Parameter durch die Verwendung von Markenkomponenten, einem soliden Gehäuse aus Aluminiumguss und dem Einsatz einer passiven Lampenkühlung, die es ermöglicht, die im Lampenbetrieb entstehende überschüssige Wärme abzuführen. Der Vorteil von Factor Led ist die sehr schnelle und einfache Montage. Der Leichtstahlarm wird an der tragenden Konstruktion (Wand, Mast) befestigt und dann die Lichtmodule eingesteckt. An einem Halter kann der Installateur eine Lampe mit 1 bis 4 solcher Module befestigen.

ANWENDUNGSBEREICHE

Sehr gute Dichtigkeits- und Stoßfestigkeitsparameter, die Fähigkeit, bei erhöhten Temperaturen zu arbeiten – standardmäßig bis zu 45 °C, und ein umfangreiches Vertriebsangebot prädestinieren Factor Led-Lampen für den Einsatz unter schwierigen Wetterbedingungen. Es wird sowohl innerhalb von Industriehallen, Lagern, Sporthallen, in Logistikzentren als auch außerhalb - auf Sportplätzen, Flughäfen, Parkplätzen, Rollfeldern - eingesetzt und funktioniert hervorragend. Es kann auch die Fassaden von Gebäuden und Elemente der Außenarchitektur beleuchten.

EINZELHEITEN

FACTOR LED 4M 64000LM 840 90D IP66 (404W)

DETAILLIERTE PRODUKTKARTE

TABLE TECHNISCHE PARAMETER

Index:	987403	**Material Diffusor:**	PC
EAN:	5905963987403	**Material Gehäuse:**	aluminium
Nennleistung der Leuchte [W]:	404	**Farbe Gehäuse:**	RAL7016
Lichtstrom [lm]:	64000	**Abmessungen (H/B/T/H) [mm]:**	774/425/340
Versorgungsspannung [V]:	220-240	**IK-Stoßfestigkeitsgrad:**	IK09
Frequenz:	47-63	**IP-Schutzart:**	IP66
Lichtausbeute [lm/W]:	158	**Betriebstemperatur [°C]:**	von -40 bis +45
Energieeffizienzklasse:	B	**Abmessungen der einzelnen Verpackung [mm]:**	430/810/175
Schutzklasse:	I	**Menge auf der Palette [Stück]:**	18
Farbtemperatur [K]:	4000	**Eigengewicht [kg]:**	21.240
Farb- wiedergabe- index (Ra) >:	80	**Version:**	4 Module
SDCM:	3	**Garantie [Jahre]:**	5
Power Factor:	0.98	**CE-Zertifikat:**	262/2023
Lebensdauer LED L70B50 [h]:	156000	**ENEC-Zertifikat:**	0404/ENEC/25
Lebensdauer LED L80B10 [h]:	98000	**Umwelterklärung (EPD):**	816/2025
Lebensdauer LED L90B10 [h]:	47000	**Anleitung:**	Download PDF
Abstrahl- winkel [°]:	90	**Plik LDT:**	Download
Überspannungsschutz [kV]:	6		

LIGHT CURVES

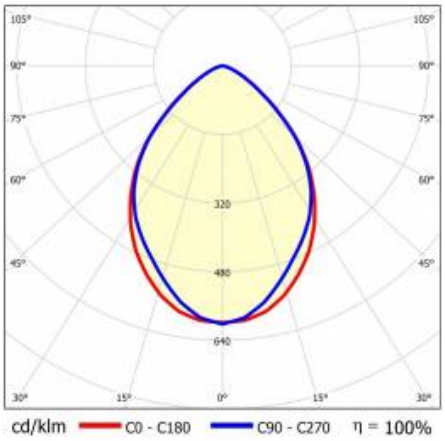

FACTOR LED 4M 64000LM 840 90D IP66 (404W)

DETAILLIERTE PRODUKTKARTE

TECHNICAL PICTURES

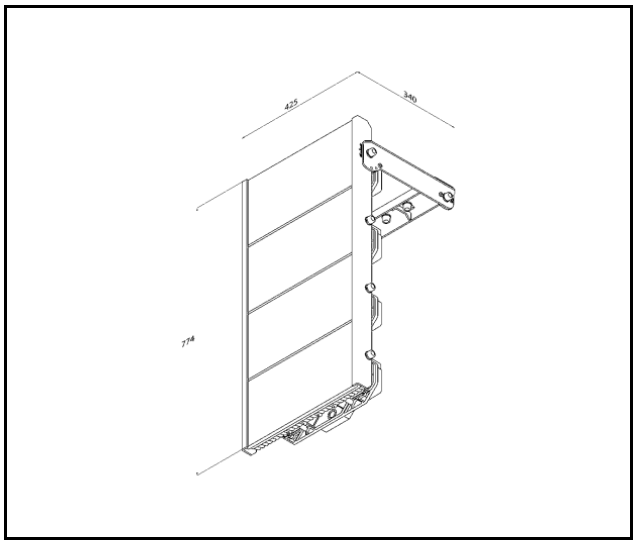

FACTOR LED 4M 64000LM 840 90D IP66 (404W)

DETAILLIERTE PRODUKTKARTE

ZUBEHÖR ERHÄLTLICH

index	Name
684791	Schutzgitter Factor LED 4M RAL7016
684784	Schutzgitter Factor LED 3M RAL7016
684777	Schutzgitter Factor LED 2M RAL7016
684760	Schutzgitter Factor LED 1M RAL7016
370311	
994883	Factor einteilige Blendschutz Blende
994913	Factor mehrteilige Blendschutz Blende ABC
994906	Factor mehrteilige Blendschutz Blende AB
994890	Factor mehrteilige Blendschutz Blende A

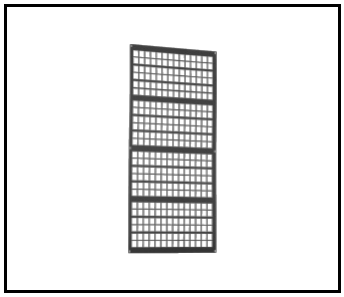

Schutzgitter Factor LED 4M RAL7016 (684791)

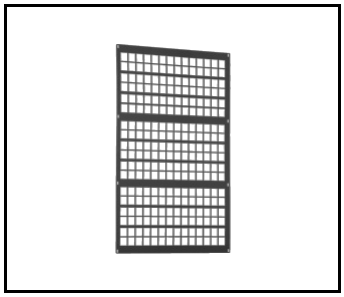

Schutzgitter Factor LED 3M RAL7016 (684784)

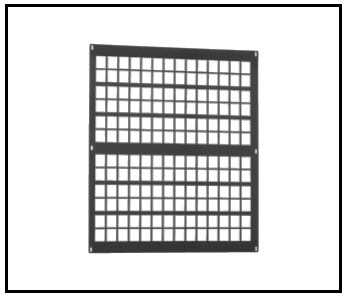

Schutzgitter Factor LED 2M RAL7016 (684777)

Der Hersteller behält sich das Recht vor, Produktverbesserungen und Designänderungen oder Modernisierung in den Produkten vorzunehmen. * Parametertoleranz beträgt +/- 10 %Das Produktdatenblatt ist kein kommerzielles Angebot.

Dieses Produkt unterliegt dem Recycling von elektrischen und elektronischen Geräten(WEEE)

Zertifikat CE - Nr: 262/2023

LENA LIGHTING

Lena Lighting S.A.
ul. Kórnicka 52, 63-000 Środa Wielkopolska
tel. +48 61 28 60 333 (Pn-Pt, 8-16), e-mail: hello@lenalighting.pl, www.lenalighting.pl