BARIS 52 LED P SM 1795MM 5425LM 830 IP44/ IP20 I CL. PRM ANODE CO 45W

PODROBNÁ PRODUKTOVÁ KARTA

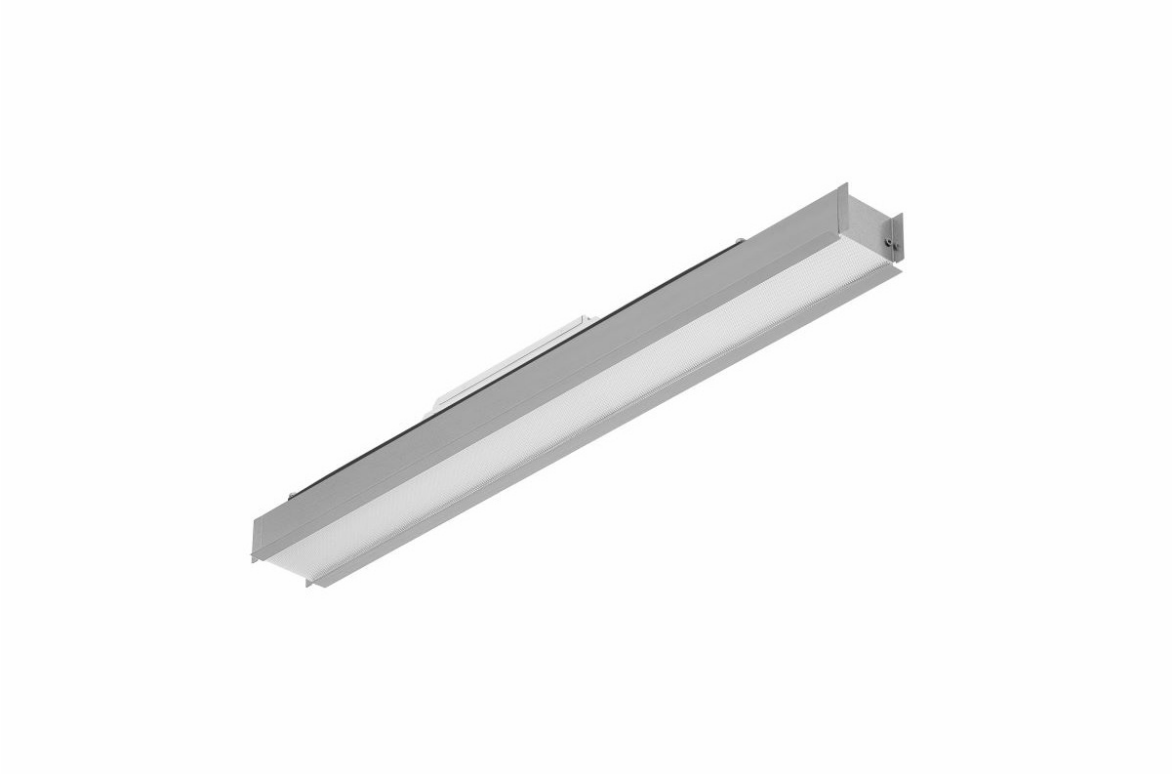

TECHNICKÉ PARAMETRY

Stupeň těsnosti:	IP44/IP20
Odolnost proti nárazu:	IK03
Jmenovitý výkon svítidla [W]*:	45
Světelný tok svítidla [lm]*:	5425
Teplota barvy [K]:	3000
Materiál karoserie:	hliník
Barva těla:	šedá
Materiál difuzoru:	PC
Typ difuzoru:	PRM
Montážní verze:	zapuštěné

VLASTNOSTI PRODUKTU

Vestavné svítidlo s klasickými proporcemi a moderním designem, určené k instalaci do modulárních stropů. Svítidlo je k dispozici ve třech délkách: 595 mm, 1195 mm, 1795 mm. Kryt svítidla je vyroben z eloxovaného hliníkového profilu v šedé barvě nebo z hliníkového profilu lakovaného bílou nebo černou barvou (jiné barvy jsou k dispozici na vyžádání). Optický systém má podobu speciálního pružného opálového difuzoru, který rovnoměrně osvětluje svítidlo, s prizmatickým difuzorem PRM. Svítidlo je vybaveno kompletním montážním systémem umožňujícím rychlou a snadnou instalaci do modulárních stropů (SM).

APLIKACE

Svítidlo je určeno pro vnitřní použití. Používá se jako zdroj hlavního světla a je vhodné pro kancelářskou práci vyžadující soustředění zraku. Klasický design, energeticky úsporné LED moduly a možnost spolupráce s externími systémy řízení osvětlení ve standardu DALI předurčují svítidlo k použití v moderních kancelářských budovách třídy A+, se zvláštním zřetelem na reprezentativní místnosti, konferenční sály, chodby.

BARIS 52 LED P SM 1795MM 5425LM 830 IP44/ IP20 I CL. PRM ANODE CO 45W

PODROBNÁ PRODUKTOVÁ KARTA

TABULKA TECHNICKÝCH PARAMETRŮ

Index:	929236
EAN:	95905963929236
Zdroj světla:	LED modul
Nominální výkon [W]:	44
Jmenovitý výkon svítidla [W]:	45
Světelný tok svítidla [lm]:	5425
Jmenovité napájecí napětí [V]:	220–240
Frekvence [Hz]:	50–60
Světelná účinnost svítidla [lm/W]:	131
Energetická třída:	D
Třída ochrany:	I
Teplota barvy [K]:	3000
Index podání barev (Ra) >:	80
SDCM:	3
Životnost LED L70B50 [h]:	150000
Životnost LED L80B10 [h]:	100000
Životnost LED L90B10 [h] [h]:	50000
Materiál difuzoru:	PC
Typ difuzoru:	PRM

Barva difuzoru:	průhledný
Optika:	Mikro hranol
Materiál karoserie:	hliník
Barva těla:	šedá
Rozměry (V/Š/H/V) [mm]:	1793/69/60
Odolnost proti nárazu:	IK03
Stupeň těsnosti:	IP44/IP20
Montážní verze:	zapuštěné
Provozní teplota [°C]:	od 0 do +35
Čistá hmotnost [kg]:	2.600
Kategorie použití:	osvětlení kanceláří
Záruka [roky]:	5
Certifikát CE:	38/2026
Atest PZH:	B-BK-60112-0357/2023
Manuál:	Download PDF
Environmentální deklarace (EPD):	852/2025
Certifikáty ISO:	9001:2015, 14001:2015, 45001:2018, 50001:2018
Plik LDT:	Download

SVĚTELNÁ KŘIVKA

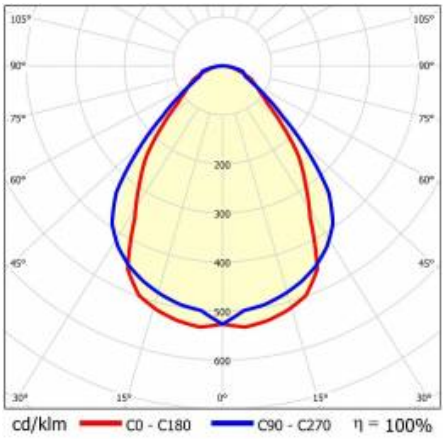

Datum vytvoření karty: 02 duben 2026

Výrobce si vyhrazuje právo na změny v průběhu zdokonalování výrobku a na konstrukční změny nebo modernizaci prezentovaného výrobku. Svítidlo splňuje požadavky směrnice EU ROHS 2001/65/EU. Produktový list není obchodní nabídkou. *Tolerance parametrů je +/- 10%.

Tento produkt podléhá pravidlům recyklace elektrické a elektronické zařízení

CE Certifikát CE - č.: 38/2026

LENA LIGHTING
Lena Lighting S.A.
ul. Kórnicka 52, 63-000 Środa Wielkopolska
tel. +48 61 28 60 333 (Pn-Pt, 8-16), e-mail: hello@lenalighting.pl, www.lenalighting.pl