BARIS 52 LED DIR/IND IOT BT PIR HYT 1423MM 4325/2650LM 830 IP40 I SCHUTZKLASSE DALI PRM SCHWARZ 36W/22W SINGLE SENSOR MIT INKL.

DETAILLIERTE PRODUKTKARTE

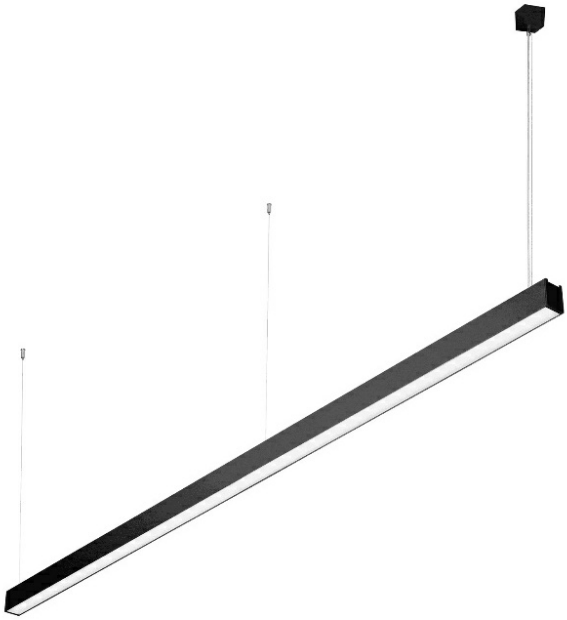

TECHNISCHE PARAMETER

IP-Schutzart:	IP40
IK-Stoßfestigkeitsgrad:	IK06
Leistung [W]:	58
Lichtstrom [lm]*:	6975
Farbtemperatur [K]:	3000
Material Gehäuse:	aluminium
Farbe Gehäuse:	schwarz
Material Diffusor:	PC
Typ Diffusor:	PRM
Montage:	Hänge-/abgehängt

CHARAKTERISTIK

Baris 52 LED IoT ist eine moderne Pendelleuchte, die elegantes Design mit fortschrittlicher Technologie verbindet. Das modulare Design erleichtert die Wartung und das einzigartige Hängesystem sorgt für eine einfache Installation. Erhältlich mit einer Einbaudose oder optional mit einem Stecksockel. **IoT-Eigenschaften**Die **IoT BT PIR HYT DALI** Version verfügt über: ein eingebautes **BT HYT** Modul, mit dem Sie Funktionen in der Lena Lighting Clue App programmieren und in Echtzeit steuern können; **PIR** Bewegungs- und Tageslichtsensor und **DALI** Treiber zum Dimmen der Lichtquelle.

ANWENDUNGSBEREICHE

Die Leuchte ist für die Verwendung in Innenräumen vorgesehen. Sie wird als Hauptlichtquelle eingesetzt und eignet sich für konzentrierte Büroarbeit, bei der ein niedriger UGR-Blendungsindex und die Beleuchtung dunkler Raumteile (z. B. der Decke) erforderlich ist. Das einzigartige Design, die energieeffizienten LED-Module und die Möglichkeit der Zusammenarbeit mit externen Lichtsteuerungssystemen im DALI-Standard prädestinieren die Leuchte für den Einsatz in modernen Bürogebäuden der Klasse A+ unter besonderer Berücksichtigung von Büros, repräsentativen Räumen, Konferenzsälen und Durchgängen.

Baris 52 LED DIR/IND Single ist, wie der Name schon sagt, ein einzelnes Leuchtelement mit einer bestimmten Länge. Um eine Linie der Länge bis zu 6 Meter ohne Verbindung des Profils und bis zu 25 Meter ohne Verbindung der Diffusor ermöglicht Version BARIS 52 LED zu schaffen.

BARIS 52 LED DIR/IND IOT BT PIR HYT 1423MM 4325/2650LM 830 IP40 I SCHUTZKLASSE DALI PRM SCHWARZ 36W/22W SINGLE SENSOR MIT INKL.

DETAILLIERTE PRODUKTKARTE

TABLE TECHNISCHE PARAMETER

Index:	932304	**Material Gehäuse:**	aluminium
EAN:	5905963932304	**Farbe Gehäuse:**	schwarz
Lichtquelle:	LED modul	**Abmessungen (H/B/T/H) [mm]:**	1423/69/52
Nennleistung der Leuchte [W]:	58	**IK-Stoßfestigkeitsgrad:**	IK06
Lichtstrom [lm]:	6975	**IP-Schutzart:**	IP40
Versorgungsspannung [V]:	220 - 240	**Montage:**	Hänge-/abgehängt
Frequenz:	50 - 60	**Betriebstemperatur [°C]:**	von 0 bis +35
Lichtausbeute [lm/W]:	120	**DIMM DALI:**	ja
Energieeffizienzklasse:	D	**Version:**	BT PIR HYT DALI
Schutzklasse:	I	**Eigengewicht [kg]:**	2.800
Farbtemperatur [K]:	3000	**Garantie [Jahre]:**	5
SDCM:	3	**CE-Zertifikat:**	40/2026
Lebensdauer LED L70B50 [h]:	150000	**PZH-Zertifikat:**	B-BK-60112-0357/2023
Lebensdauer LED L80B10 [h]:	100000	**Anleitung:**	Download PDF
Lebensdauer LED L90B10 [h]:	50000	**Umwelterklärung (EPD):**	852/2025
Material Diffusor:	PC	**Kategorie der Anwendung:**	Bürobeleuchtung
Typ Diffusor:	PRM	**ISO Zertifikat:**	9001:2015, 14001:2015, 45001:2018, 50001:2018
Farbe Diffusor:	transparent	**Plik LDT:**	Download

BARIS 52 LED DIR/IND IOT BT PIR HYT 1423MM 4325/2650LM 830 IP40 I SCHUTZKLASSE DALI PRM SCHWARZ 36W/22W SINGLE SENSOR MIT INKL.

~~TECHNICAL PICTURES~~

DETAILLIERTE PRODUKTKARTE

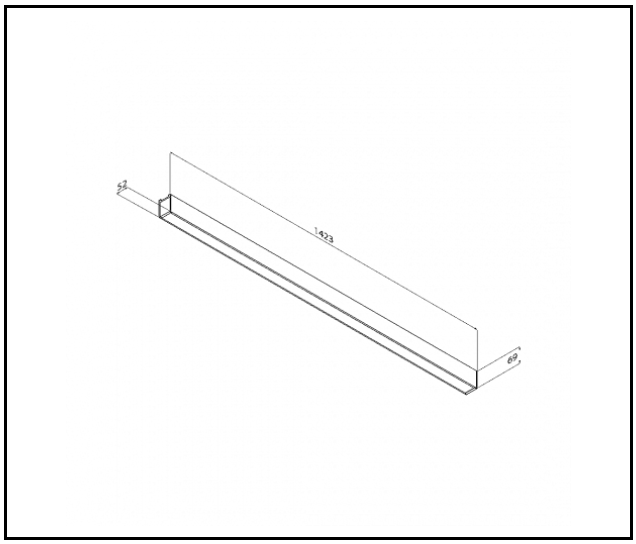

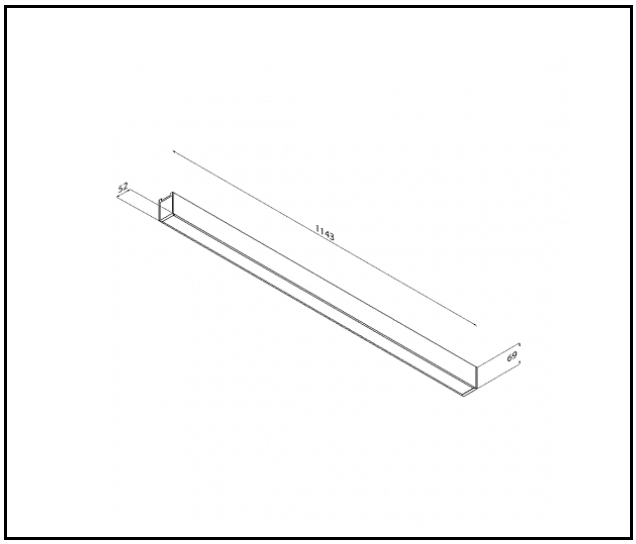

Erstellungsdatum der Karte: 17 März 2026

Der Hersteller behält sich das Recht vor, Produktverbesserungen und Designänderungen oder Modernisierung in den Produkten vorzunehmen. * Parametertoleranz beträgt +/- 10 %Das Produktdatenblatt ist kein kommerzielles Angebot.

Dieses Produkt unterliegt dem Recycling von elektrischen und elektronischen Geräten(WEEE)

CE Zertifikat CE - Nr: 40/2026

LENA LIGHTING
Lena Lighting S.A.
ul. Kórnicka 52, 63-000 Środa Wielkopolska
tel. +48 61 28 60 333 (Pn-Pt, 8-16), e-mail: hello@lenalighting.pl, www.lenalighting.pl