# BARIS 52 LED P SM 1195MM 3775LM 840 IP44/ IP20 I SCHUTZKLASSE DALI PRM ANODE CO 30W

DETAILLIERTE PRODUKTKARTE

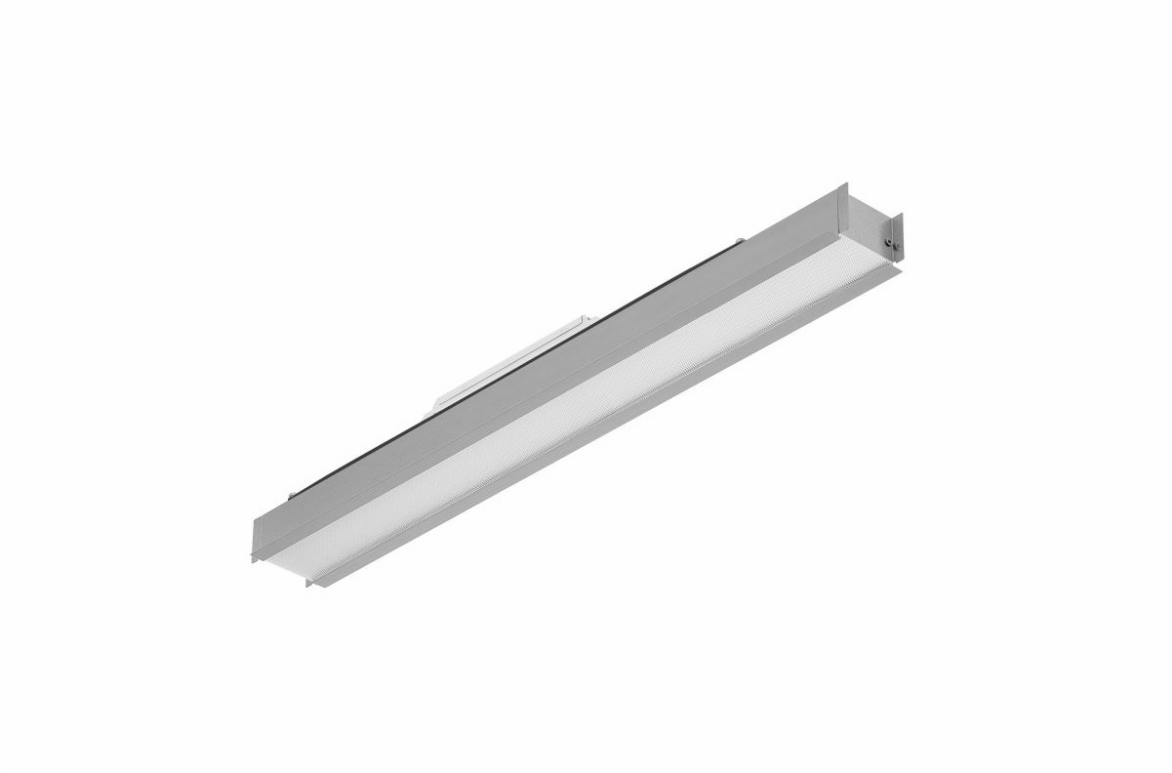

## TECHNISCHE PARAMETER

| | |
|---|---|
| **IP-Schutzart:** | IP44/IP20 |
| **IK-Stoßfestigkeitsgrad:** | IK03 |
| **Nennleistung der Leuchte [W]*:** | 30 |
| **Lichtstrom [lm]*:** | 3775 |
| **Farbtemperatur [K]:** | 4000 |
| **Material Gehäuse:** | aluminium |
| **Farbe Gehäuse:** | grau |
| **Material Diffusor:** | PC |
| **Typ Diffusor:** | PRM |
| **Montage:** | Einbau |

## CHARAKTERISTIK

Eine Einbauleuchte mit klassischen Proportionen und modernem Design, bestimmt für den Einbau in Moduldecken. Die Leuchte ist in drei Längen erhältlich: 595mm, 1195mm, 1795mm. Das Gehäuse der Leuchte besteht aus einem grau eloxierten Aluminiumprofil oder einem weiß oder schwarz lackierten Aluminiumprofil (andere Farben auf Anfrage erhältlich). Das optische System besteht aus einem speziellen, flexiblen Opaldiffusor, der die Leuchte gleichmäßig ausleuchtet, mit einem prismatischen PRM-Diffusor. Die Leuchte ist mit einem kompletten Montagesystem ausgestattet, das eine schnelle und einfache Installation in Moduldecken ermöglicht.

## ANWENDUNGSBEREICHE

Die Leuchte ist für den Einsatz in Innenräumen bestimmt. Sie wird als Hauptlichtquelle eingesetzt und begünstigt Büroarbeiten, die eine konzentrierte Sehleistung erfordern. Klassisches Design, energiesparende LED-Module und die Möglichkeit der Zusammenarbeit mit externen Lichtsteuerungssystemen im DALI-Standard prädestinieren die Leuchte für den Einsatz in modernen Bürogebäuden der Klasse A+, unter besonderer Berücksichtigung von repräsentativen Räumen, Konferenzsälen, Gängen.

# BARIS 52 LED P SM 1195MM 3775LM 840 IP44/ IP20 I SCHUTZKLASSE DALI PRM ANODE CO 30W

DETAILLIERTE PRODUKTKARTE

## TABLE TECHNISCHE PARAMETER

| | |
|---|---|
| **Index:** | 928390 |
| **EAN:** | 95905963928390 |
| **Lichtquelle:** | LED modul |
| **Leistung [W]:** | 29 |
| **Nennleistung der Leuchte [W]:** | 30 |
| **Lichtstrom [lm]:** | 3775 |
| **Versorgungsspannung [V]:** | 220 - 240 |
| **Frequenz:** | 50 - 60 |
| **Lichtausbeute [lm/W]:** | 131 |
| **Energieeffizienzklasse:** | D |
| **Schutzklasse:** | I |
| **Farbtemperatur [K]:** | 4000 |
| **Farb- wiedergabe- index (Ra) >:** | 80 |
| **SDCM:** | 3 |
| **Lebensdauer LED L70B50 [h]:** | 150000 |
| **Lebensdauer LED L80B10 [h]:** | 100000 |
| **Lebensdauer LED L90B10 [h]:** | 50000 |
| **Material Diffusor:** | PC |
| **Typ Diffusor:** | PRM |

| | |
|---|---|
| **Farbe Diffusor:** | transparent |
| **Optik:** | Mikroprisma |
| **Material Gehäuse:** | aluminium |
| **Farbe Gehäuse:** | grau |
| **Abmessungen (H/B/T/H) [mm]:** | 1193/69/60 |
| **IK-Stoßfestigkeitsgrad:** | IK03 |
| **IP-Schutzart:** | IP44/IP20 |
| **Montage:** | Einbau |
| **Betriebstemperatur [°C]:** | von 0 bis +35 |
| **DIMM DALI:** | ja |
| **Eigengewicht [kg]:** | 1.540 |
| **Kategorie der Anwendung:** | Bürobeleuchtung |
| **Garantie [Jahre]:** | 5 |
| **CE-Zertifikat:** | 38/2026 |
| **PZH-Zertifikat:** | B-BK-60112-0357/2023 |
| **Anleitung:** | Download PDF |
| **Umwelterklärung (EPD):** | 852/2025 |
| **ISO Zertifikat:** | 9001:2015, 14001:2015, 45001:2018, 50001:2018 |
| **Plik LDT:** | Download |

## LIGHT CURVES

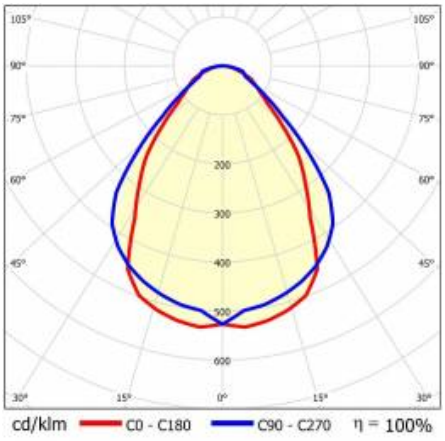


Erstellungsdatum der Karte: 02 April 2026

Der Hersteller behält sich das Recht vor, Produktverbesserungen und Designänderungen oder Modernisierung in den Produkten vorzunehmen. * Parametertoleranz beträgt +/- 10 %Das Produktdatenblatt ist kein kommerzielles Angebot.

Dieses Produkt unterliegt dem Recycling von elektrischen und elektronischen Geräten(WEEE)

CE Zertifikat CE - Nr: 38/2026

LENA LIGHTING
Lena Lighting S.A.
ul. Kórnicka 52, 63-000 Środa Wielkopolska
tel. +48 61 28 60 333 (Pn-Pt, 8-16), e-mail: hello@lenalighting.pl, www.lenalighting.pl